Airedale by MODINE

EcoChill
Heat Pump Chiller
R410A
52kW - 200kW

Technical Manual

ISO 9001 Quality Management FM00542

ISO 14001 Environmental Management EMS52086

Customer Services

Warranty, Commissioning & Maintenance

As standard, Airedale guarantees all non consumable parts only for a period of 12 months, variations tailored to suit product and application are also available; please contact Airedale for full terms and details.
To further protect your investment in Airedale products, Airedale can provide full commissioning services, comprehensive maintenance packages and service cover 24 hours a day, 365 days a year (UK mainland).
For a free quotation contact Airedale or your local Sales Engineer.
All Airedale products are designed in accordance with EU Directives regarding prevention of build up of water, associated with the risk of contaminants such as legionella.
For effective prevention of such risk it is necessary that the equipment is maintained in accordance with Airedale recommendations.

ChillerGuard

In addition to commissioning, a 24 hour, 7 days a week on-call service is available throughout the year to UK mainland sites. This service will enable customers to contact a duty engineer outside normal working hours and receive assistance over the telephone. The duty engineer can, if necessary, attend site, usually within 24 hours or less.
Full details will be forwarded on acceptance of the maintenance agreement.

CAUTION ⚠	Warranty cover is not a substitute for maintenance. Warranty cover is conditional to maintenance being carried out in accordance with the recommendations provided during the warranty period. Failure to have the maintenance procedures carried out will invalidate the warranty and any liabilities by Airedale International Air Conditioning Ltd.

Spares

A spares list for 1, 3 and 5 years will be supplied with every unit and is also available from our Spares department on request.

Training

As well as our comprehensive range of products, Airedale offers a modular range of Refrigeration and Air Conditioning Training courses, for further information please contact Airedale.

Customer Services

For further assistance, please e-mail: connect@airedale.com or telephone:

UK Sales Enquiries	+ 44 (0) 113 239 1000	connect@airedale.com
International Enquiries	+ 44 (0) 113 239 1000	connect@airedale.com
Spares Hot Line	+ 44 (0) 113 238 7878	spares@airedale.com
Airedale Service	+ 44 (0) 113 239 1000	service@airedale.com
Technical Support	+ 44 (0) 113 239 1000	tech.support@airedale.com
Training Enquiries	+ 44 (0) 113 239 1000	training@airedale.com

For information, visit us at our web site: www.airedale.com

Airedale Ltd. endeavours to ensure that the information in this document is correct and fairly stated, but none of the statements are to be relied upon as a statement or representation of fact. Airedale Ltd. does not accept liability for any error or omission, or for any reliance placed on the information contained in this document. The development of Airedale products and services is continuous and the information in this document may not be up to date. It is important to check the current position with Airedale Ltd. at the address stated. This document is not part of a contract or licence unless expressly agreed. No part of this document may be reproduced or transmitted in any form or by any means, electronic or mechanical, including photocopying, recording, or information storage and retrieval systems, for any purpose other than the purchaser's personal use, without the express written permission of Airedale Ltd.
©2019 Airedale International Air Conditioning Limited. All rights reserved. Printed in the UK.

Health and Safety

IMPORTANT

The information contained in this manual is critical to the correct operation and maintenance of the unit and should be read by all persons responsible for the installation, commissioning and maintenance of this Airedale unit.

Safety

The equipment has been designed and manufactured to meet international safety standards but, like any mechanical/ electrical equipment, care must be taken if you are to obtain the best results.

CAUTION ⚠	When working with any air conditioning units ensure that the electrical isolator is switched off prior to servicing or repair work and that there is no power to any part of the equipment. Also ensure that there are no other power feeds to the unit such as fire alarm circuits, BMS circuits etc.

Electrical installation commissioning and maintenance work on this equipment should be undertaken by competent and trained personnel in accordance with local relevant standards and codes of practice.
A full hazard data sheet in accordance with COSHH regulations is available should this be required.

Personal Protective Equipment

Airedale recommends that personal protective equipment is used whilst installing, maintaining and commissioning equipment.

Manual Handling

Some operations when servicing or maintaining the unit may require additional assistance with regard to manual handling. This requirement is down to the discretion of the engineer.
Remember do not perform a lift that exceeds your ability.

Refrigerant Warning

The Airedale unit uses R410A refrigerant which requires careful attention to proper storage and handling procedures. Use only manifold gauge sets designed for use with R410A refrigerant. Use only refrigerant recovery units and cylinders designed for high pressure refrigerants.
R410A must only be charged in the liquid state to ensure correct blend makeup.
The refrigerant must be stored in a clean, dry area away from sunlight. The refrigerant must never be stored above 50°C.

Pressure Equipment Directive (2014/68/EU)

Minimum and Maximum Operation Temperature (TS) and Pressure (PS)

Refrigeration

AllowableTemperature Range (TS) = Min -20°C* to Max 120°C**
Maximum Allowable Pressure (PS) = High Side 42 Barg, Low Side 25 Barg

*Based on the refrigerant temperature in the unit off state in the lowest permitted ambient temperature.
**Based on the maximum allowable super heated refrigerant temperature.

Waterside

AllowableTemperature Range (TS) = Min -16°C* to Max 45°C**
Maximum Allowable Pressure (PS) = 10 Barg

*Based on the waterside temperature in the unit off state in the lowest permitted ambient temperature.
**Based on the waterside temperature in the unit off state in the highest permitted ambient temperature.

Pressure System Safety Regulations 2000

Refrigeration assemblies/systems may constitute a Pressure System as defined in the Pressure System Safety Regulations 2000.

Global Warming Potential

The R410A refrigerant has a GWP of 2088 (based on EN378-1:2016, 100 year life)

Ecodesign Directive 2009/125/EC

The product range within this document is designed in accordance to the European Ecodesign Directive 2009/125/EC. The appendix at the rear section of the manual gives the product compliancy metrics. Products sold outside of the EU are exempt from this directive.

Environmental Considerations

Units with supply water temperatures below +4°C

- Glycol is recommended when a supply water temperature of +4°C or below is required or when static water can be exposed to freezing temperatures.

Units subject to ambient temperatures lower than 0°C

- Glycol of an appropriate concentration (1) must be used within the system to ensure adequate freeze protection. Please ensure that the concentration is capable of protection to at least 3K lower than ambient.
- Water / glycol solution should be constantly circulated through all waterside pipework and coils to avoid static water from freezing.
- Ensure that pumps are started and running even during shut down periods, when the ambient is within 3K of the solution freeze point (1) (i.e. if the solution freezes at 0°C, the pump must be operating at 3°C ambient).
- Additional trace heating is provided for interconnecting pipework.

(1) Refer to your glycol supplier for details.

Flow Control

Full design water flow MUST be maintained at all times. Variable water volume is NOT recommended and will invalidate warranty. Care to be taken when selecting a chiller within 5% of the evaporator minimum flow rate. The end user must ensure that flow variation does not fall below this minimum as the chiller will shut down.

Environmental Policy

It is our policy to:

- Take a proactive approach to resolve environmental issues and ensure compliance with regulatory requirements.
- Train personnel in sound environmental practices.
- Pursue opportunities to conserve resources, prevent pollution and eliminate waste.
- Manufacture products in a responsible manner with minimum impact on the environment.
- Reduce our use of chemicals and minimise their release to the environment.
- Measure, control and verify environmental performance through internal and external audits.
- Continually improve our environmental performance.

CE Directive

Airedale certify that the equipment detailed in this manual conforms with the following EC Directives:

Electromagnetic Compatibility Directive (EMC)	2014/30/EU
Machinery Directive (MD)	89/392/EEC version 2006/42/EC
Pressure Equipment Directive (PED)	2014/68/EU
Ecodesign	2009/125/EC

To comply with these directives appropriate national & harmonised standards have been applied. These are listed on the Declaration of Conformity, supplied with each product.

INDEX

PRODUCT DESCRIPTION 6

CONFIGURATOR 7

DESCRIPTION OF COMPONENTS 8

INSTALLATION - HYDRAULIC DIAGRAMS AND WATER FEATURES 10

VARIABLE FLOW RATE SYSTEMS ON THE PRIMARY CIRCUIT
WITH HYDRONIC KITS W1-W2-W3-W4 16
INTERNAL AND EXTERNAL HYDRAULIC CIRCUIT ECL H W1-W3
(WITH PUMP + STORAGE TANK + VARIABLE SPEED INVERTER) 18
INTERNAL AND EXTERNAL HYDRAULIC CIRCUIT ECL H W2-W4
(WITH DOUBLE PUMP + STORAGE TANK + VARIABLE SPEED INVERTER) 19

REFRIGERANT CIRCUIT 20

ACCESSORIES 28

PERFORMANCE SPECIFICATIONS ECL H (°-L-A-E) 29
GENERAL SPECIFICATIONS 31
ECL H (°-L-A-E) WITH DESUPERHEATER (D) 35
GENERAL SPECIFICATIONS 36

OPERATING RANGE 37
VERSION ° - OPERATION IN COOLING MODE 37
SILENCED VERSION L - OPERATION IN COOLING MODE 38
VERSION A - OPERATION IN COOLING MODE 39
SILENCED VERSION E - OPERATION IN COOLING MODE 40
VERSIONS °-L - OPERATION IN HEATING MODE 41
VERSIONS A-E - OPERATION IN HEATING MODE 41

YIELDS AND ABSORPTION DIFFERENT THAN NOMINAL 42
OPERATION IN COOLING MODE - VERSION ° 42
OPERATION IN COOLING MODE - VERSION L 48
OPERATION IN COOLING MODE - VERSION A 56
OPERATION IN COOLING MODE - VERSION E 67
OPERATION IN HEATING MODE - VERSIONS ° / L 82
OPERATION IN HEATING MODE - VERSIONS A / E 86

PRESSURE DROPS 90

USEFUL HEAD 94
HYDRONIC KIT - LOW HEAD P1-P2-01-02-05-06-I1-I2-K1-K2-W1-W2 - VERSION ° 94
HYDRONIC KIT - LOW HEAD P1-P2-01-02-05-06-I1-I2-K1-K2-W1-W2 - VERSION L 94
HYDRONIC KIT - LOW HEAD P1-P2-01-02-05-06-I1-I2-K1-K2-W1-W2 - VERSION A 95
HYDRONIC KIT - LOW HEAD P1-P2-01-02-05-06-I1-I2-K1-K2-W1-W2 - VERSION E 95
HYDRONIC KIT- HIGH HEAD P3-P4-03-04-07-08-I3-I4-K3-K4-W3-W4 - VERSION ° 96
HYDRONIC KIT- HIGH HEAD P3-P4-03-04-07-08-I3-I4-K3-K4-W3-W4 - VERSION L 96
HYDRONIC KIT- HIGH HEAD P3-P4-03-04-07-08-I3-I4-K3-K4-W3-W4 - VERSION A 97
HYDRONIC KIT- HIGH HEAD P3-P4-03-04-07-08-I3-I4-K3-K4-W3-W4 - VERSION E 97

WATER SYSTEM CONTENT 98

EXPANSION VESSEL CALIBRATION 98

CORRECTIVE FACTORS 98

DIRT 98

GLYCOL 99

SOUND DATA 100

MINIMUM TECHNICAL SPACES 102

WARRANTY 104

PRODUCT DESCRIPTION

Reversible outdoor heat pumps for the production of chilled/heated water designed to satisfy the needs of residential and commercial buildings, or for industrial applications.
The units are mono and dual-circuit, to ensure maximum efficiency both at full load and at partial load.
The whole range uses copper - aluminium heat exchanger coil with reduced diameter tube, allowing a lower quantity of gas to be used compared to traditional coils. **Several versions can be selected, even with quiet operation but all able to ensure high levels of efficiency.**

Versions

ECL_H	Standard
ECL_HL	Silenced
ECL_HA	High efficiency
ECL_HE	Silenced high efficiency

ENERGY EFFICIENCY
Energy efficiency is an important requirement for new projects and redevelopment of the existing ones.
The ECL H series is one of the best solution, as it guarantees high energy efficiency levels with COP values in class "A" Eurovent, , calculated in compliance with European Standard EN14511.

ACOUSTIC EFFICIENCY
This new product range does not consider the energy class as the only selection parameter. Chillers can be chosen between different noise levels that do not affect the energy class but maintain the best energy efficiency status. The different versions have been designed to identify the unit according to the intended use of the system. The ECL H range excludes any compromise in technological choices, as efficiency and silence can coexist perfectly.

MAXIMUM ADAPTABILITY
To obtain a solution that allows you to save money and to facilitate installation. These units can be configured with an integrated hydronic system. The kit includes the main hydraulic components and it is available in different configurations: with single pump, spare pump or with fixed or variable pumps also inverter and with various static pressures. (see configurator)

EXTENDED OPERATING RANGE
This range can work at full load with outdoor temperature up to + 48°C. This occurs in the high efficiency versions and also, for example, in versions with silent operation. Therefore, their natural location is in urban centres, where environmental requirements are strictly related to noise.

STATE OF THE ART CONTROL
The controller with liquid crystal display is supplied as per standard with all the units. It has a multilingual user interface, which is available also in remote version (accessory) to be connected to the unit with serial connection.
The presence of an internal clock allows you to program the operation in time periods in order to improve the system efficiency and reduce consumption during periods of non-use.
This option (Night Mode) is perfect for night operation, since it guarantees greater acoustic comfort in the evenings, and a high efficiency in the time of greater load.
The DCPX accessory (standard in the silenced versions from 0502 to 0754) or the "J" inverter fan is compulsory for the Night Mode in the non-silenced versions.

Systems consisting of two chillers allow the unit to be adjusted via (Master/Slave), supplied as per standard. In case of several chillers through the Multichiller_EVO. The supervision is possible thanks to different options, with proprietary devices or by integrating other systems via ModBus, Bacnet, LonWorks etc. protocols.

Version with Desuperheater
In this configuration a coolant/water heat exchanger is added on the gas flow line. The exchanger is set i series before the condenser and is appropriately sized to guarantee the recovery of all or part of the heat produced, for the free production of hot water at a medium-high temperature for domestic or other uses. Each exchanger is protected by an anti-freeze resistance.

CONFIGURATOR

DESCRIPTION	
	ECL
SIZE	
	0282-0302-0332-0352-0502-0552-0602-0652-0682-0702-0752 0604-0654-0704-0754
OPERATING RANGE	
°	Mechanical thermostatic valve
Y	Double mechanical thermostatic valve for low temperature (processed water temperature from 18°C to -10°C) *
X	Electronic thermostatic valve (processed water temperature from 18°C to +4°C)
Z	Electronic thermostatic valve (processed water temperature from 4°C to -10°C) *
MODEL	
H	Heat pump
HEAT RECOVERY (1)	
°	Without heat recovery
D	With desuperheater (2)
VERSION (3)	
°	Compact standard version
L	Compact low noise version
A	High efficiency
E	High efficiency low noise
COILS	
°	Copper - aluminium
V	Painted copper - aluminium
R	Copper - Copper
S	Tinned Copper - copper
FANS	
°	Standard
M	Enlarged (4)
J	Inverter
POWER SUPPLY	
°	400V/3N/50Hz with thermomagnetic switches
1	220V/3/50Hz with thermomagnetic switches (5)

INTEGRATED HYDRONIC KIT (6)	
00	Without hydronic kit
Kit with pump/s	
P1	Single low head pump
P2	Double low head pump
P3	Single high head pump
P4	Double high head pump
Kit with storage tank and pumps	
01	Single low head pump + Storage tank
02	Double low head pump + Storage tank
03	Single high head pump + Storage tank
04	Double high head pump + Storage tank
Kit with storage tank and heaters	
05	Single low head pump + Storage tank with holes for immersion heaters
06	Double low head pump + Storage tank with holes for immersion heaters
07	Single high head pump + Storage tank with holes for immersion heaters
08	Double high head pump + Storage tank with holes for immersion heaters
Double loop	
09	Double loop
Kit with inverter pump/s	
I1	Single low head pump + fixed speed inverter
I2	Double low head pump + fixed speed inverter
I3	Single high head pump + fixed speed inverter
I4	Double high head pump + fixed speed inverter
Kit with storage tank and fixed speed inverter pumps	
K1	Single low head pump + Storage tank + inverter
K2	Double low head pump + Storage tank + inverter
K3	Single high head pump + Storage tank + inverter
K4	Double high head pump + Storage tank + inverter
Kit with storage tank and variable speed inverter pumps	
W1	Single low head pump + Storage tank + variable speed inverter
W2	Double low head pump + Storage tank + variable speed inverter
W3	Single high head pump + Storage tank + variable speed inverter
W4	Double high head pump + Storage tank + variable speed inverter

* The Y and Z option is not configurable with W1/W2/W3/W4

(1) Warning: it is mandatory to guarantee an inlet water temperature not less than 35 °C in the heat recovery (D). For more information on the operating range of the unit, refer to the Magellano selection program

(2) The desuperheater can only be used in the cooling mode. For the models "YD" e "ZD" contact the head office

(3) Sizes from 0282 to 0352 are only available in the silenced versions "HL/HE"

(4) Available only for sizes from 0282 to 0352.

(5) 220V/3/50Hz only available for sizes from 0280-0352 and from 0604-0704.

(6) Storage tanks with holes for supplementary heaters (not provided) are sent from the factory with plastic protection caps. Before loading the system, if the installation of one or all resistances is not expected, all plastic caps must be replaced with the special caps, commonly commercially available.

(2)

Version	Size														
	0282	0302	0332	0352	0502	0552	0602	0652	0682	0702	0752	0604	0654	0704	0754
°	-	-	-	-	•	•	•	•	•	•	•	•	•	•	•
L	•	•	•	•	•	•	•	•	•	•	•	•	•	•	•
A	-	-	-	-	•	•	•	•	•	•	•	•	•	•	•
E	•	•	•	•	•	•	•	•	•	•	•	•	•	•	•

Key:

- compatible
- not compatible

DESCRIPTION OF COMPONENTS

COOLING CIRCUIT

Compressor
Scroll hermetic compressors with 2-pole electric motors. All the compressors are equipped with guard resistance, inner electronic thermal protection device with centralised manual reset.

System side heat exchanger
Braze welded AISI 316 steel plate heat exchanger. The heat exchanger is insulated externally with closed cell neoprene anti-condensation material. When the unit is not working, it's protected against ice formation by an electric heater that's only active if the unit is in standby and if the pumps (even outside the unit) are managed via the adjustment of the machine itself.

Source side heat exchanger
Made with copper pipes and aluminium louvered fins blocked by mechanical expansion of the pipes. Provided with protective grid.

Recovery side heat exchanger (optional) (2)
Braze welded AISI 316 steel plate heat exchanger. The heat exchanger is insulated externally with closed cell neoprene anti-condensation material. When the unit is not running, it is protected against formation of ice by an electric resistance.

Dehydrator filter
Hermetic-mechanical with cartridges made of ceramic and hygroscopic material, able to withhold impurities and any traces of humidity present in the cooling circuit.

Cycle reverse valve
4-way cycle reverse valve, reverses the cooling fluid flow.

Mechanical thermostatic valve
With external equaliser positioned at evaporator outlet, it modulates the flow of gas to the evaporator, according to the heat load, in order to ensure correct heating level of the intake gas.

Electronic thermostatic valve
Compared to the classic thermostatic valve, the electronic thermostatic valve stands out for its best overheating regulation. This way, the evaporator is fully exploited increasing the machine yield.
Its use in applications intended for comfort provides important benefits, especially in the presence of variable loads, as it allows you to maintain maximum efficiency with any outdoor air temperature.
In industrial applications, where temperature changes are often required in relation to various environmental conditions, the electronic valve is ideal to prevent the system from continuous calibration, thus adapting the system to different load conditions, making it independent.

Solenoid valves (1)
The valves close when the compressor switches off, blocking the flow of refrigerant gas to the evaporator, recovery and the coil.

Liquid indicator
It is used to verify that the expansion system is powered correctly and the presence of humidity in the cooling circuit.

Liquid accumulator
Compensates for the difference in volume between the finned coil and the plpate heat exchanger, retaining the excessive liquid.

Liquid separator
Located on the suction point of the compressor, to protect against any flowback of liquid refrigerant, flooded start-ups, operation in the presence of liquid

STANDARD HYDRAULIC CIRCUIT

Water filter
Equipped with steel filtering mesh, it prevents the heat-exchanger from clogging system side due to any impurity inside the circuit.

Flow switch
The flow switch monitors the flow rate through the heat exchanger and stops the unit in case of insufficient flow.

Air vent valve
Manual type, discharges any air pockets in the hydraulic circuit.

Safety valve
Calibrated at 6 Bar and drain pipe, it activates by discharging overpressure if abnormal pressure occurs.

Drain valve

Pressure gauge

HYDRONIC KIT COMPONENTS

Pump (3)
It provides useful static pressure to the system, excluding the unit pressure drops. A second standby pump (twin pumps) can be supplied upon request.

Expansion vessel
With nitrogen pre-load membrane

System storage tank
It is required to reduce the number of peaks of the compressor and to even the temperature of water to be sent to the system.
Made of steel to reduce heat loss and to eliminate the formation of condensation, it is insulated by thick polyurethane. It is equipped with antifreeze electrical resistances to ensure minimum temperature of stored water of +5°, with minimum outdoor temperature of -20°C. The resistance is activated by a water temperature probe placed inside the unit's hydronic circuit.

WATER FEATURES

System: Chiller with plate heat exchanger	
PH	7.5-9
Electric conductivity	10-500µS/cm
Total hardness	4.5-8.5°dH
Temperature	< 65°C
Oxygen content	< 0.1 ppm
Max. glycol amount	50%
Phosphates (PO4)	< 2ppm
Manganese (Mn)	< 0.05 ppm
Iron (Fe)	< 0.3 ppm
Alkalinity (HCO3)	70 - 300 ppm
Chloride ions (Cl-)	< 50 ppm
Sulphate ions (SO4)	< 50 ppm
Sulphide ion (S)	none
Ammonium ions (NH4)	none
Silica (SiO2)	< 30ppm

COMPONENTS OF THE STRUCTURE AND FANS

Structure
Supporting structure made of hot-dipped galvanised steel sheets, painted with polyester powders, built to guarantee easy accessibility for service and maintenance.

Standard fan unit
Equipped with accident-prevention net, it consists of axial fans and 6-pole motor with external rotor and protection rating IP54. Moreover, the motor is equipped with inner thermal protection with automatic reset.

(1) Only with mechanical thermostatic valve
(2) The desuperheater can only be used in the cooling mode.
(3) The pumps are programmed in rotation with automatic exchange if the running pump fails

Larger fans
Offer a useful head to avoid pressure drops of the aeraulic system if the fans need to be channelled.

Inverter fans (4)
Continuous modulation of revolution speed according to the condensation pressure, highly efficient brushless motor for low energy consumption.

SAFETY AND CONTROL COMPONENTS

Manually reset high pressure switch
With fixed calibration, placed on the high pressure side of the cooling circuit, it inhibits the operation of the compressor if abnormal work pressure occurs

Low pressure transducer
Placed on low pressure side of cooling circuit, it signals the work pressure to the control board, generating a pre-warning in case abnormal pressure occurs.

High pressure transducer
Placed on the high pressure side of the cooling circuit, signals the work pressure to control board, generating a pre-warning in case abnormal pressure occurs

Checking the speed of the fans DCPX (5)
Condensation check by means of a fan speed continuous regulation device.
As the speed of the fan is managed electronically, it is increased automatically to guarantee unit proper operation in the event environmental conditions become more demanding.

Control and electric power board
complete with:
- Door lock main isolating switch,
- magnet circuit breakers and contactors for compressors and fans,
- REMOTE PANEL terminal boards
- spring type control circuit terminal board
- outdoor electric board with double door and gaskets,
- electronic controller,
- evaporator pump and recovery pump control consent relay (only for versions without pump units).
- All numbered cables

(4) Accessoire DCPX is not necessary
(5) Is fitted as **standard** on versions L - E and with desuperheater **from size 0502 to 0754**

DOOR-LOCK ISOLATING SWITCH
THE electrical board can be accessed by disconnecting the power supply using the door-lock isolating switch lever. In order to prevent energising the unit accidentally during maintenance, the isolator switch has been provided with a safety-lock.

Control board
The microprocessor controls features cutting edge functions and proprietary adjustments
The control panel allows the user to consult and manage the unit operating parameters thanks to a purposely designed multi-language graphic interface. The multi-level menu can be used to control:
- The system temperature for cooling the environments or industrial processes. The different temperatures are managed automatically according to the unit work conditions and requirements.
- Management and alarm log to have always a prompt diagnosis of the unit operation.
- Creation of operation time periods required for efficient programming
- A self-adaptive logic is used to defrost. This logic allows you to adjust the number of defrosts in order to increase efficiency.

Systems consisting of two chillers allow the unit to be adjusted via (Master/Slave), supplied as per standard. In case of several chillers through the Multichiller_EVO. The supervision is possible thanks to different options, with proprietary devices or by integrating other systems via ModBus, Bacnet, LonWorks etc. protocols.
A specific keyboard for wall-mounting installation (PGD1 accessory) allows the remote control of all the functions.

Note: For further information, refer to the user manual.

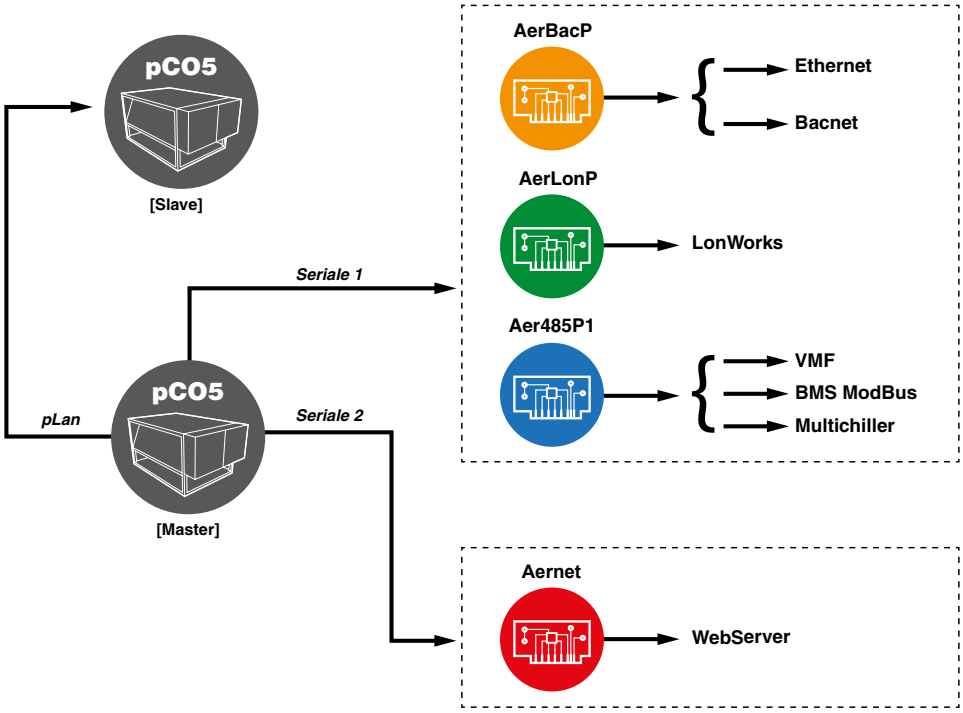

INSTALLATION - HYDRAULIC DIAGRAMS AND WATER FEATURES

INTERNAL AND EXTERNAL HYDRAULIC CIRCUIT ECL H 00 (STANDARD)

COMPONENTS PROVIDED AS STANDARD

1 Plate heat exchanger
2 Water temperature sensors
3 Antifreeze electric heater (standard in the heat exchanger)
4 Water filter
5 Air vent valve
6 Safety valve
7 Flow switch
8 Pressure gauges
9 Drain valve

HYDRAULIC COMPONENTS RECOMMENDED EXTERNAL TO UNIT (RESPONSIBILITY OF THE INSTALLER)

3 Antifreeze electric heater
5 Air vent valve
9 Drain valve
10 Anti-vibration joints
11 Cut-off valve
12 Pump
13 Expansion Tank
14 System buffer tank (installation recommended whenever the system water content is less than that indicated to the chapter "Water system content")
15 Automatic Filling Valve

WATER FEATURES

System: Chiller with plate heat exchanger	
PH	7.5-9
Electric conductivity	10-500µS/cm
Total hardness	4.5-8.5°dH
Temperature	< 65°C
Oxygen content	< 0.1 ppm
Max. glycol amount	50%
Phosphates (PO4)	< 2ppm
Manganese (Mn)	< 0.05 ppm
Iron (Fe)	< 0.3 ppm
Alkalinity (HCO3)	70 - 300 ppm
Chloride ions (Cl-)	< 50 ppm
Sulphate ions (SO4)	< 50 ppm
Sulphide ion (S)	none
Ammonium ions (NH4)	none
Silica (SiO2)	< 30ppm

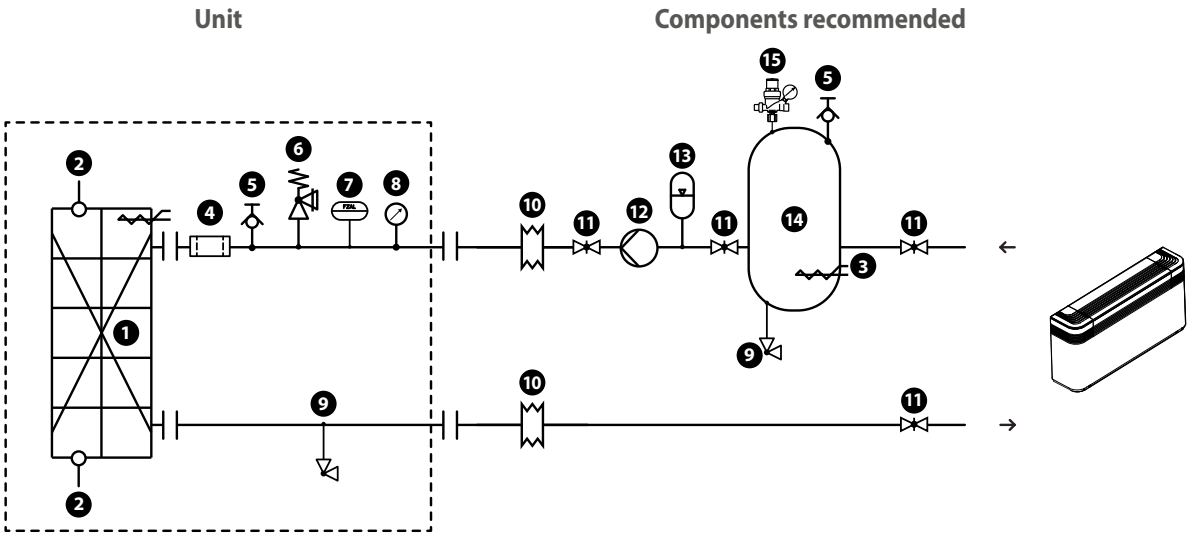

Do not fill up the hydraulic system by glycol near the suction of the pump. High concentration of glycol could stuck the pump. Do not use the pump to mix water and glycol

INTERNAL AND EXTERNAL HYDRAULIC CIRCUIT ECL H P1-P3 (WITH PUMP)

COMPONENTS PROVIDED AS STANDARD

1 Plate heat exchanger
2 Water temperature sensors
3 Antifreeze electric heater (standard in the heat exchanger)
4 Water filter
5 Air vent valve
6 Pump
7 Drain valve
8 Cut-off valve
9 Expansion Tank
10 Safety valve
11 Pressure gauges
12 Flow switch

HYDRAULIC COMPONENTS RECOMMENDED EXTERNAL TO UNIT (RESPONSIBILITY OF THE INSTALLER)

3 Antifreeze electric heater
5 Air vent valve
7 Drain valve
8 Cut-off valve
13 Anti-vibration joints
14 System buffer tank (installation recommended whenever the system water content is less than that indicated to the chapter "Water system content")
15 Automatic Filling Valve

WATER FEATURES

System: Chiller with plate heat exchanger	
PH	7.5-9
Electric conductivity	10-500µS/cm
Total hardness	4.5-8.5°dH
Temperature	< 65°C
Oxygen content	< 0.1 ppm
Max. glycol amount	50%
Phosphates (PO4)	< 2ppm
Manganese (Mn)	< 0.05 ppm
Iron (Fe)	< 0.3 ppm
Alkalinity (HCO3)	70 - 300 ppm
Chloride ions (Cl-)	< 50 ppm
Sulphate ions (SO4)	< 50 ppm
Sulphide ion (S)	none
Ammonium ions (NH4)	none
Silica (SiO2)	< 30ppm

Unit **Components recommended**

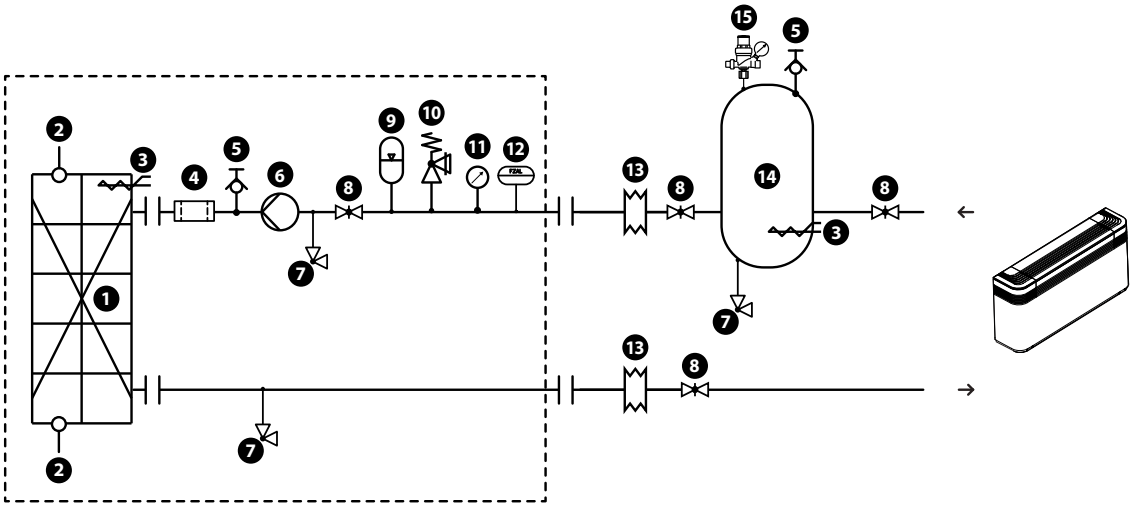

Do not fill up the hydraulic system by glycol near the suction of the pump. High concentration of glycol could stuck the pump. Do not use the pump to mix water and glycol

INTERNAL AND EXTERNAL HYDRAULIC CIRCUIT ECL H P2-P4 (WITH DOUBLE PUMP)

COMPONENTS PROVIDED AS STANDARD

1 Plate heat exchanger
2 Water temperature sensors
3 Antifreeze electric heater (standard in the heat exchanger)
4 Water filter
5 Air vent valve
6 One way valve
7 Pump
8 Drain valve
9 Cut-off valve
10 Expansion Tank
11 Safety valve
12 Pressure gauges
13 Flow switch

HYDRAULIC COMPONENTS RECOMMENDED EXTERNAL TO UNIT (RESPONSIBILITY OF THE INSTALLER)

3 Antifreeze electric heater
5 Air vent valve
8 Drain valve
9 Cut-off valve
14 Anti-vibration joints
15 System buffer tank (installation recommended whenever the system water content is less than that indicated to the chapter "Water system content")
16 Automatic Filling Valve

WATER FEATURES

System: Chiller with plate heat exchanger	
PH	7.5-9
Electric conductivity	10-500µS/cm
Total hardness	4.5-8.5°dH
Temperature	< 65°C
Oxygen content	< 0.1 ppm
Max. glycol amount	50%
Phosphates (PO4)	< 2ppm
Manganese (Mn)	< 0.05 ppm
Iron (Fe)	< 0.3 ppm
Alkalinity (HCO3)	70 - 300 ppm
Chloride ions (Cl-)	< 50 ppm
Sulphate ions (SO4)	< 50 ppm
Sulphide ion (S)	none
Ammonium ions (NH4)	none
Silica (SiO2)	< 30ppm

Unit **Components recommended**

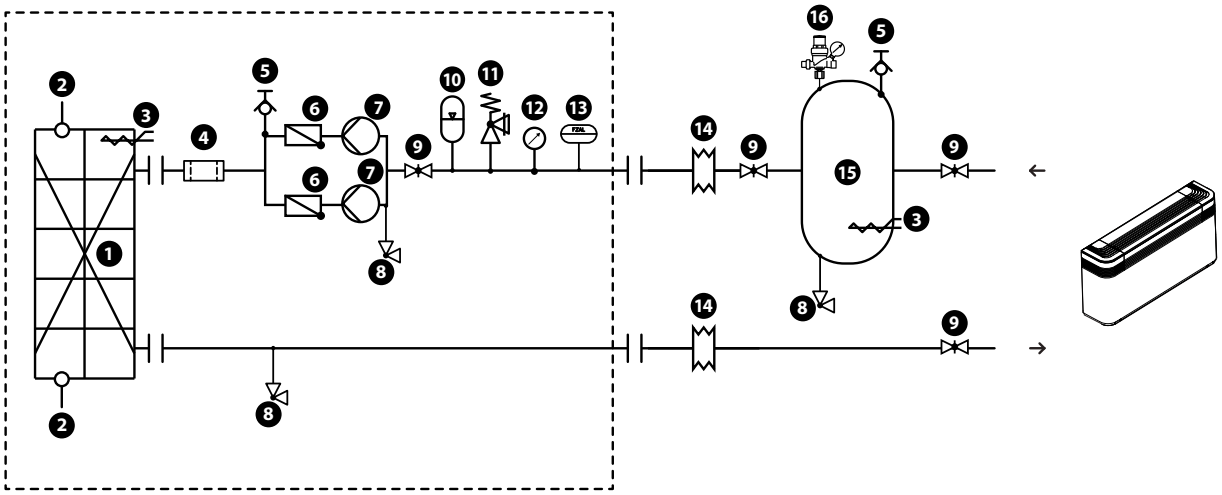

Do not fill up the hydraulic system by glycol near the suction of the pump. High concentration of glycol could stuck the pump. Do not use the pump to mix water and glycol

INTERNAL AND EXTERNAL HYDRAULIC CIRCUIT ECL H 01-03-05-07 (WITH PUMP + STORAGE TANK) (*)

COMPONENTS PROVIDED AS STANDARD

1 Plate heat exchanger
2 Water temperature sensors
3 Antifreeze electric heater (standard in the heat exchanger and storage tank)
4 Air vent valve
5 Water filter
6 Pump
7 Drain valve
8 Cut-off valve
9 Expansion Tank
10 System buffer tank
11 Safety valve
12 Pressure gauges
13 Flow switch

HYDRAULIC COMPONENTS RECOMMENDED EXTERNAL TO UNIT (RESPONSIBILITY OF THE INSTALLER)

14 Anti-vibration joints
15 Automatic Filling Valve
8 Cut-off valve

WATER FEATURES

System: Chiller with plate heat exchanger	
PH	7.5-9
Electric conductivity	10-500µS/cm
Total hardness	4.5-8.5°dH
Temperature	< 65°C
Oxygen content	< 0.1 ppm
Max. glycol amount	50%
Phosphates (PO4)	< 2ppm
Manganese (Mn)	< 0.05 ppm
Iron (Fe)	< 0.3 ppm
Alkalinity (HCO3)	70 - 300 ppm
Chloride ions (Cl-)	< 50 ppm
Sulphate ions (SO4)	< 50 ppm
Sulphide ion (S)	none
Ammonium ions (NH4)	none
Silica (SiO2)	< 30ppm

Unit **Components recommended**

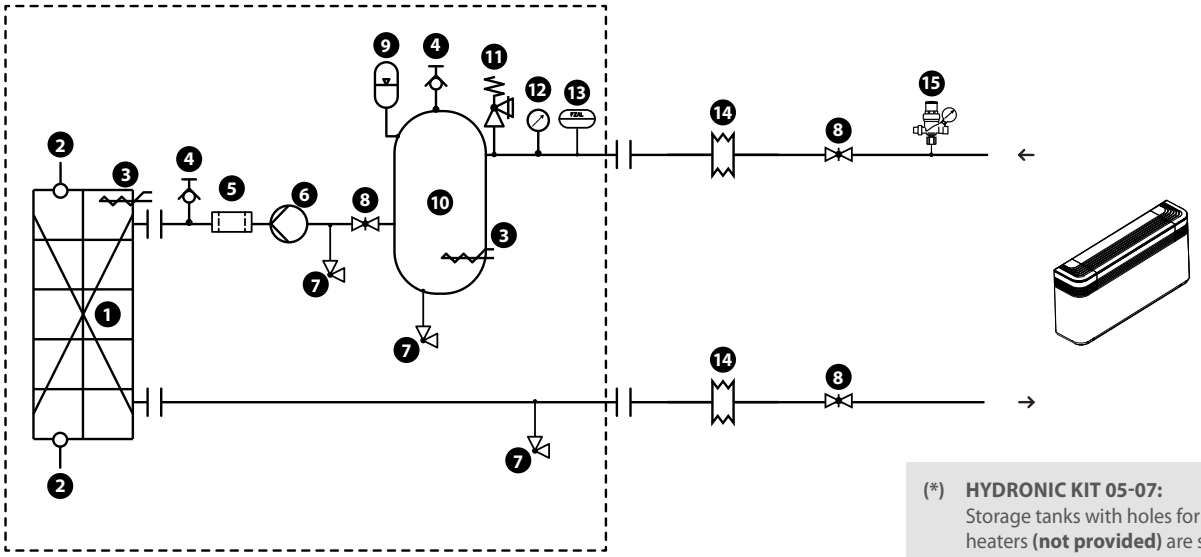

(*) **HYDRONIC KIT 05-07:**
Storage tanks with holes for supplementary heaters **(not provided)** are sent from the factory with plastic protection caps. Before loading the system, if the installation of one or all resistances is not expected, all plastic caps must be replaced with the special caps, commonly commercially available.

Do not fill up the hydraulic system by glycol near the suction of the pump. High concentration of glycol could stuck the pump. Do not use the pump to mix water and glycol

INTERNAL AND EXTERNAL HYDRAULIC CIRCUIT ECL H 02-04-06-08 (WITH DOUBLE PUMP + STORAGE TANK) (*)

COMPONENTS PROVIDED AS STANDARD

1 Plate heat exchanger
2 Water temperature sensors
3 Antifreeze electric heater (standard in the heat exchanger and storage tank)
4 Water filter
5 Air vent valve
6 One way valve
7 Pump
8 Drain valve
9 Cut-off valve
10 System buffer tank
11 Expansion Tank
12 Safety valve
13 Pressure gauges
14 Flow switch

HYDRAULIC COMPONENTS RECOMMENDED EXTERNAL TO UNIT (RESPONSIBILITY OF THE INSTALLER)

9 Cut-off valve
15 Anti-vibration joints
16 Automatic Filling Valve

WATER FEATURES

System: Chiller with plate heat exchanger	
PH	7.5-9
Electric conductivity	10-500µS/cm
Total hardness	4.5-8.5°dH
Temperature	< 65°C
Oxygen content	< 0.1 ppm
Max. glycol amount	50%
Phosphates (PO4)	< 2ppm
Manganese (Mn)	< 0.05 ppm
Iron (Fe)	< 0.3 ppm
Alkalinity (HCO3)	70 - 300 ppm
Chloride ions (Cl-)	< 50 ppm
Sulphate ions (SO4)	< 50 ppm
Sulphide ion (S)	none
Ammonium ions (NH4)	none
Silica (SiO2)	< 30ppm

Unit **Components recommended**

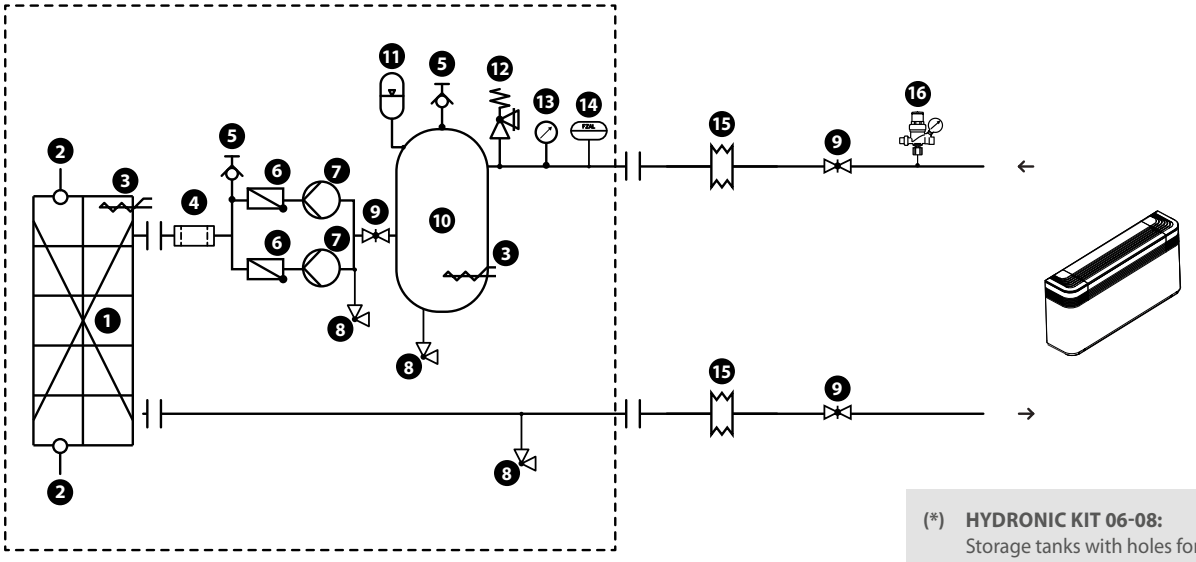

(*) **HYDRONIC KIT 06-08:**
Storage tanks with holes for supplementary heaters **(not provided)** are sent from the factory with plastic protection caps. Before loading the system, if the installation of one or all resistances is not expected, all plastic caps must be replaced with the special caps, commonly commercially available.

Do not fill up the hydraulic system by glycol near the suction of the pump. High concentration of glycol could stuck the pump. Do not use the pump to mix water and glycol

Internal and external hydraulic circuit ECL H 09 (DOUBLE LOOP)

COMPONENTS PROVIDED AS STANDARD

1 Plate heat exchanger
2 Water temperature sensors
3 Antifreeze electric heater (standard in the heat exchanger and storage tank)
4 Flow switch
5 Water filter
6 Pump
7 Drain valve
8 Cut-off valve
9 Expansion Tank
10 Air vent valve
11 System buffer tank
12 Safety valve
13 Pressure gauges

HYDRAULIC COMPONENTS RECOMMENDED EXTERNAL TO UNIT (RESPONSIBILITY OF THE INSTALLER)

6 Pump
7 Drain valve
8 Cut-off valve
14 Anti-vibration joints
15 Automatic Filling Valve

WATER FEATURES

System: Chiller with plate heat exchanger	
PH	7.5-9
Electric conductivity	10-500µS/cm
Total hardness	4.5-8.5°dH
Temperature	< 65°C
Oxygen content	< 0.1 ppm
Max. glycol amount	50%
Phosphates (PO4)	< 2ppm
Manganese (Mn)	< 0.05 ppm
Iron (Fe)	< 0.3 ppm
Alkalinity (HCO3)	70 - 300 ppm
Chloride ions (Cl-)	< 50 ppm
Sulphate ions (SO4)	< 50 ppm
Sulphide ion (S)	none
Ammonium ions (NH4)	none
Silica (SiO2)	< 30ppm

Unit **Components recommended**

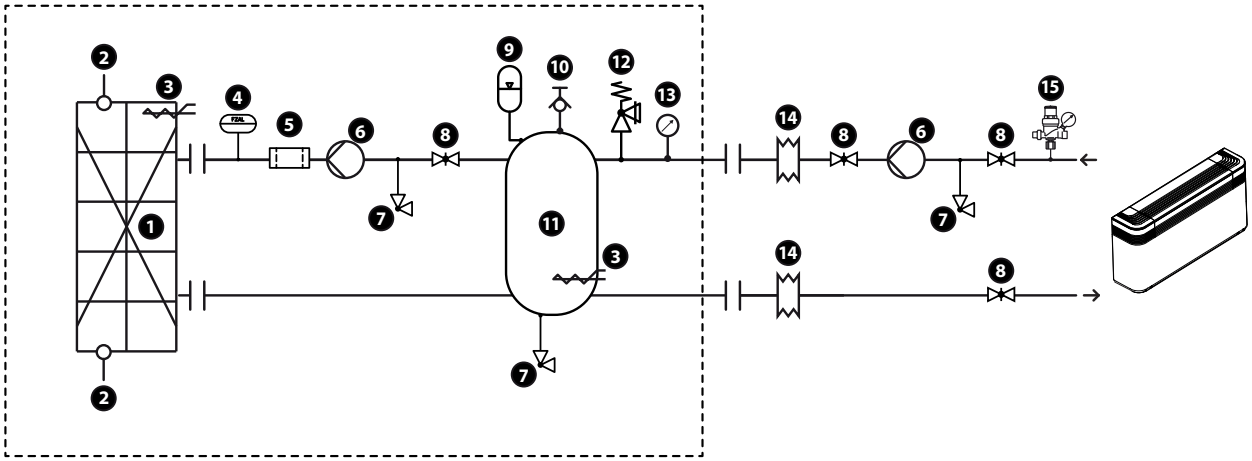

Do not fill up the hydraulic system by glycol near the suction of the pump. High concentration of glycol could stuck the pump. Do not use the pump to mix water and glycol

VARIABLE FLOW RATE SYSTEMS ON THE PRIMARY CIRCUIT WITH HYDRONIC KITS W1-W2-W3-W4

Configurations W1-W2-W3-W4 are designed for single-ring systems with a variable flow rate.

BENEFITS

This type of system produces:

- a simplified hydraulic circuit
- lower electricity consumption for pumping

WHAT THEY INVOLVE

These options include as standard: **(fig.1)**

- Pumping units with high or low head, with the pumps driven by an inverter
- Differential pressure transducer and absolute pressure transducers: pressure sensors for ensure flow rate modulation based on the pressure difference measured between two precise points indicated on the hydraulic diagram
- Bypass branch with a motorised valve to ensure the minimum flow rate required by the heat exchanger in all operating conditions

HOW THEY WORK

The system that this solution is applied to must have a certain number of terminals with 2-way valves (On-Off or Modulating) that vary the flow rate during adjusted operation.

During the system design phase, make sure there are an adequate number of terminals with 3-way valves (not subject to flow rate variation on the supply), to guarantee the minimum flow rate on the circuit compatible with the machine limits.

The system automatically modulates the number of pump rotations - and therefore the water flow rate - on the basis of the pressure difference measured on the unit (and resulting from the opening or closure of the 2-way valves).

IT is essential to guarantee terminal regulation systems that, during modulation, envisage an overall flow rate variation less than 10% per minute of the current flow rate. **(fig.2)**

Be sure to respect the minimum water content (refer to the **"System water content"** chapter).

Hydraulic circuit configuration W3

fig. 1

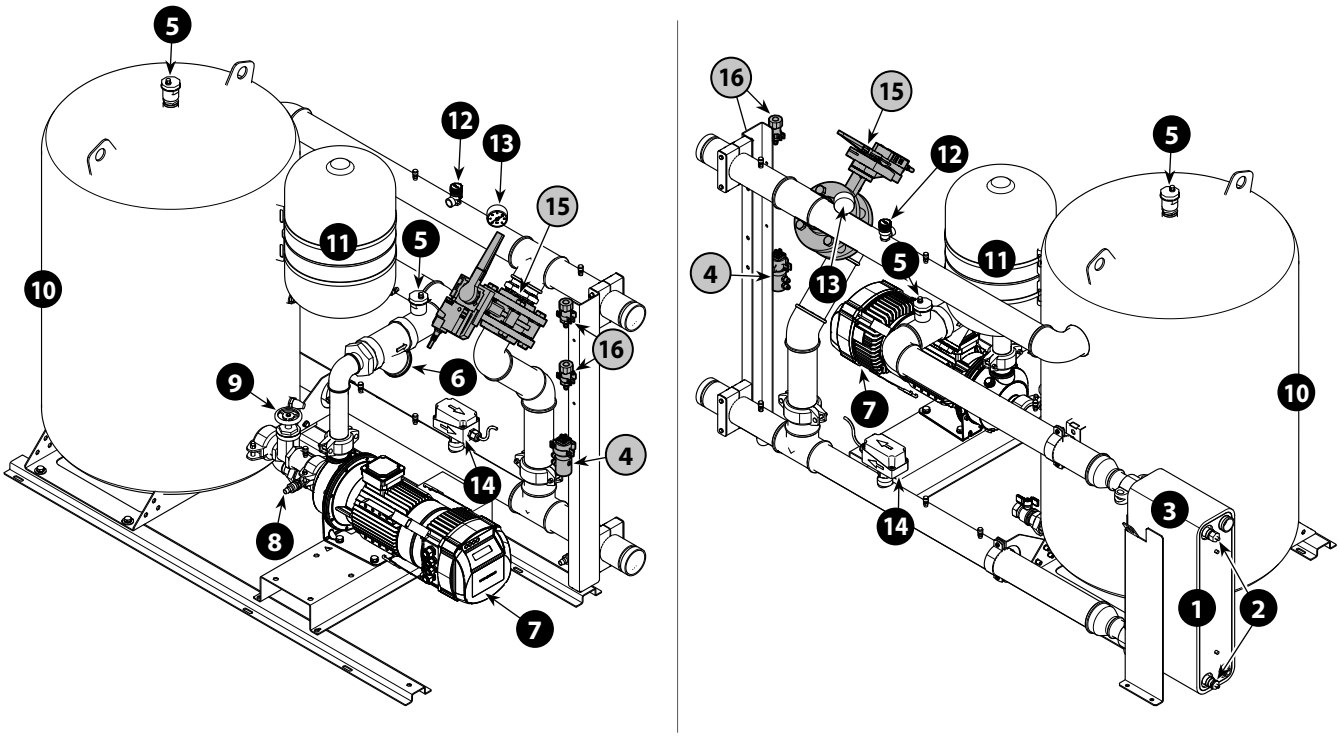

COMPONENTS PROVIDED AS STANDARD

1	Plate heat exchanger
2	Water temperature sensors
3	Antifreeze electric heater (standard in the heat exchanger and storage tank)
4	Differential pressure transducer
5	Air vent valve
6	Water filter
7	Pump
8	Drain valve
9	Cut-off valve
10	System buffer tank
11	Expansion Tank
12	Safety valve
13	Pressure gauges
14	Flow switch
15	Motorized by-pass valve
16	Pressure transducer

The differential pressure transducer (4) is located on the rear of the unit, near the two absolute pressure transducers (16), so it can be accessed for maintenance. The differential pressure transducer (4) is the starting point for the capillaries that are then connected to the evaporator inlet and outlet, as indicated in the hydraulic diagrams on the following pages.

System side heat exchanger	vers		0282	0302	0332	0352	0502	0552	0602	0652	0682	0702	0752	0604	0654	0704	0754
Min. flow rate	°	l/h	-	-	-	-	7853	8588	9986	10742	12999	14623	16118	9938	11494	13767	15558
	L	l/h	4487	5099	5792	6727	7617	8315	9600	10270	12656	14162	15534	9510	10888	13339	14979
	A	l/h	-	-	-	-	8342	9165	10638	11503	14108	15363	17203	10603	12231	14462	16349
	E	l/h	4765	5348	6026	6992	8090	8861	10249	11018	13715	14846	16500	10127	11909	13973	15712
Max. flow rate	°	l/h	-	-	-	-	23962	26192	30633	33706	39324	44212	49228	31959	35518	42567	46729
	L	l/h	14247	16252	18652	21015	23962	26192	30633	33706	39324	44212	49228	31959	35518	42567	46729
	A	l/h	-	-	-	-	24865	27471	30790	34218	40670	44531	49714	32127	37020	42699	47081
	E	l/h	14610	16881	18984	21571	24865	27471	30790	34218	40670	44531	49714	32127	37020	42699	47081

Permitted system flow rate variation (options W1-W2-W3-W4)	**Less than 10% per minute of the current flow rate ***

*** Example**

fig. 2

	Ecl 0602 °		
Min. flow rate	9986		
Current flow rate (l/h)	**12000**		**time: 3pm**
Flow rate variation (l/h)	*(- 10%)*	*(+ 10%)*	
	10800	**13200**	**time: 3.01pm**
Max. flow rate	30633		

	Ecl 0602 °		
Min. flow rate	9986		
Current flow rate (l/h)	**20000**		**time: 4pm**
Flow rate variation (l/h)	*(- 10%)*	*(+ 10%)*	
	18000	**22000**	**time: 4.01pm**
Max. flow rate	30633		

	Ecl 0602 °		
Min. flow rate	9986		
Current flow rate (l/h)	**30000**		**time: 5pm**
Flow rate variation (l/h)	*(- 10%)*	*(+ 10%)*	
	27000	**33000**	**time: 5.01pm**
Max. flow rate	30633		

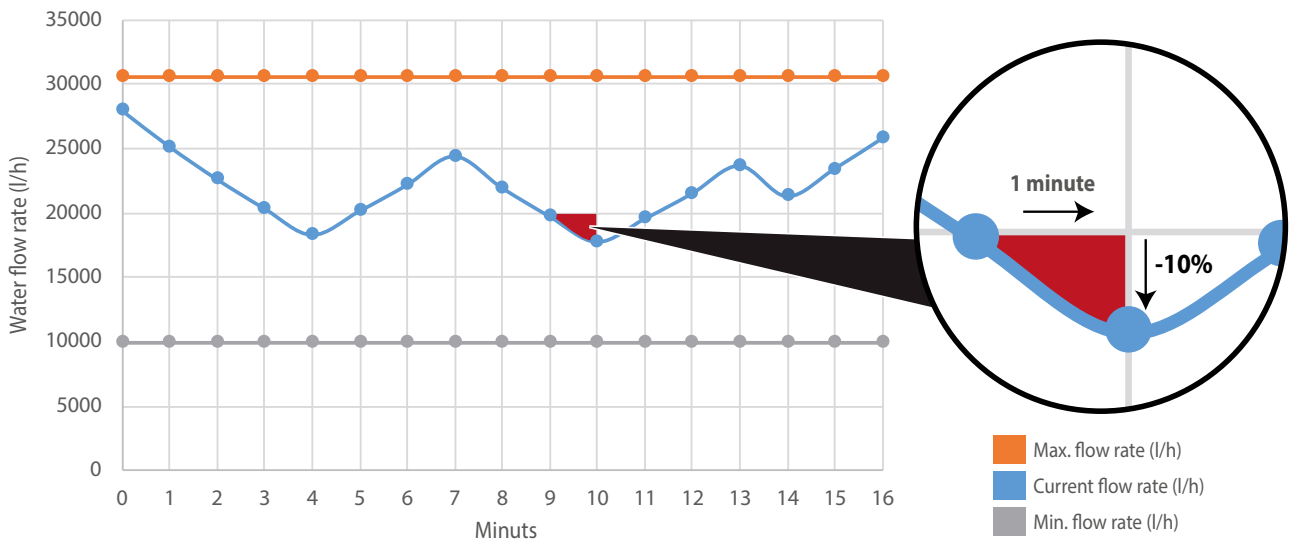

INTERNAL AND EXTERNAL HYDRAULIC CIRCUIT ECL H W1-W3 (WITH PUMP + STORAGE TANK + VARIABLE SPEED INVERTER)

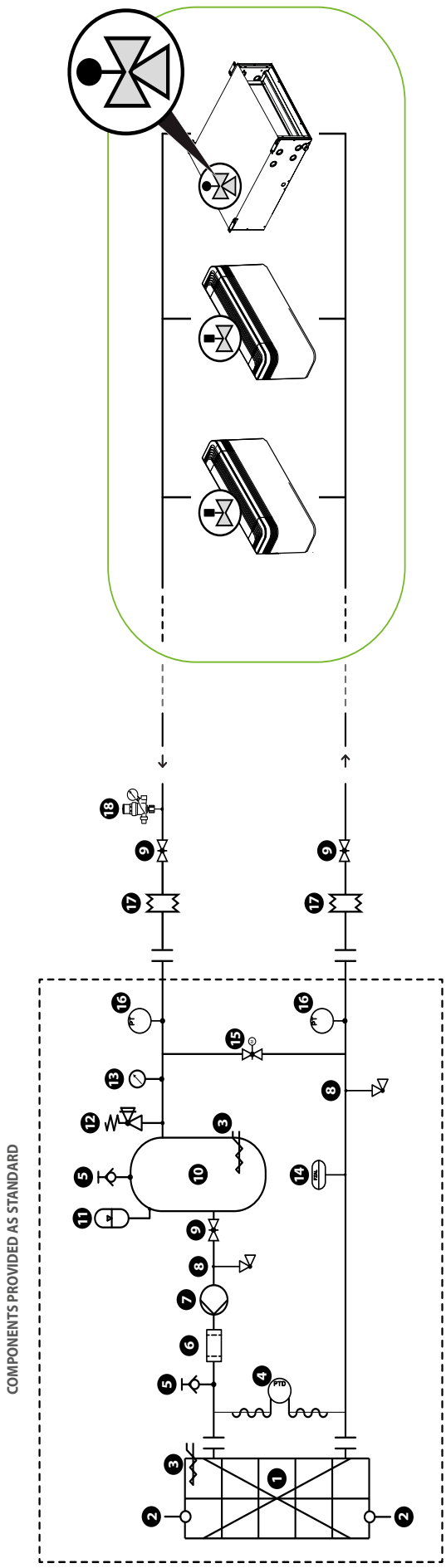

COMPONENTS PROVIDED AS STANDARD

1 Plate heat exchanger
2 Water temperature sensors
3 Antifreeze electric heater (standard in the heat exchanger and storage tank)
4 Differential pressure transducer
5 Air vent valve
6 Water filter
7 Pump
8 Drain valve
9 Cut-off valve
10 System buffer tank
11 Expansion Tank
12 Safety valve
13 Pressure gauges
14 Flow switch
15 Motorized by-pass valve
16 Pressure transducer

HYDRAULIC COMPONENTS RECOMMENDED EXTERNAL TO UNIT (RESPONSIBILITY OF THE INSTALLER)

17 Anti-vibration joints
18 Automatic Filling Valve
9 Cut-off valve

WARNING!
Make sure the system has an adequate number of terminals with 3-way valves, to guarantee at least the minimum water flow rate.

Do not fill up the hydraulic system by glycol near the suction of the pump. High concentration of glycol could stuck the pump. Do not use the pump to mix water and glycol

INTERNAL AND EXTERNAL HYDRAULIC CIRCUIT ECL H W2-W4 (WITH DOUBLE PUMP + STORAGE TANK + VARIABLE SPEED INVERTER)

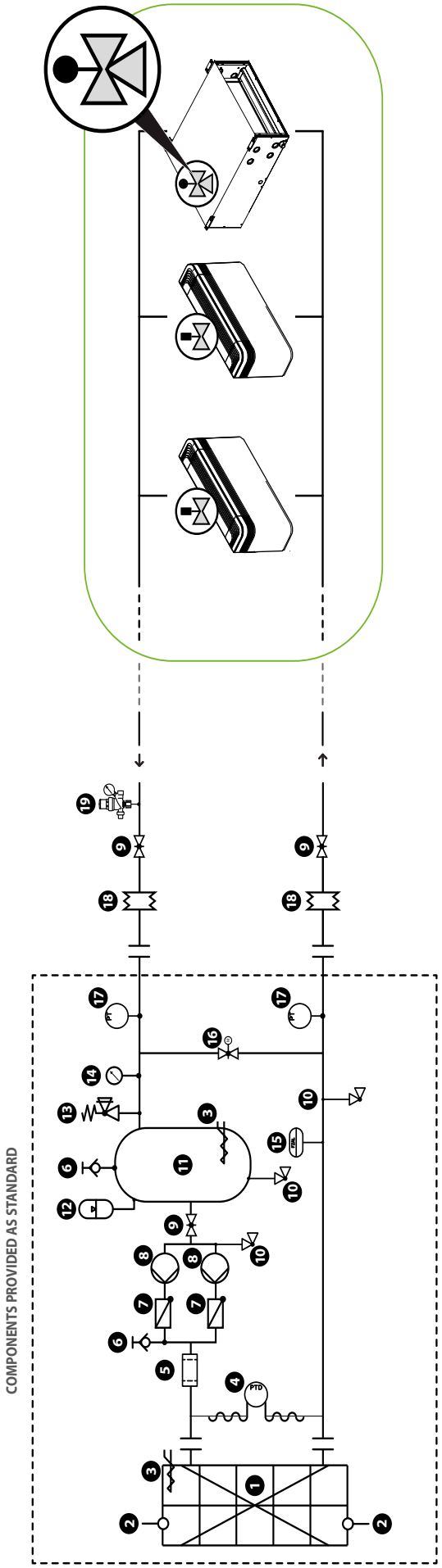

COMPONENTS PROVIDED AS STANDARD

1 Plate heat exchanger
2 Water temperature sensors
3 Antifreeze electric heater (standard in the heat exchanger and storage tank)
4 Differential pressure transducer
5 Water filter
6 Air vent valve
7 One way valve
8 Pump
9 Cut-off valve
10 Drain valve
11 System buffer tank
12 Expansion Tank
13 Safety valve
14 Pressure gauges
15 Flow switch
16 Motorized by-pass valve
17 Pressure transducer

HYDRAULIC COMPONENTS RECOMMENDED EXTERNAL TO UNIT (RESPONSIBILITY OF THE INSTALLER)

18 Anti-vibration joints
19 Automatic Filling Valve
9 Cut-off valve

WARNING!
Make sure the system has an adequate number of terminals with 3-way valves, to guarantee at least the minimum water flow rate.

Do not fill up the hydraulic system by glycol near the suction of the pump. High concentration of glycol could stuck the pump. Do not use the pump to mix water and glycol

REFRIGERANT CIRCUIT

ECL H 0282-0752 - VERSION WITH MECHANICAL THERMOSTATIC VALVE (°) / HEAT PUMP (H) / WITHOUT HEAT RECOVERY (°)

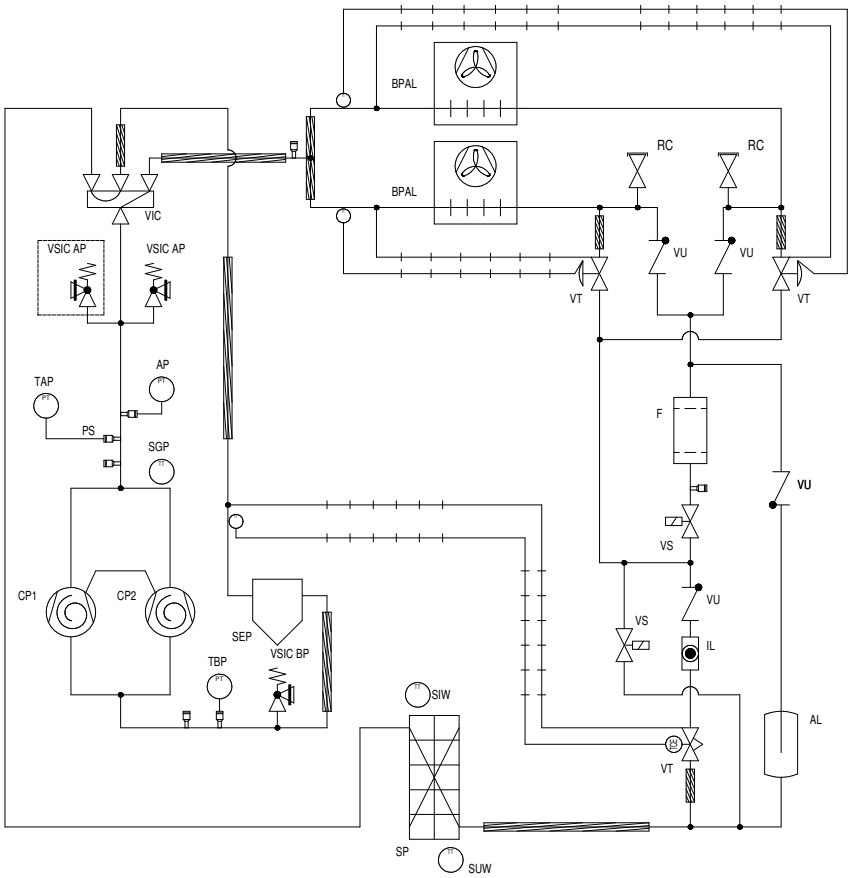

ECL H 0282-0752 - VERSION WITH ELECTRONIC THERMOSTATIC VALVE (X - Z) / HEAT PUMP (H) / WITHOUT HEAT RECOVERY (°)

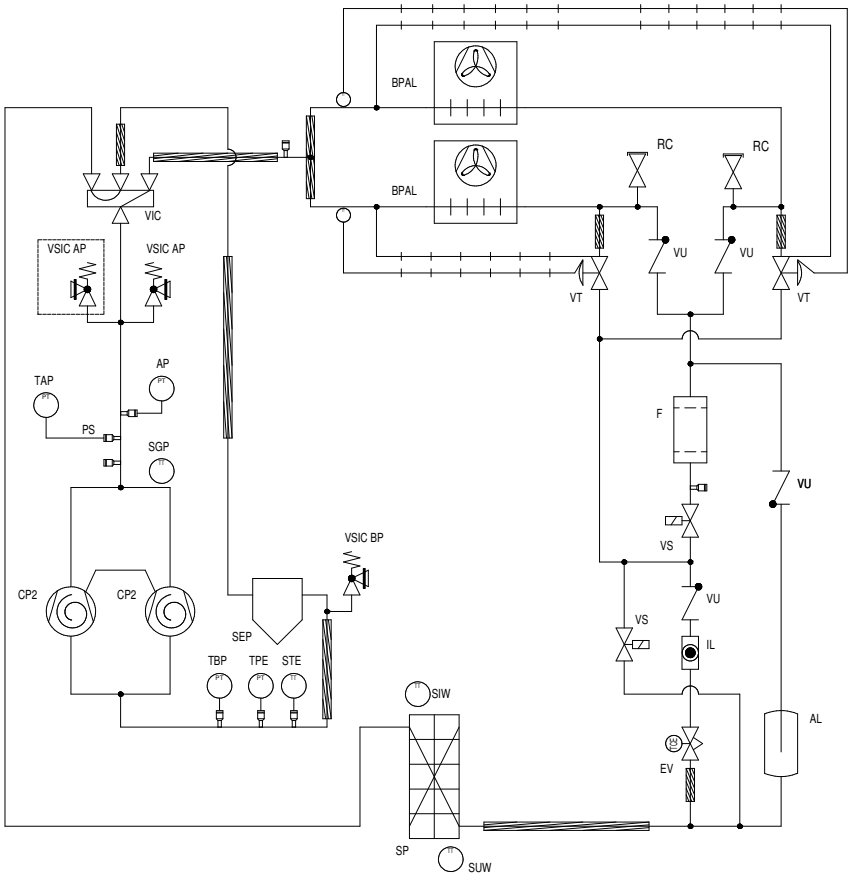

ECL H 0282-0752 - VERSION WITH DOUBLE MECHANICAL THERMOSTATIC VALVE (Y) / HEAT PUMP (H) / WITHOUT HEAT RECOVERY (°)

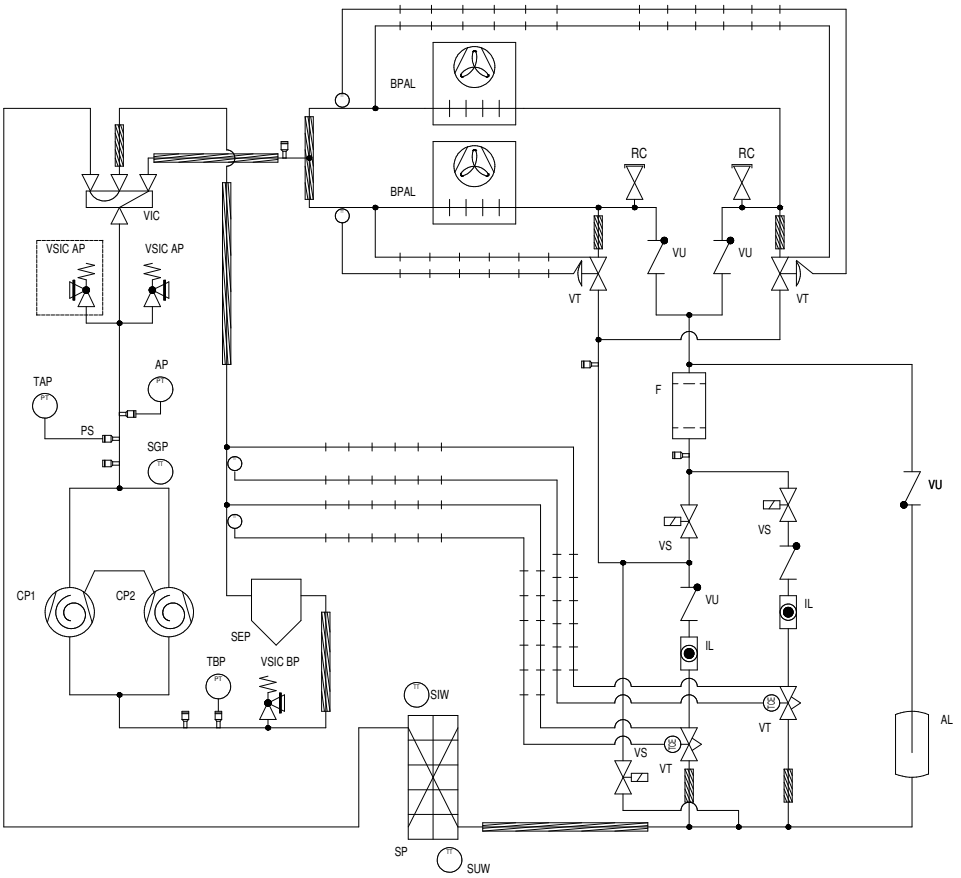

ECL H 0604-0754 - VERSION WITH MECHANICAL THERMOSTATIC VALVE (°) / COOLING MODE / WITHOUT HEAT RECOVERY (°)

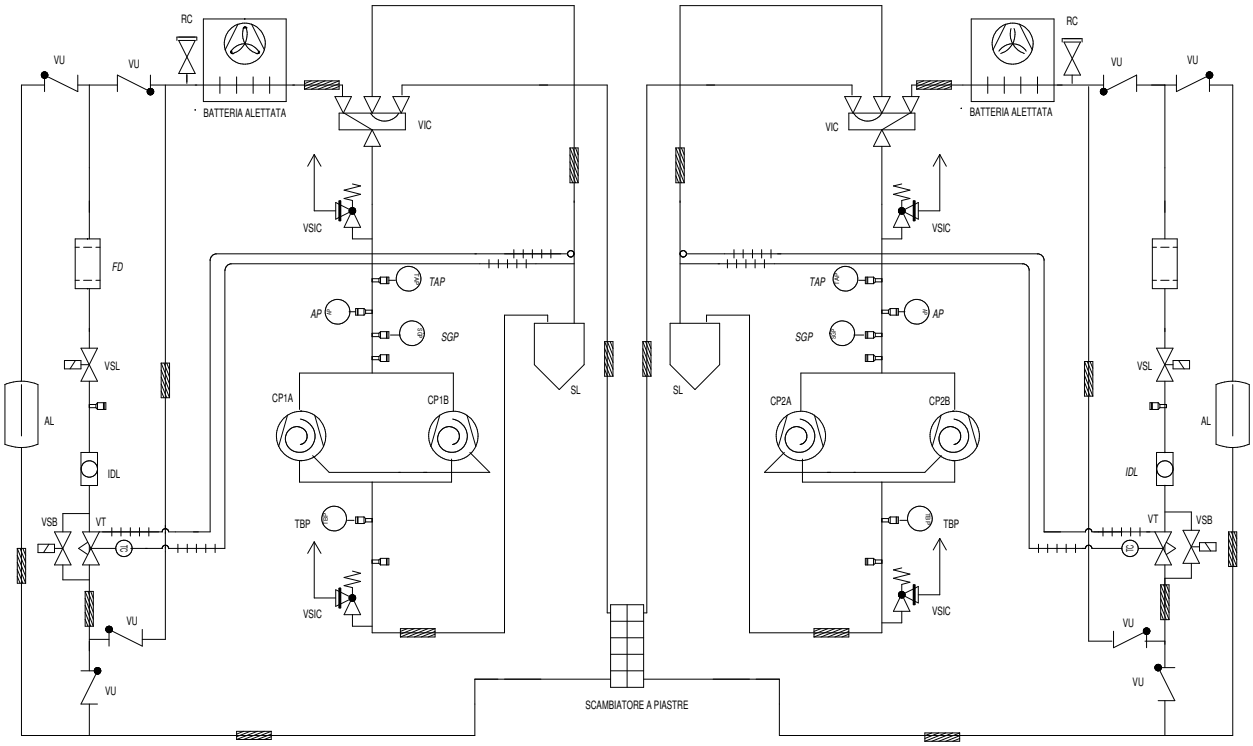

ECL H 0604-0754 - VERSION WITH MECHANICAL THERMOSTATIC VALVE (°) / HEAT PUMP (H) / WITHOUT HEAT RECOVERY (°)

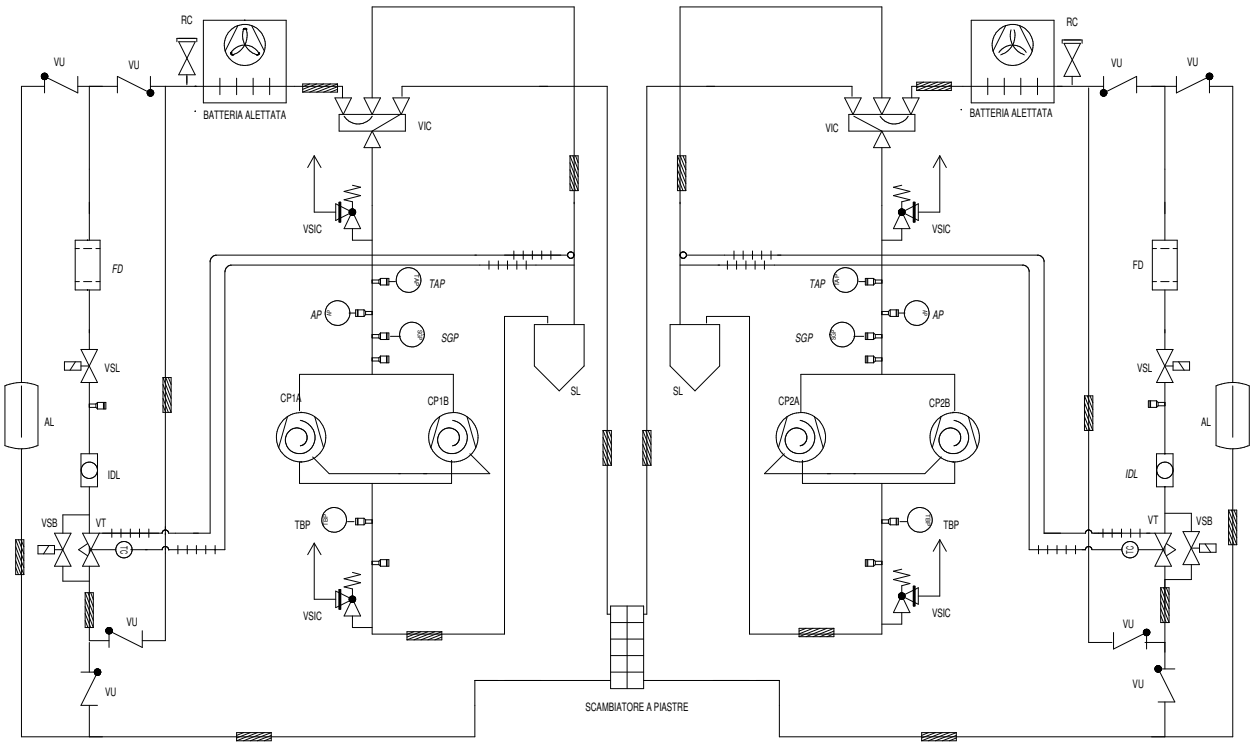

ECL H 0604-0754 - VERSION WITH ELECTRONIC THERMOSTATIC VALVE (X - Z) / COOLING MODE / WITHOUT HEAT RECOVERY (°)

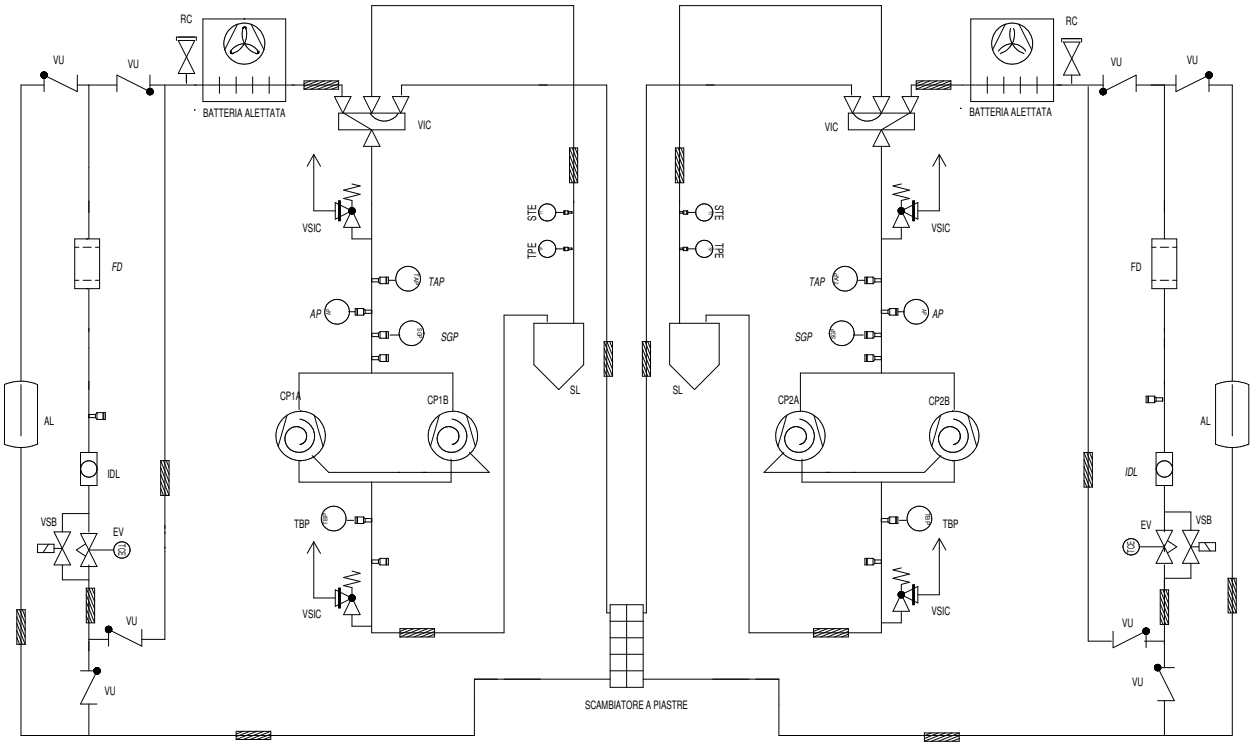

ECL H 0604-0754 - VERSION WITH ELECTRONIC THERMOSTATIC VALVE (X - Z) / HEAT PUMP (H) / WITHOUT HEAT RECOVERY (°)

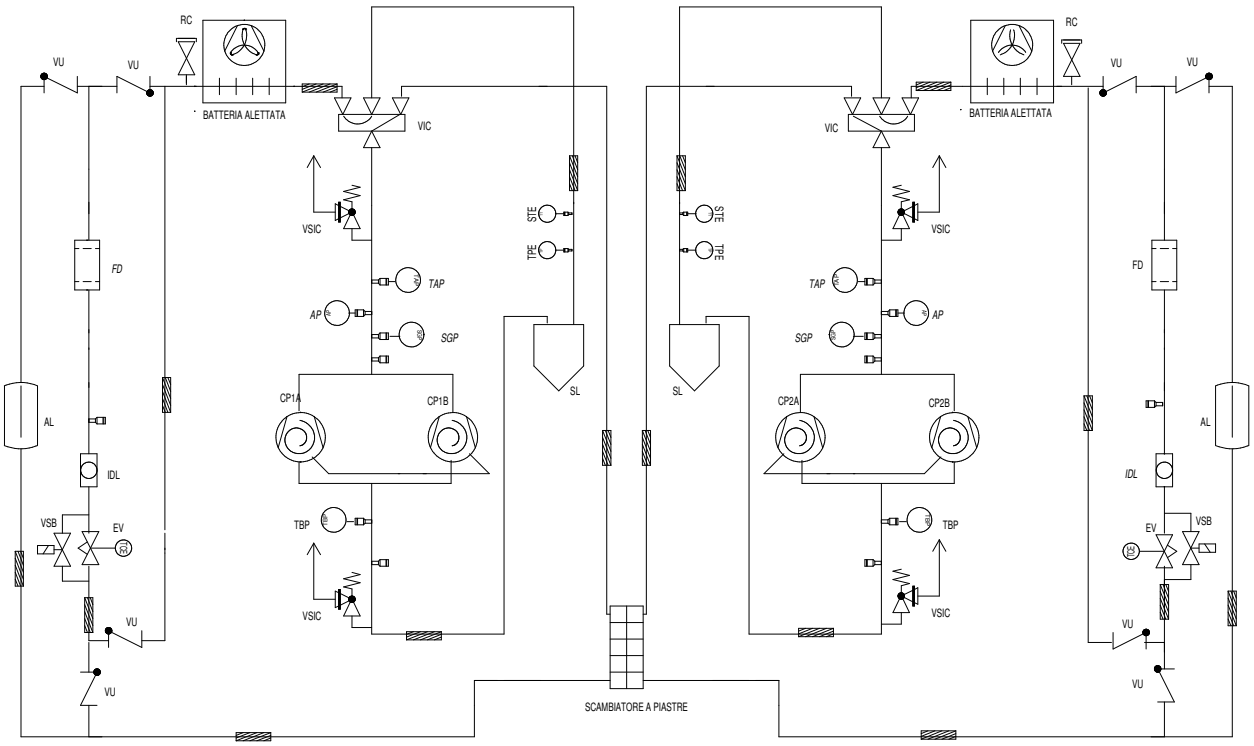

ECL H 0282-0752 - VERSION WITH MECHANICAL THERMOSTATIC VALVE (°) / HEAT PUMP (H) / WITH DESUPERHEATER (D)

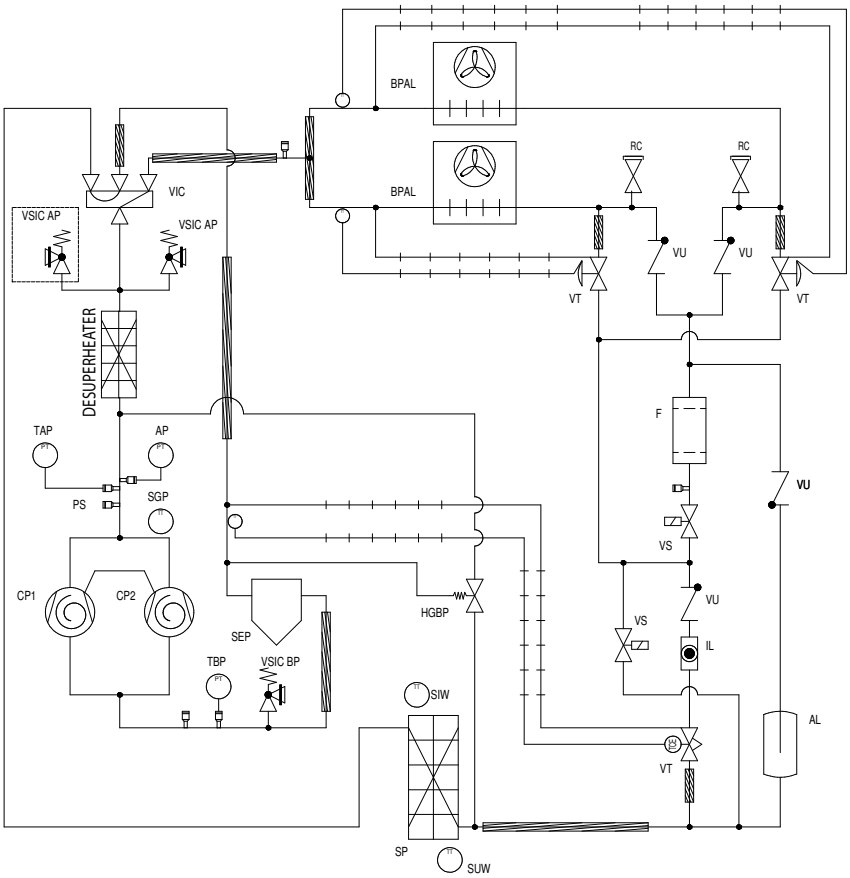

ECL H 0282-0752 - VERSION WITH ELECTRONIC THERMOSTATIC VALVE (X - Z) / HEAT PUMP (H) / WITH DESUPERHEATER (D)

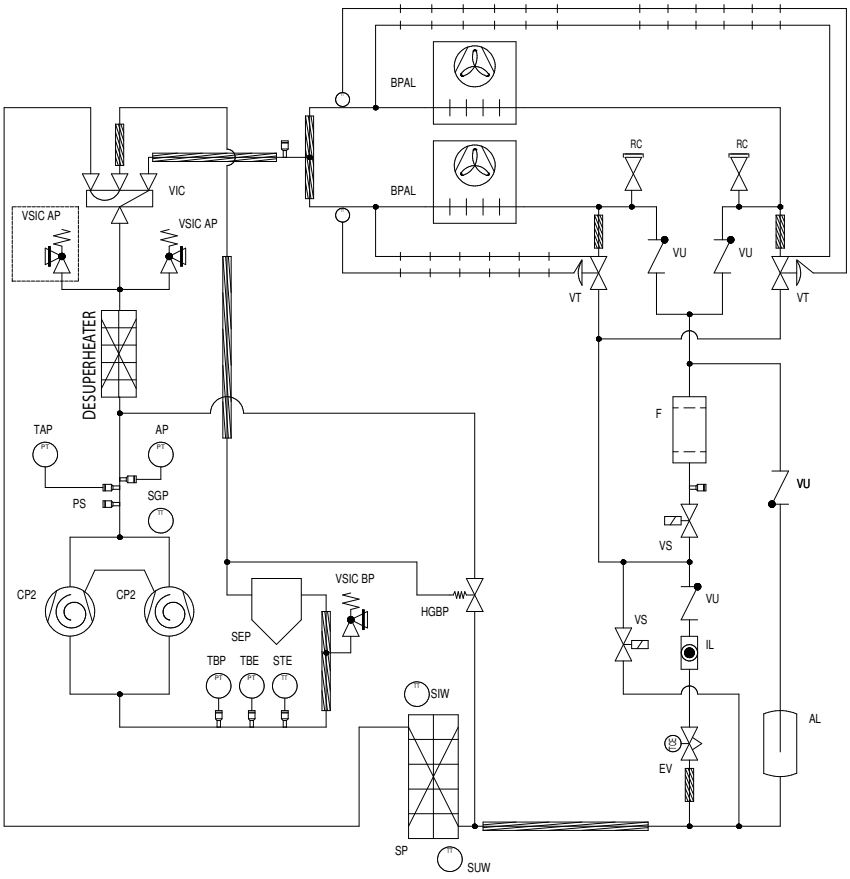

ECL H 0604-0754 - VERSION WITH MECHANICAL THERMOSTATIC VALVE (°) / HEAT PUMP (H) / WITH DESUPERHEATER (D)

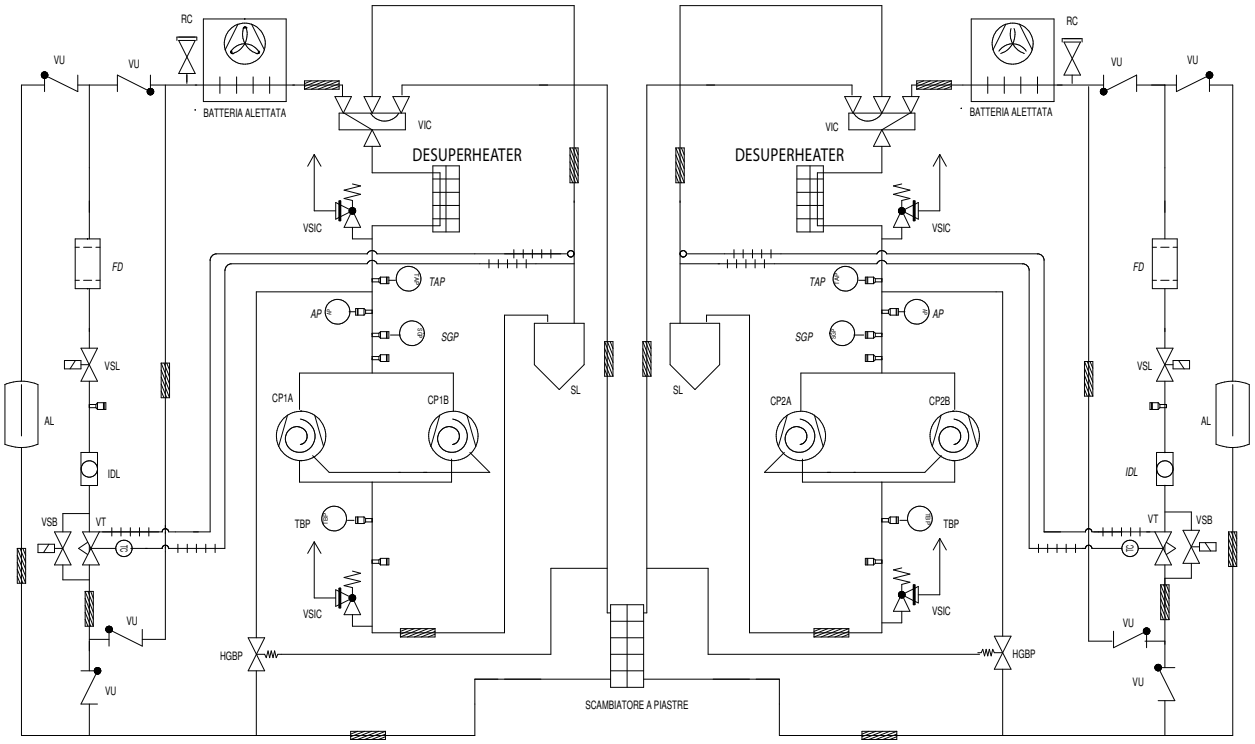

Key:

SYMBOL	SYMBOL NAME	FUNCTION
	SP	Plate heat exchanger
	CP	Scroll compressors
	LINEE-REGOL	Adjustment line
	PRESA-SERVIZIO	Pressure plug
	TUBI-ISOL	Insulated piping
	RUG	Tap
	F	Filter drier
	VSIC AP/BP	Safety valve
	VSL	Solenoid valve
TCE	EV1	Electronic thermostatic expansion valve
	VT	Mechanical thermostatic expansion valve
	IL	Liquid indicator

Key:

SYMBOL	SYMBOL NAME	FUNCTION
	BPAL	Heat exchanger with finned coil with fan
	VBGC	Hot gas injection valve
PSH	AP	High pressure swit
PT	TAP / TBP	Low/High pressure transducer
PT	TPE	Electronic expansion valve pressure transducer
TT	SIW / SUW	Water temperature sensors (IN/OUT)
TT	SGA / SGP	Suction/Pressing gas temperature probe
TT	STE	Electronic expansion valve temperature probe
	VU	One way valve
	RL	Liquid accumulator
	RC	Loading cock
	VIC	Cycle inverter valve 4 way

ACCESSORIES

AER485P1
RS-485 interface for supervision systems with MODBUS protocol.

AERNET
The device makes it possible to control the remote management and monitoring of a chiller by means of a PC, smartphone or tablet with Cloud connection. AERNET acts as Master while each connected unit is configured as Slave up to a maximum of 6 units;with a simple click, you can also save on your own terminal a log file with all data of the connected units for possible post-analysis.

PGD1
Simplified remote panel. This makes it possible to carry out the unit's basic controls with the signalling of alarms.

MULTICHILLER_EVO
Control system to control, activate and deactivate the individual chillers in a system in which several units are installed in parallel to guarantee constant delivery to the heat exchangers.

DCPX
Device for the control of the condensing temperature, with continuous modulation of the fans' speed through a pressure transducer. **Is fitted as standard on silenced version (from size 0502 to 0754) and with desuperheater**

VT
Anti-vibrations group.

ACCESSORIES INSTALLED IN THE FACTORY

C-TOUCH
State-of-the-art 7" touchscreen keypad for easy navigation through the various screens, where you can modify the operating parameters and view the real time trend of certain values in graphic format.

DRE ECL
Current reduction electronic device, available only for power supplies 400V/3/50Hz

RIF
Current phase advancer, connected in parallel to the motor, allows a 10% reduction of input current.

GP
Protections grilles for the coils and the cooling circuit.

COMPATIBILITY with **VMF SYSTEM**
For further information on system, refer to specific documentation.

COMPATIBILITY OF ACCESSORIES

Mod. ECL	vers.	0282	0302	0332	0352	0502	0552	0602	0652	0682	0702	0752	0604	0654	0704	0754
AER485P1		•	•	•	•	•	•	•	•	•	•	•	•	•	•	•
AERNET		•	•	•	•	•	•	•	•	•	•	•	•	•	•	•
PGD1		•	•	•	•	•	•	•	•	•	•	•	•	•	•	•
MULTICHILLER_EVO		•	•	•	•	•	•	•	•	•	•	•	•	•	•	•
DCPX standard fans option (°)	°	-	-	-	-	142	142	142	142	143	143	143	142	142	143	143
	L	140	140	140	140	standard	standard	standard	standard	standard	standard	standard	standard	standard	standard	standard
	A	-	-	-	-	142	142	142	142	143	143	143	142	143	143	143
	E	140	140	140	140	standard	standard	standard	standard	standard	standard	standard	standard	standard	standard	standard
DCPX enlarged fans option (M)	°	-	-	-	-	-	-	-	-	-	-	-	-	-	-	-
	L	141	141	141	141	-	-	-	-	-	-	-	-	-	-	-
	A	-	-	-	-	-	-	-	-	-	-	-	-	-	-	-
	E	141	141	141	141	-	-	-	-	-	-	-	-	-	-	-
VT hydronic kit 00-P1-P2-P3-P4-I1-I2-I3-I4	°	-	-	-	-	11	11	11	11	22	22	22	11	11	22	22
	L	17	17	17	17	11	11	11	11	22	22	22	11	11	22	22
	A	-	-	-	-	11	11	11	11	22	22	22	11	22	22	22
	E	17	17	17	17	11	11	11	11	22	22	22	11	22	22	22
VT hydronic kit 02-03-04-05-06-07-08-K1-K2-K3-K4-W1-W2-W3-W4	°	-	-	-	-	11	11	11	11	22	22	22	11	11	22	22
	L	13	13	13	13	11	11	11	11	22	22	22	11	11	22	22
	A	-	-	-	-	11	11	11	11	22	22	22	11	22	22	22
	E	13	13	13	13	11	11	11	11	22	22	22	11	22	22	22
Accessories installed in the factory																
C-TOUCH		•	•	•	•	•	•	•	•	•	•	•	•	•	•	•
DREECL (1)		282	302	332	352	502	552	602	652	682	702	752	604	654	704	754
RIF (1)		0282	0302	0332	0352	0502	0552	0602	0652	0682	0702	0752	0604	0654	0704	0754
GP *	°	-	-	-	-	2 (x2)	2 (x2)	2 (x2)	2 (x2)	2 (x3)	2 (x3)	2 (x3)	2 (x2)	2 (x2)	2 (x3)	2 (x3)
	L	3	3	4	4	2 (x2)	2 (x2)	2 (x2)	2 (x2)	2 (x3)	2 (x3)	2 (x3)	2 (x2)	2 (x2)	2 (x3)	2 (x3)
	A	-	-	-	-	2 (x2)	2 (x2)	2 (x2)	2 (x2)	2 (x3)	2 (x3)	2 (x3)	2 (x2)	2 (x3)	2 (x3)	2 (x3)
	E	3	4	4	4	2 (x2)	2 (x2)	2 (x2)	2 (x2)	2 (x3)	2 (x3)	2 (x3)	2 (x2)	2 (x3)	2 (x3)	2 (x3)

(1) Available only with power supply 400V/3N/50Hz. For more information please contact the head office.
* (x2) (x3) the number in brackets indicates the quantity to order

PERFORMANCE SPECIFICATIONS

ECL H (°-L-A-E)

Size ECL H	Ver.		0282	0302	0332	0352	0502	0552	0602	0652	0682	0702	0752	0604	0654	0704	0754
Performance in cooling mode																	
Cooling capacity	°	kW	-	-	-	-	91,2	99,7	116,0	124,7	151,0	169,9	187,2	115,4	133,4	159,9	180,8
	L	kW	52,1	59,2	67,3	78,1	88,5	96,5	111,5	119,3	147,0	164,5	180,5	110,4	126,4	154,9	174,0
	A	kW	-	-	-	-	96,9	106,5	123,6	133,6	163,9	178,5	199,9	123,1	142,1	168,0	190,0
	E	kW	55,4	62,1	70,0	81,2	94,0	103,0	119,1	128,0	159,4	172,5	191,7	117,6	138,3	162,3	182,6
Input power	°	kW	-	-	-	-	33,5	37,5	42,6	47,8	51,7	60,0	69,8	46,2	51,2	58,0	65,7
	L	kW	19,5	22,0	24,8	29,5	34,1	38,3	44,1	49,9	52,3	61,5	72,5	48,4	54,2	59,2	67,8
	A	kW	-	-	-	-	32,3	36,1	39,5	45,0	50,7	57,0	66,5	43,3	47,2	55,4	62,8
	E	kW	18,5	21,0	23,7	28,3	32,8	36,9	40,7	46,9	51,4	58,5	69,3	44,7	47,7	56,7	64,9
System side water flow rate	°	l/h	-	-	-	-	15705	17176	19972	21483	25997	29246	32236	19875	22987	27533	31116
	L	l/h	8974	10197	11583	13454	15234	16629	19199	20540	25312	28323	31067	19020	21776	26677	29958
	A	l/h	-	-	-	-	16684	18330	21276	23006	28215	30726	34406	21205	24461	28924	32697
	E	l/h	9530	10696	12052	13983	16180	17722	20498	22036	27430	29691	33000	20254	23818	27946	31424
System side pressure drops	°	kPa	-	-	-	-	35	42	37	43	50	61	74	44	44	65	59
	L	kPa	33	42	33	45	33	39	34	39	48	58	69	40	40	60	55
	A	kPa	-	-	-	-	26	31	32	38	44	52	56	38	50	50	54
	E	kPa	23	29	26	35	24	29	30	34	41	49	51	34	48	47	50
EER	°	W/W	-	-	-	-	2,72	2,66	2,72	2,61	2,92	2,83	2,68	2,50	2,60	2,76	2,75
	L	W/W	2,67	2,69	2,71	2,65	2,60	2,52	2,53	2,39	2,81	2,68	2,49	2,28	2,33	2,62	2,57
	A	W/W	-	-	-	-	3,00	2,95	3,13	2,97	3,23	3,13	3,01	2,84	3,01	3,03	3,03
	E	W/W	3,00	2,96	2,95	2,86	2,86	2,79	2,92	2,73	3,10	2,95	2,77	2,63	2,90	2,87	2,81
Performance in heating mode																	
Heating capacity	°	kW	-	-	-	-	96,8	105,8	123,7	136,1	158,7	178,4	198,7	129,0	143,4	171,8	188,6
	L	kW	57,5	65,7	75,3	84,9	96,8	105,8	123,7	136,1	158,7	178,4	198,7	129,0	143,4	171,8	188,6
	A	kW	-	-	-	-	100,3	110,9	124,3	138,2	164,1	179,7	200,6	129,7	149,4	172,3	190,0
	E	kW	59,0	68,2	76,6	87,1	100,3	110,9	124,3	138,2	164,1	179,7	200,6	129,7	149,4	172,3	190,0
Input power	°	kW	-	-	-	-	31,0	33,8	38,7	43,3	51,2	58,2	66,0	42,7	47,7	57,3	61,8
	L	kW	17,6	20,7	23,1	26,9	31,0	33,8	38,7	43,3	51,2	58,2	66,0	42,6	47,7	57,3	61,8
	A	kW	-	-	-	-	30,7	33,5	37,6	42,0	50,2	56,3	62,9	40,5	46,7	54,3	59,5
	E	kW	17,5	20,3	22,9	26,4	30,7	33,5	37,6	42,0	50,2	56,3	62,9	40,5	46,7	54,3	59,5
System side water flow rate	°	l/h	-	-	-	-	16773	18334	21442	23594	27527	30948	34459	22371	24862	29796	32710
	L	l/h	9972	11376	13056	14710	16773	18334	21442	23594	27527	30948	34459	22371	24862	29796	32710
	A	l/h	-	-	-	-	17405	19229	21553	23952	28469	31171	34799	22488	25913	29888	32956
	E	l/h	10226	11816	13288	15099	17405	19229	21553	23952	28469	31171	34799	22488	25913	29888	32956
System side pressure drops	°	kPa	-	-	-	-	40	48	43	52	56	69	84	56	52	76	65
	L	kPa	41	53	42	54	40	47	43	52	56	69	84	55	52	75	65
	A	kPa	-	-	-	-	28	34	33	41	45	54	57	42	56	54	55
	E	kPa	26	35	31	41	28	34	33	41	45	54	57	42	56	54	55
COP	°	W/W	-	-	-	-	3,12	3,13	3,20	3,15	3,10	3,07	3,01	3,03	3,01	3,00	3,05
	L	W/W	3,27	3,17	3,26	3,16	3,12	3,13	3,20	3,15	3,10	3,07	3,01	3,03	3,01	3,00	3,05
	A	W/W	-	-	-	-	3,27	3,31	3,31	3,29	3,27	3,19	3,19	3,20	3,20	3,17	3,19
	E	W/W	3,37	3,36	3,35	3,30	3,27	3,31	3,31	3,29	3,27	3,19	3,19	3,20	3,20	3,17	3,19

Performance in cooling mode (14511:2018)

Water temperature system side (in/out)	12°C/7°C
Outdoor air temperature	35°C

Performance in heating mode (14511:2018)

Water temperature system side (in/out)	40°C/45°C;
Outdoor air temperature	7°C b.s/6°C b.u.

PERFORMANCE SPECIFICATIONS

ECL H (°-L-A-E)

Size ECL H	Ver.		0282	0302	0332	0352	0502	0552	0602	0652	0682	0702	0752	0604	0654	0704	0754
Cooling capacity with low leaving water temp (UE n° 2016/2281)																	
SEER	°	W/W	-	-	-	-	3,92	3,83	3,99	3,91	4,14	3,97	3,88	3,70	3,67	3,73	3,76
	L	W/W	4,10	4,11	4,11	4,00	3,88	3,83	3,93	3,89	4,08	3,89	3,81	3,68	3,64	3,70	3,71
	A	W/W	-	-	-	-	4,21	4,14	4,39	4,20	4,38	4,27	4,24	3,93	3,92	3,99	4,06
	E	W/W	4,28	4,32	4,22	4,24	4,17	4,10	4,33	4,12	4,35	4,21	4,16	3,86	3,93	3,98	3,92
ηsc	°	%	-	-	-	-	154	150	157	153	163	156	152	145	144	146	147
	L	%	161	161	161	157	152	150	154	153	160	152	149	144	143	145	146
	A	%	-	-	-	-	165	163	173	165	172	168	167	154	154	157	160
	E	%	168	170	166	166	164	161	170	162	171	165	163	151	154	156	154
Performance in average climatic conditions EU no. 813/2013 Pdesignh ≤ 400kW																	
Pdesignh	°		-	-	-	-	89	97	112	125	145	163	183	117	130	158	172
	L		52	60	68	78	89	97	112	125	145	163	183	117	130	158	172
	A		-	-	-	-	90	100	112	126	149	164	183	117	135	157	174
	E		54	62	69	79	90	100	112	126	149	164	183	117	135	157	174
SCOP	°		-	-	-	-	3,47	3,56	3,58	3,58	3,43	3,51	3,52	3,33	3,31	3,22	3,29
	L		3,98	3,90	3,88	3,83	3,47	3,56	3,58	3,58	3,43	3,51	3,52	3,33	3,31	3,22	3,29
	A		-	-	-	-	3,54	3,65	3,65	3,66	3,57	3,61	3,62	3,40	3,38	3,29	3,40
	E		4,03	4,04	4,03	3,89	3,54	3,65	3,65	3,66	3,57	3,61	3,62	3,40	3,38	3,29	3,40
ηsh	°	%	-	-	-	-	136	139	140	140	134	137	138	130	129	126	129
	L	%	156	153	152	150	136	139	140	140	134	137	138	130	129	126	129
	A	%	-	-	-	-	138	143	143	144	140	141	142	133	132	128	133
	E	%	158	159	158	153	138	143	143	144	140	141	142	133	132	128	133

GENERAL SPECIFICATIONS

Size ECL H	Ver.		0282	0302	0332	0352	0502	0552	0602	0652	0682	0702	0752	0604	0654	0704	0754
Electrical data																	
Total input current (in cooling mode)	°	A	-	-	-	-	61	67	74	83	90	102	116	83	92	105	116
	L	A	35	41	47	55	59	66	74	84	87	100	116	84	94	103	116
	A	A	-	-	-	-	57	61	68	74	85	94	102	73	79	99	106
	E	A	32	37	42	47	56	61	68	75	83	93	102	74	76	98	106
Total input current (in heating mode)	°	A	-	-	-	-	56	60	68	76	89	99	110	77	87	104	111
	L	A	32	38	43	51	56	60	68	76	89	99	110	77	87	104	111
	A	A	-	-	-	-	56	60	67	74	87	96	106	73	86	99	107
	E	A	33	38	44	50	56	60	67	74	87	96	106	73	86	99	107
Maximum current (F.L.A.)	°	A	-	-	-	-	83	89	97	105	126	144	161	127	133	149	161
	L	A	58	62	65	72	83	89	97	105	126	144	161	127	133	149	161
	A	A	-	-	-	-	83	89	97	105	126	144	161	127	137	149	161
	E	A	59	62	66	72	83	89	97	105	126	144	161	127	137	149	161
Peak current (L.R.A.)	°	A	-	-	-	-	268	274	321	329	371	388	486	236	242	289	346
	L	A	155	171	174	212	268	274	321	329	371	388	486	236	242	289	346
	A	A	-	-	-	-	268	274	321	329	371	388	486	236	246	289	346
	E	A	156	171	175	212	268	274	321	329	371	388	486	236	246	289	346
Compressors																	
Driver			On-Off														
Type			Scroll														
N° compressors	°	n°	-	-	-	-	2	2	2	2	2	2	2	4	4	4	4
	L	n°	2	2	2	2	2	2	2	2	2	2	2	4	4	4	4
	A	n°	-	-	-	-	2	2	2	2	2	2	2	4	4	4	4
	E	n°	2	2	2	2	2	2	2	2	2	2	2	4	4	4	4
N° circuits	°	n°	-	-	-	-	1	1	1	1	1	1	1	2	2	2	2
	L	n°	1	1	1	1	1	1	1	1	1	1	1	2	2	2	2
	A	n°	-	-	-	-	1	1	1	1	1	1	1	2	2	2	2
	E	n°	1	1	1	1	1	1	1	1	1	1	1	2	2	2	2
Partialisation (of the unit) with mechanical thermostatic valve	°	%	-	-	-	-	44	50	44	50	43	50	44	22	25	25	22
	L	%	50	44	50	50	44	50	44	50	43	50	44	22	25	25	22
	A	%	-	-	-	-	44	50	44	50	43	50	44	22	25	25	22
	E	%	50	44	50	50	44	50	44	50	43	50	44	22	25	25	22
Partialisation (of the unit) with electronic thermostatic valve	°	%	-	-	-	-	44	50	44	50	43	50	44	22	25	25	22
	L	%	50	44	50	50	44	50	44	50	43	50	44	22	25	25	22
	A	%	-	-	-	-	44	50	44	50	43	50	44	22	25	25	22
	E	%	50	44	50	50	44	50	44	50	43	50	44	22	25	25	22
Refrigerant																	
Type of refrigerant			R410A														
Refrigerant load	C1	° kg	-	-	-	-	12,65	12,55	16,45	16,49	23,98	25,04	25,12	9,06	10,38	12,31	12,31
	C2		-	-	-	-	-	-	-	-	-	-	-	9,06	10,38	12,31	12,31
	C1	**L** kg	9,39	9,42	11,05	11,05	12,65	12,55	16,45	16,49	23,98	25,04	25,12	9,06	10,38	12,31	12,31
	C2		-	-	-	-	-	-	-	-	-	-	-	9,06	10,38	12,31	12,31
	C1	**A** kg	-	-	-	-	15,68	15,58	19,15	19,19	28,54	29,54	29,76	9,84	10,88	13,60	13,59
	C2		-	-	-	-	-	-	-	-	-	-	-	9,84	10,88	13,60	13,59
	C1	**E** kg	9,48	11,02	11,14	14,18	15,68	15,58	19,15	19,19	28,54	29,54	29,76	9,84	10,88	13,60	13,59
	C2		-	-	-	-	-	-	-	-	-	-	-	9,84	10,88	13,60	13,59
Oil																	
Oil type			POE														
Oil load	C1	l	-	-	-	-	7,8	8,9	8,9	8,9	10,7	12,6	12,6	6,5	6,5	6,8	7,8
	C2	l	-	-	-	-	-	-	-	-	-	-	-	6,5	6,5	6,8	7,8
	°	l	-	-	-	-	7,8	8,9	8,9	8,9	10,7	12,6	12,6	13,0	13,0	13,5	15,6
	L	l	6,5	6,5	6,5	6,8	7,8	8,9	8,9	8,9	10,7	12,6	12,6	13,0	13,0	13,5	15,6
	A	l	-	-	-	-	7,8	8,9	8,9	8,9	10,7	12,6	12,6	13,0	13,0	13,5	15,6
	E	l	6,5	6,5	6,5	6,8	7,8	8,9	8,9	8,9	10,7	12,6	12,6	13,0	13,0	13,5	15,6

GENERAL SPECIFICATIONS

Size ECL H	Ver.		0282	0302	0332	0352	0502	0552	0602	0652	0682	0702	0752	0604	0654	0704	0754
System side heat exchanger																	
Type			Plates														
Number	**all**	n°	1														
Min. flow rate	°	l/h	-	-	-	-	7853	8588	9986	10742	12999	14623	16118	9938	11494	13767	15558
	L	l/h	4487	5099	5792	6727	7617	8315	9600	10270	12656	14162	15534	9510	10888	13339	14979
	A	l/h	-	-	-	-	8342	9165	10638	11503	14108	15363	17203	10603	12231	14462	16349
	E	l/h	4765	5348	6026	6992	8090	8861	10249	11018	13715	14846	16500	10127	11909	13973	15712
Max. flow rate	°	l/h	-	-	-	-	23962	26192	30633	33706	39324	44212	49228	31959	35518	42567	46729
	L	l/h	14247	16252	18652	21015	23962	26192	30633	33706	39324	44212	49228	31959	35518	42567	46729
	A	l/h	-	-	-	-	24865	27471	30790	34218	40670	44531	49714	32127	37020	42699	47081
	E	l/h	14610	16881	18984	21571	24865	27471	30790	34218	40670	44531	49714	32127	37020	42699	47081
Hydraulic connections (in/out)	°	ø	-	-	-	-	2 1/2"	2 1/2"	2 1/2"	2 1/2"	2 1/2"	2 1/2"	2 1/2"	2 1/2"	2 1/2"	2 1/2"	2 1/2"
	L	ø	2 1/2"	2 1/2"	2 1/2"	2 1/2"	2 1/2"	2 1/2"	2 1/2"	2 1/2"	2 1/2"	2 1/2"	2 1/2"	2 1/2"	2 1/2"	2 1/2"	2 1/2"
	A	ø	-	-	-	-	2 1/2"	2 1/2"	2 1/2"	2 1/2"	2 1/2"	2 1/2"	2 1/2"	2 1/2"	2 1/2"	2 1/2"	2 1/2"
	E	ø	2 1/2"	2 1/2"	2 1/2"	2 1/2"	2 1/2"	2 1/2"	2 1/2"	2 1/2"	2 1/2"	2 1/2"	2 1/2"	2 1/2"	2 1/2"	2 1/2"	2 1/2"
Resistance	**all**	n°/W	1/75	1/75	1/75	1/75	1/75	1/75	1/75	1/75	1/75	1/75	1/75	1/150	1/150	1/150	1/150
Contenuto acqua unità																	
Water content Versions 00	°	l	-	-	-	-	27	27	29	29	35	35	35	31	33	37	41
	L	l	23	23	28	28	27	27	29	29	35	35	35	31	33	37	41
	A	l	-	-	-	-	29	29	31	31	38	38	40	33	37	41	44
	E	l	25	28	30	30	29	29	31	31	38	38	40	33	37	41	44
Water content Versions P1 / P3 / K1 / K3	°	l	-	-	-	-	32	32	34	34	40	40	40	36	38	42	46
	L	l	28	28	33	33	32	32	34	34	40	40	40	36	38	42	46
	A	l	-	-	-	-	34	34	36	36	43	43	45	38	42	46	49
	E	l	30	33	35	35	34	34	36	36	43	43	45	38	42	46	49
Water content Versions P2 / P4 / K2 / K4	°	l	-	-	-	-	40	40	42	42	48	48	48	44	46	50	54
	L	l	39	39	44	44	40	40	42	42	48	48	48	44	46	50	54
	A	l	-	-	-	-	42	42	44	44	51	51	53	46	50	54	57
	E	l	41	44	46	46	42	42	44	44	51	51	53	46	50	54	57
Water content Versions 01 / 03 / 05 / 07	°	l	-	-	-	-	410	410	412	412	416	416	416	413	416	419	422
	L	l	307	307	311	311	410	410	412	412	416	416	416	413	416	419	422
	A	l	-	-	-	-	412	412	413	413	419	419	422	416	419	422	426
	E	l	309	311	313	313	412	412	413	413	419	419	422	416	419	422	426
Water content Versions 03 / 04 / 06 / 08	°	l	-	-	-	-	418	418	420	420	424	424	424	421	424	427	430
	L	l	315	315	319	319	418	418	420	420	424	424	424	421	424	427	430
	A	l	-	-	-	-	420	420	421	421	427	427	430	424	427	430	434
	E	l	317	319	321	321	420	420	421	421	427	427	430	424	427	430	434
Storage tank																	
Capacity	°	l	-	-	-	-	400	400	400	400	400	400	400	400	400	400	400
	L	l	300	300	300	300	400	400	400	400	400	400	400	400	400	400	400
	A	l	-	-	-	-	400	400	400	400	400	400	400	400	400	400	400
	E	l	300	300	300	300	400	400	400	400	400	400	400	400	400	400	400
Storage tank resistance		n°/W	1/300														
Holes on the storage tank with heaters (05-06-07-08) *		n°	3														
Hole connection for heaters		ø	M77														
Expansion vessel																	
Expansion vessel (P1÷W4)	°	n°/l	1/24	1/24	1/24	1/24	1/24	1/24	1/24	1/24	1/24	1/24	1/24	1/24	1/24	1/24	1/24
	L	n°/l	1/24	1/24	1/24	1/24	1/24	1/24	1/24	1/24	1/24	1/24	1/24	1/24	1/24	1/24	1/24
	A	n°/l	1/24	1/24	1/24	1/24	1/24	1/24	1/24	1/24	1/24	1/24	1/24	1/24	1/24	1/24	1/24
	E	n°/l	1/24	1/24	1/24	1/24	1/24	1/24	1/24	1/24	1/24	1/24	1/24	1/24	1/24	1/24	1/24
Safety valve																	
High pressure		n°/bar	1 / 45	1 / 45	1 / 45	1 / 45	1 / 45	1 / 45	1 / 45	1 / 45	1 / 45	1 / 45	2 / 45	2 / 45	2 / 45	2 / 45	2 / 45
Low pressure		n°/bar	1 / 30	1 / 30	1 / 30	1 / 30	1 / 30	1 / 30	1 / 30	1 / 30	1 / 30	1 / 30	1 / 30	2 / 30	2 / 30	2 / 30	2 / 30

* Storage tanks with holes for supplementary heaters **(not provided)** are sent from the factory with plastic protection caps. Before loading the system, if the installation of one or all resistances is not expected, all plastic caps must be replaced with the special caps, commonly commercially available.

GENERAL SPECIFICATIONS

Size ECL H	Ver.		0282	0302	0332	0352	0502	0552	0602	0652	0682	0702	0752	0604	0654	0704	0754
Standard fans																	
Driver	**all**		On-Off														
Type	**all**		Axial														
Number	°	n°	-	-	-	-	2	2	2	2	3	3	3	2	2	3	3
	L	n°	4	6	6	8	2	2	2	2	3	3	3	2	2	3	3
	A	n°	-	-	-	-	2	2	2	2	3	3	3	2	3	3	3
	E	n°	6	6	8	8	2	2	2	2	3	3	3	2	3	3	3
Air flow rate	°	m³/h	-	-	-	-	42785	42785	41094	41094	62015	61936	61936	41065	39542	61936	61936
	L	m³/h	15575	21226	22733	28156	32651	32651	31161	31161	47087	47126	47126	31170	29823	47126	47126
	A	m³/h	-	-	-	-	41080	41080	39461	39461	59701	59684	59684	39461	61963	59684	59684
	E	m³/h	21230	22746	28176	25787	31149	31149	29855	29855	45202	45187	45187	29855	47085	45187	45187
Total Input current	°	A	-	-	-	-	7,2	7,2	7,2	7,2	10,8	10,8	10,8	7,2	7,2	10,8	10,8
	L	A	2,04	3,06	3,06	4,08	4	4	4	4	6	6	6	4	4	6	6
	A	A	-	-	-	-	7,2	7,2	7,2	7,2	10,8	10,8	10,8	7,2	10,8	10,8	10,8
	E	A	3,06	3,06	4,08	4,08	4	4	4	4	6	6	6	4	6	6	6
Total input power	°	kW	-	-	-	-	3,5	3,5	3,5	3,5	5,25	5,25	5,25	3,5	3,5	5,25	5,25
	L	kW	0,46	0,69	0,69	0,92	2,66	2,66	2,66	2,66	3,99	3,99	3,99	2,66	2,66	3,99	3,99
	A	kW	-	-	-	-	3,5	3,5	3,5	3,5	5,25	5,25	5,25	3,5	5,25	5,25	5,25
	E	kW	0,69	0,69	0,92	0,92	2,66	2,66	2,66	2,66	3,99	3,99	3,99	2,66	3,99	3,99	3,99
Enlarged fans (1)																	
Driver	**all**		On-Off				-	-	-	-	-	-	-	-	-	-	-
Type	**all**		Axial				-	-	-	-	-	-	-	-	-	-	-
Number	°	n°	-	-	-	-	-	-	-	-	-	-	-	-	-	-	-
	L	n°	4	6	6	8	-	-	-	-	-	-	-	-	-	-	-
	A	n°	-	-	-	-	-	-	-	-	-	-	-	-	-	-	-
	E	n°	6	6	8	8	-	-	-	-	-	-	-	-	-	-	-
Air flow rate	°	m³/h	-	-	-	-	-	-	-	-	-	-	-	-	-	-	-
	L	m³/h	15575	21226	22733	28156	-	-	-	-	-	-	-	-	-	-	-
	A	m³/h	-	-	-	-	-	-	-	-	-	-	-	-	-	-	-
	E	m³/h	21230	22746	28176	25787	-	-	-	-	-	-	-	-	-	-	-
Useful static pressure	°	Pa	-	-	-	-	-	-	-	-	-	-	-	-	-	-	-
	L	Pa	80	80	80	80	-	-	-	-	-	-	-	-	-	-	-
	A	Pa	-	-	-	-	-	-	-	-	-	-	-	-	-	-	-
	E	Pa	80	80	80	80	-	-	-	-	-	-	-	-	-	-	-
Total Input current	°	A	-	-	-	-	-	-	-	-	-	-	-	-	-	-	-
	L	A	9,44	14,16	14,16	18,88	-	-	-	-	-	-	-	-	-	-	-
	A	A	-	-	-	-	-	-	-	-	-	-	-	-	-	-	-
	E	A	14,16	14,16	18,88	18,88	-	-	-	-	-	-	-	-	-	-	-
Total input power	°	kW	-	-	-	-	-	-	-	-	-	-	-	-	-	-	-
	L	kW	1,96	2,94	2,94	3,92	-	-	-	-	-	-	-	-	-	-	-
	A	kW	-	-	-	-	-	-	-	-	-	-	-	-	-	-	-
	E	kW	2,94	2,94	3,92	3,92	-	-	-	-	-	-	-	-	-	-	-
Inverter fans																	
Driver	**all**		Inverter														
Type	**all**		Axial														
Number	°	n°	-	-	-	-	2	2	2	2	3	3	3	2	2	3	3
	L	n°	4	6	6	8	2	2	2	2	3	3	3	2	2	3	3
	A	n°	-	-	-	-	2	2	2	2	3	3	3	2	3	3	3
	E	n°	6	6	8	8	2	2	2	2	3	3	3	2	3	3	3
Air flow rate	°	m³/h	-	-	-	-	42072	42072	39063	39063	59094	59101	59101	39063	35919	59101	59101
	L	m³/h	15410	20575	22364	27282	42072	42072	39063	39063	59094	59101	59101	39063	35919	59101	59101
	A	m³/h	-	-	-	-	39055	39055	35913	35913	54574	54573	54573	35919	59102	54573	54573
	E	m³/h	20578	22370	27284	23730	39055	39055	35913	35913	54574	54573	54573	35919	59102	54573	54573
Useful static pressure	°	Pa	-	-	-	-	120	120	120	120	120	120	120	120	120	120	120
	L	Pa	20	20	20	20	120	120	120	120	120	120	120	120	120	120	120
	A	Pa	-	-	-	-	120	120	120	120	120	120	120	120	120	120	120
	E	Pa	20	20	20	20	120	120	120	120	120	120	120	120	120	120	120
Total Input current	°	A	-	-	-	-	7,2	7,2	7,2	7,2	10,8	10,8	10,8	7,2	7,2	10,8	10,8
	L	A	3,7	5,6	5,6	7,4	5,1	5,1	5,1	5,1	7,6	7,6	7,6	5,1	5,1	7,6	7,6
	A	A	-	-	-	-	7,2	7,2	7,2	7,2	10,8	10,8	10,8	7,2	10,8	10,8	10,8
	E	A	5,6	5,6	7,4	7,4	5,1	5,1	5,1	5,1	7,6	7,6	7,6	5,1	7,6	7,6	7,6
Total input power	°	kW	-	-	-	-	4,4	4,4	4,4	4,4	6,6	6,6	6,6	4,4	4,4	6,6	6,6
	L	kW	0,46	0,69	0,69	0,92	3,08	3,08	3,08	3,08	4,62	4,62	4,62	3,08	3,08	4,62	4,62
	A	kW	-	-	-	-	4,4	4,4	4,4	4,4	6,6	6,6	6,6	4,4	6,6	6,6	6,6
	E	kW	0,69	0,69	0,92	0,92	3,08	3,08	3,08	3,08	4,62	4,62	4,62	3,08	4,62	4,62	4,62

(1) Enlarged fans On-Off available only for sizes 0282÷0352

GENERAL SPECIFICATIONS

Size ECL H	Ver.		0282	0302	0332	0352	0502	0552	0602	0652	0682	0702	0752	0604	0654	0704	0754
Sound data - COOLING MODE																	
Sound power level	°	dB(A)	-	-	-	-	86,6	86,9	87,1	87,3	88,8	88,9	89,4	86,5	86,5	88,2	89,5
	L	dB(A)	72,4	73,5	73,9	74,5	82,2	82,9	83,3	83,7	84,9	85,0	86,1	76,7	77,1	78,0	84,0
	A	dB(A)	-	-	-	-	86,6	86,9	87,1	87,3	88,8	88,9	89,4	86,5	88,2	88,2	89,5
	E	dB(A)	73,0	73,5	74,3	74,5	82,2	82,9	83,3	83,7	84,9	85,0	86,1	76,7	77,8	78,0	84,0
Sound pressure level (10m)	°	dB(A)	-	-	-	-	54,8	55,0	55,2	55,4	56,8	56,9	57,4	54,6	54,6	56,2	57,5
	L	dB(A)	40,7	41,7	42,1	42,7	50,3	51,0	51,4	51,8	52,9	53,1	54,1	44,8	45,3	46,0	52,0
	A	dB(A)	-	-	-	-	54,8	55,0	55,2	55,4	56,8	56,9	57,4	54,6	56,2	56,2	57,5
	E	dB(A)	41,3	41,7	42,5	42,7	50,3	51,0	51,4	51,8	52,9	53,1	54,1	44,8	45,8	46,0	52,0
Sound data - HEATING MODE																	
Sound power level	°	dB(A)	-	-	-	-	86,6	86,9	87,1	87,3	88,8	88,9	89,4	86,5	86,5	88,2	89,5
	L	dB(A)	72,4	73,5	73,9	74,5	86,6	86,9	87,1	87,3	88,8	88,9	89,4	86,5	86,5	88,2	89,5
	A	dB(A)	-	-	-	-	86,6	86,9	87,1	87,3	88,8	88,9	89,4	86,5	88,2	88,2	89,5
	E	dB(A)	73,0	73,5	74,3	74,5	86,6	86,9	87,1	87,3	88,8	88,9	89,4	86,5	88,2	88,2	89,5
Sound pressure level (10m)	°	dB(A)	-	-	-	-	54,8	55,0	55,2	55,4	56,8	56,9	57,4	54,6	54,6	56,2	57,5
	L	dB(A)	40,7	41,7	42,1	42,7	54,8	55,0	55,2	55,4	56,8	56,9	57,4	54,6	54,6	56,2	57,5
	A	dB(A)	-	-	-	-	54,8	55,0	55,2	55,4	56,8	56,9	57,4	54,6	56,2	56,2	57,5
	E	dB(A)	41,3	41,7	42,5	42,7	54,8	55,0	55,2	55,4	56,8	56,9	57,4	54,6	56,2	56,2	57,5
Dimensions																	
Height	°	mm	-	-	-	-	1898	1898	1898	1898	1898	1898	1898	1898	1898	1898	1898
	L	mm	1680	1680	1680	1680	1898	1898	1898	1898	1898	1898	1898	1898	1898	1898	1898
	A	mm	-	-	-	-	1898	1898	1898	1898	1898	1898	1898	1898	1898	1898	1898
	E	mm	1680	1680	1680	1680	1898	1898	1898	1898	1898	1898	1898	1898	1898	1898	1898
Width	°	mm	-	-	-	-	1100	1100	1100	1100	1100	1100	1100	1100	1100	1100	1100
	L	mm	1100	1100	1100	1100	1100	1100	1100	1100	1100	1100	1100	1100	1100	1100	1100
	A	mm	-	-	-	-	1100	1100	1100	1100	1100	1100	1100	1100	1100	1100	1100
	E	mm	1100	1100	1100	1100	1100	1100	1100	1100	1100	1100	1100	1100	1100	1100	1100
Depth	°	mm	-	-	-	-	3200	3200	3200	3200	4010	4010	4010	3200	3200	4010	4010
	L	mm	2450	2450	2950	2950	3200	3200	3200	3200	4010	4010	4010	3200	3200	4010	4010
	A	mm	-	-	-	-	3200	3200	3200	3200	4010	4010	4010	3200	4010	4010	4010
	E	mm	2450	2950	2950	2950	3200	3200	3200	3200	4010	4010	4010	3200	4010	4010	4010
Dimensions + package																	
Height	°	mm	-	-	-	-	2018	2018	2018	2018	2018	2018	2018	2018	2018	2018	2018
	L	mm	1800	1800	1800	1800	2018	2018	2018	2018	2018	2018	2018	2018	2018	2018	2018
	A	mm	-	-	-	-	2018	2018	2018	2018	2018	2018	2018	2018	2018	2018	2018
	E	mm	1800	1800	1800	1800	2018	2018	2018	2018	2018	2018	2018	2018	2018	2018	2018
Width	°	mm	-	-	-	-	1170	1170	1170	1170	1170	1170	1170	1170	1170	1170	1170
	L	mm	1170	1170	1170	1170	1170	1170	1170	1170	1170	1170	1170	1170	1170	1170	1170
	A	mm	-	-	-	-	1170	1170	1170	1170	1170	1170	1170	1170	1170	1170	1170
	E	mm	1170	1170	1170	1170	1170	1170	1170	1170	1170	1170	1170	1170	1170	1170	1170
Depth	°	mm	-	-	-	-	3270	3270	3270	3270	4080	4080	4080	3270	3270	4080	4080
	L	mm	2520	2520	3020	3020	3270	3270	3270	3270	4080	4080	4080	3270	3270	4080	4080
	A	mm	-	-	-	-	3270	3270	3270	3270	4080	4080	4080	3270	4080	4080	4080
	E	mm	2520	3020	3020	3020	3270	3270	3270	3270	4080	4080	4080	3270	4080	4080	4080
Weights																	
Empty weight + package *	°	kg	-	-	-	-	1009	1034	1090	1090	1295	1457	1470	1171	1235	1352	1413
	L	kg	838	856	922	935	1009	1034	1090	1090	1295	1457	1470	1171	1235	1352	1413
	A	kg	-	-	-	-	1074	1099	1156	1156	1406	1569	1593	1254	1378	1481	1542
	E	kg	856	919	942	991	1074	1099	1156	1156	1406	1569	1593	1254	1378	1481	1542
Operation weight *	°	kg	-	-	-	-	1001	1026	1088	1088	1298	1460	1472	1167	1237	1351	1424
	L	kg	817	835	905	917	1001	1026	1088	1088	1298	1460	1472	1167	1237	1351	1424
	A	kg	-	-	-	-	1072	1097	1162	1162	1420	1582	1617	1256	1377	1491	1561
	E	kg	840	902	929	978	1072	1097	1162	1162	1420	1582	1617	1256	1377	1491	1561

* Weight referring to version 00 (without hydronic kit)

For the weights of the other configurations, refer to the installation manual or the Magellano selection program, available at www.Airedale.com

Sound power (performance in cooling mode)
Airedale determines sound power values in agreement with the 9614-2 Standard, in compliance with that requested by Eurovent certification.

Sound Pressure (performance in cooling mode)
Sound pressure measured in free field conditions with reflective surface (directivity factor Q=2) at 10mt distance from external surface of unit, in compliance with ISO 3744 regulations.

ECL H (°-L-A-E) WITH DESUPERHEATER (D)

Size ECL H D	Ver.		0282	0302	0332	0352	0502	0552	0602	0652	0682	0702	0752	0604	0654	0704	0754
Performance in cooling mode with desuperheater (1)																	
Cooling capacity	°	kW	-	-	-	-	91,2	99,7	116,0	124,7	151,0	169,9	187,2	115,4	133,4	159,9	180,8
	L	kW	52,1	59,2	67,3	78,1	88,5	96,5	111,5	119,3	147,0	164,5	180,5	110,4	126,4	154,9	174,0
	A	kW	-	-	-	-	96,9	106,5	123,6	133,6	163,9	178,5	199,9	123,1	142,1	168,0	190,0
	E	kW	55,4	62,1	70,0	81,2	94,0	103,0	119,1	128,0	159,4	172,5	191,7	117,6	138,3	162,3	182,6
Heating capacity recovered	°	kW	-	-	-	-	33,2	37,3	42,8	48,4	50,7	59,7	70,3	46,8	52,1	57,5	66,0
	L	kW	20,8	23,1	26,2	30,9	34,8	39,4	45,6	51,9	53,2	63,0	74,9	50,4	56,5	60,5	70,0
	A	kW	-	-	-	-	31,8	35,8	39,4	45,4	49,6	56,5	66,8	43,6	46,0	54,8	62,7
	E	kW	19,4	22,1	24,8	29,8	33,4	37,9	42,0	48,6	52,1	59,9	71,6	46,3	48,1	57,8	66,8
Input Power	°	kW	-	-	-	-	33,5	37,5	42,6	47,8	51,7	60,0	69,8	46,2	51,2	58,0	65,7
	L	kW	19,5	22,0	24,8	29,5	34,1	38,3	44,1	49,9	52,3	61,5	72,5	48,4	54,2	59,2	67,8
	A	kW	-	-	-	-	32,3	36,1	39,5	45,0	50,7	57,0	66,5	43,3	47,2	55,4	62,8
	E	kW	18,5	21,0	23,7	28,3	32,8	36,9	40,7	46,9	51,4	58,5	69,3	44,7	47,7	56,7	64,9
EER	°	W/W	-	-	-	-	2,72	2,66	2,72	2,61	2,92	2,83	2,68	2,50	2,60	2,76	2,75
	L	W/W	2,67	2,69	2,71	2,65	2,60	2,52	2,53	2,39	2,81	2,68	2,49	2,28	2,33	2,62	2,57
	A	W/W	-	-	-	-	3,00	2,95	3,13	2,97	3,23	3,13	3,01	2,84	3,01	3,03	3,03
	E	W/W	3,00	2,96	2,95	2,86	2,86	2,79	2,92	2,73	3,10	2,95	2,77	2,63	2,90	2,87	2,81
System side water flow rate	°	l/h	-	-	-	-	15705	17176	19972	21483	25997	29246	32236	19875	22987	27533	31116
	L	l/h	8974	10197	11583	13454	15234	16629	19199	20540	25312	28323	31067	19020	21776	26677	29958
	A	l/h	-	-	-	-	16684	18330	21276	23006	28215	30726	34406	21205	24461	28924	32697
	E	l/h	9530	10696	12052	13983	16180	17722	20498	22036	27430	29691	33000	20254	23818	27946	31424
Min. flow rate	°	l/h	-	-	-	-	7853	8588	9986	10742	12999	14623	16118	9938	11494	13767	15558
	L	l/h	4487	5099	5792	6727	7617	8315	9600	10270	12656	14162	15534	9510	10888	13339	14979
	A	l/h	-	-	-	-	8342	9165	10638	11503	14108	15363	17203	10603	12231	14462	16349
	E	l/h	4765	5348	6026	6992	8090	8861	10249	11018	13715	14846	16500	10127	11909	13973	15712
Max. flow rate	°	l/h	-	-	-	-	23962	26192	30633	33706	39324	44212	49228	31959	35518	42567	46729
	L	l/h	14247	16252	18652	21015	23962	26192	30633	33706	39324	44212	49228	31959	35518	42567	46729
	A	l/h	-	-	-	-	24865	27471	30790	34218	40670	44531	49714	32127	37020	42699	47081
	E	l/h	14610	16881	18984	21571	24865	27471	30790	34218	40670	44531	49714	32127	37020	42699	47081
System side pressure drops	°	kPa	-	-	-	-	35	42	37	43	50	61	74	44	44	65	59
	L	kPa	33	42	33	45	33	39	34	39	48	58	69	40	40	60	55
	A	kPa	-	-	-	-	26	31	32	38	44	52	56	38	50	50	54
	E	kPa	23	29	26	35	24	29	30	34	41	49	51	34	48	47	50
Desuperheater side water flow rate	°	l/h	-	-	-	-	5763	6489	7438	8418	8817	10369	12210	8128	9047	9985	11471
	L	l/h	3607	4021	4559	5376	6053	6849	7921	9024	9241	10954	13022	8751	9824	10518	12158
	A	l/h	-	-	-	-	5525	6226	6851	7882	8614	9815	11608	7569	7989	9521	10905
	E	l/h	3368	3844	4313	5174	5812	6582	7291	8453	9048	10403	12450	8042	8365	10054	11603
Min. flow rate	°	l/h	-	-	-	-	1800	1800	1800	1800	5000	5000	5000	2400	2400	3600	3600
	L	l/h	1200	1200	1200	1200	1800	1800	1800	1800	5000	5000	5000	2400	2400	3600	3600
	A	l/h	-	-	-	-	1800	1800	1800	1800	5000	5000	5000	2400	3600	3600	3600
	E	l/h	1200	1200	1200	1200	1800	1800	1800	1800	5000	5000	5000	2400	3600	3600	3600
Max. flow rate	°	l/h	-	-	-	-	10600	10600	10600	10600	18000	18000	18000	21200	21200	21200	21200
	L	l/h	10600	10600	10600	10600	10600	10600	10600	10600	18000	18000	18000	21200	21200	21200	21200
	A	l/h	-	-	-	-	10600	10600	10600	10600	18000	18000	18000	21200	21200	21200	21200
	E	l/h	10600	10600	10600	10600	10600	10600	10600	10600	18000	18000	18000	21200	21200	21200	21200
Desuperheater side pressure drops	°	kPa	-	-	-	-	15	19	26	33	24	33	46	24	30	31	41
	L	kPa	9	11	14	19	17	22	29	38	26	37	52	28	35	34	46
	A	kPa	-	-	-	-	14	18	22	29	23	29	41	21	20	28	37
	E	kPa	8	10	12	18	16	20	25	33	25	33	47	23	22	31	42
Type exchanger	**all**		Plates														
Number	**all**	n°	1														
Hydraulic connections (in/out)	°	ø	-	-	-	-	1"	1"	1"	1"	1 1/2"	1 1/2"	1 1/2"	1 1/2"	1 1/2"	1 1/2"	1 1/2"
	L	ø	1"	1"	1"	1"	1"	1"	1"	1"	1 1/2"	1 1/2"	1 1/2"	1 1/2"	1 1/2"	1 1/2"	1 1/2"
	A	ø	-	-	-	-	1"	1"	1"	1"	1 1/2"	1 1/2"	1 1/2"	1 1/2"	1 1/2"	1 1/2"	1 1/2"
	E	ø	1"	1"	1"	1"	1"	1"	1"	1"	1 1/2"	1 1/2"	1 1/2"	1 1/2"	1 1/2"	1 1/2"	1 1/2"
Type hydraulic connections	**tutte**		grooved joints														
Water content	°	l	-	-	-	-	0,83	0,83	0,83	0,83	11,51	11,51	11,51	10,26	10,26	10,67	10,67
	L	l	0,62	0,62	0,62	0,62	0,83	0,83	0,83	0,83	11,51	11,51	11,51	10,26	10,26	10,67	10,67
	A	l	-	-	-	-	0,83	0,83	0,83	0,83	11,51	11,51	11,51	10,26	10,67	10,67	10,67
	E	l	0,62	0,62	0,62	0,62	0,83	0,83	0,83	0,83	11,51	11,51	11,51	10,26	10,67	10,67	10,67

(1) The desuperheater can only be used in the cooling mode

Cooling mode with desuperheater (14511:2018)

Water temperature system side (in/out)	12°C/7°C
Outdoor air temperature	35°C
Water temperature desuperheater (in/out)	40°C/45°C

GENERAL SPECIFICATIONS

Size ECL H	vers		0282	0302	0332	0352	0502	0552	0602	0652	0682	0702	0752	0604	0654	0704	0754
WEIGHT OPTION "D" (empty weight)	°	kg	-	-	-	-	24	24	24	24	62	62	62	57	57	59	59
	L	kg	23	23	23	23	24	24	24	24	62	62	62	57	57	59	59
	A	kg	-	-	-	-	24	24	24	24	62	62	62	57	59	59	59
	E	kg	23	23	23	23	24	24	24	24	62	62	62	57	59	59	59
Desuperheater water contents	°	kg	-	-	-	-	1	1	1	1	12	12	12	10	10	11	11
	L	kg	1	1	1	1	1	1	1	1	12	12	12	10	10	11	11
	A	kg	-	-	-	-	1	1	1	1	12	12	12	10	11	11	11
	E	kg	1	1	1	1	1	1	1	1	12	12	12	10	11	11	11
WEIGHT OPTION "D" (operation weight)	°	kg	-	-	-	-	25	25	25	25	74	74	74	67	67	70	70
	L	kg	24	24	24	24	25	25	25	25	74	74	74	67	67	70	70
	A	kg	-	-	-	-	25	25	25	25	74	74	74	67	70	70	70
	E	kg	24	24	24	24	25	25	25	25	74	74	74	67	70	70	70
WEIGHT OPTION "R" or "S"	°	kg	-	-	-	-	231	231	328	328	310	453	453	328	389	453	453
	L	kg	169	169	214	214	231	231	328	328	310	453	453	328	389	453	453
	A	kg	-	-	-	-	328	328	389	389	453	597	597	389	453	597	597
	E	kg	169	214	214	310	328	328	389	389	453	597	597	389	453	597	597
WEIGHT HYDRONIC KIT WITH INVERTER																	
I1 compared with P1		kg	6	6	6	6	6	6	6	6	6	6	11	6	6	6	11
I2 compared with P2		kg	11	11	11	11	11	11	11	11	11	11	21	11	11	11	21
I3 compared with P3		kg	6	6	6	6	6	6	6	6	11	11	11	6	6	11	11
I4 compared with P4		kg	11	11	11	11	11	11	11	11	21	21	21	11	11	21	21
K1 compared with 01		kg	6	6	6	6	6	6	6	6	6	6	11	6	6	6	11
K2 compared with 02		kg	11	11	11	11	11	11	11	11	11	11	21	11	11	11	21
K3 compared with 03		kg	6	6	6	6	6	6	6	6	11	11	11	6	6	11	11
K4 compared with 04		kg	11	11	11	11	11	11	11	11	21	21	21	11	11	21	21
W1 compared with 01		kg	29	29	29	29	29	29	29	29	29	29	34	29	29	29	34
W2 compared with 02		kg	35	35	35	35	35	35	35	35	35	35	44	35	35	35	44
W3 compared with 03		kg	29	29	29	29	29	29	29	29	34	34	34	29	29	34	34
W4 compared with 04		kg	35	35	35	35	35	35	35	35	44	44	44	35	35	44	44

For all the other configurations, contact the company

OPERATING RANGE

The units, in standard configuration, are not suitable for installation in salty environment.
The values indicated in the following tables refer to the min. and max. limits of the unit. For further information, refer to the tables of yields and consumptions different from the nominal ones, valid for ΔT = 5°C.
If the unit operates beyond the operational limits, we recommend you first contact our technical-sales service.
Note: If the unit is installed in particularly windy areas, it is mandatory to have windbreak barriers to prevent unit malfunctions. It should be installed if wind speed is above 2.5 m/s

VERSION ° - OPERATION IN COOLING MODE

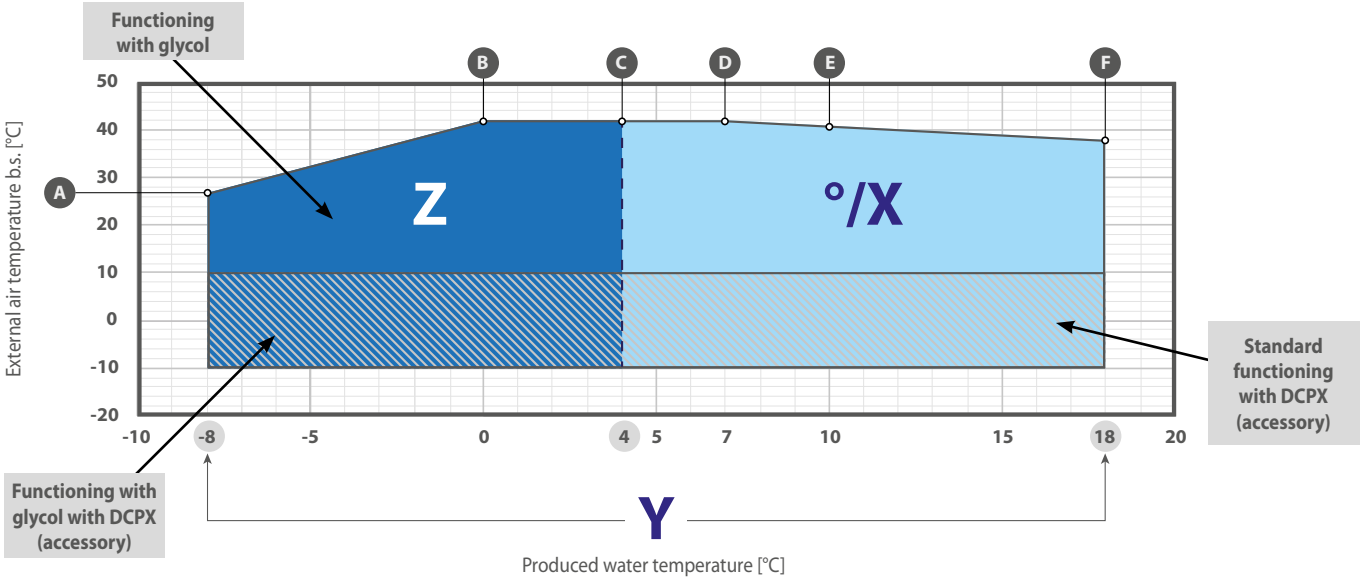

ECL H	External air temperature (TA) (°C)					
Size	A	B	C	D	E	F
0282	-	-	-	-	-	-
0302	-	-	-	-	-	-
0332	-	-	-	-	-	-
0352	-	-	-	-	-	-
0502	29	44	44	**44**	43	40
0552	27	42	42	**42**	41	38
0602	29	44	44	**44**	43	40
0652	27	42	42	**42**	41	38
0682	33	48	48	**48**	47	44
0702	31	46	46	**46**	45	42
0752	31	46	46	**46**	45	42
0604	27	42	42	**42**	41	38
0654	29	44	44	**44**	43	40
0704	33	48	48	**48**	47	44
0754	31	46	46	**46**	45	42

Sizes 0282-0302-0332-0352 are only available in the silenced versions "HL/HE"
The data shown in the table refer to machine operation with ° (standard)

SILENCED VERSION L - OPERATION IN COOLING MODE

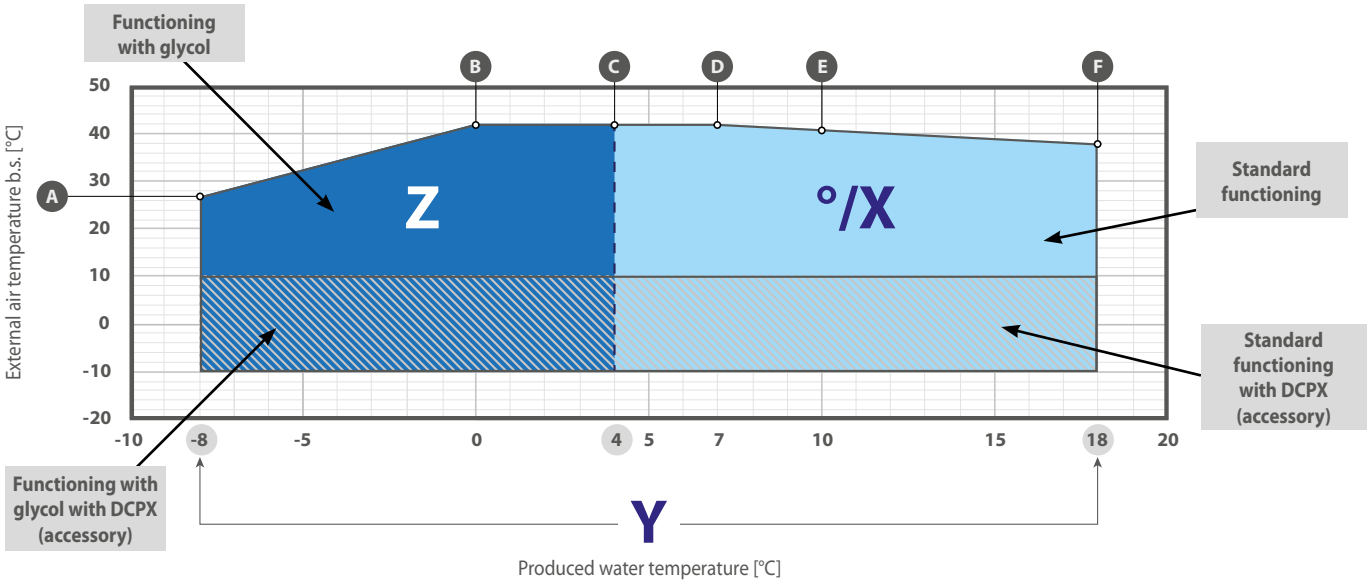

ECL HL	External air temperature (TA) (°C)					
Size	A	B	C	D	E	F
0282	27	42	42	**42**	41	38
0302	29	44	44	**44**	43	40
0332	29	44	44	**44**	43	40
0352	29	44	44	**44**	43	40

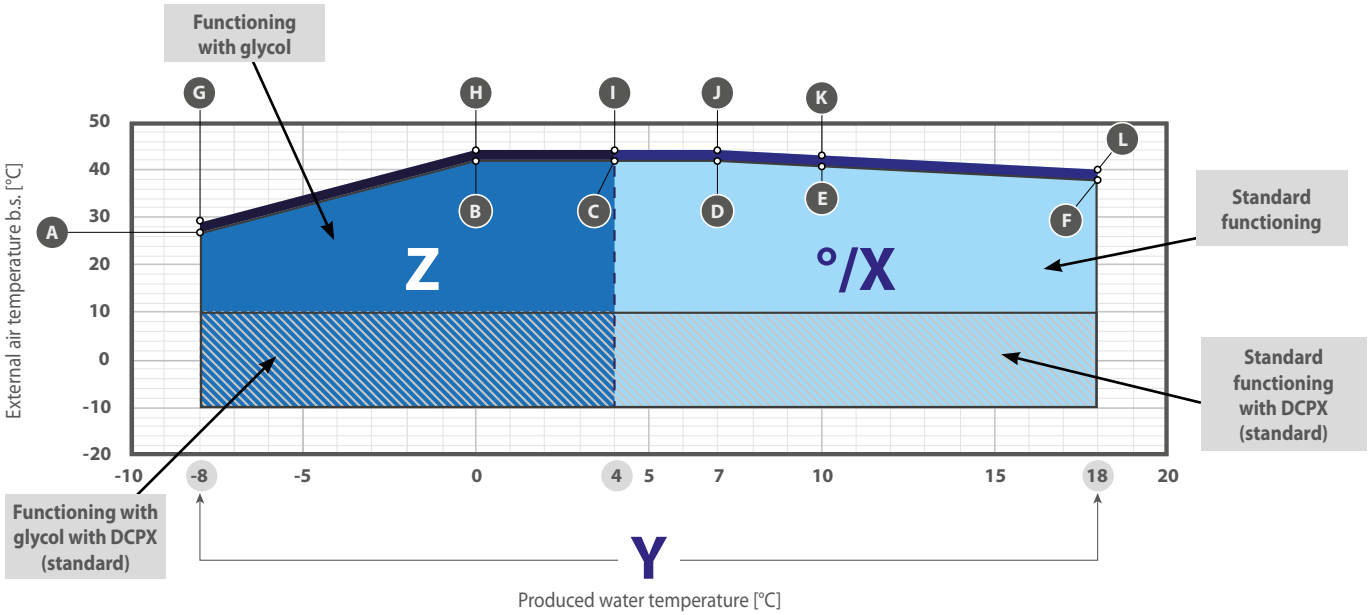

ECL HL	SILENCED OPERATION						NOT SILENCED OPERATION					
	External air temperature (TA) (°C)						External air temperature (TA) (°C)					
Size	A	B	C	D	E	F	G	H	I	J	K	L
0502	27	42	42	**42**	41	38	29	44	44	**44**	43	40
0552	25	40	40	**40**	39	36	27	42	42	**42**	41	38
0602	25	40	40	**40**	39	36	29	44	44	**44**	43	40
0652	23	38	38	**38**	27	34	27	42	42	**42**	41	38
0682	31	46	46	**46**	45	42	33	48	48	**48**	47	44
0702	29	44	44	**44**	43	40	31	46	46	**46**	45	42
0752	27	42	42	**42**	41	38	31	46	46	**46**	45	42
0604	25	40	40	**40**	39	36	27	42	42	**42**	41	38
0654	27	42	42	**42**	41	38	29	44	44	**44**	43	40
0704	29	44	44	**44**	43	40	33	48	48	**48**	47	44
0754	27	42	42	**42**	41	38	31	46	46	**46**	45	42

The data shown in the table refer to machine operation with ° (standard)

VERSION A - OPERATION IN COOLING MODE

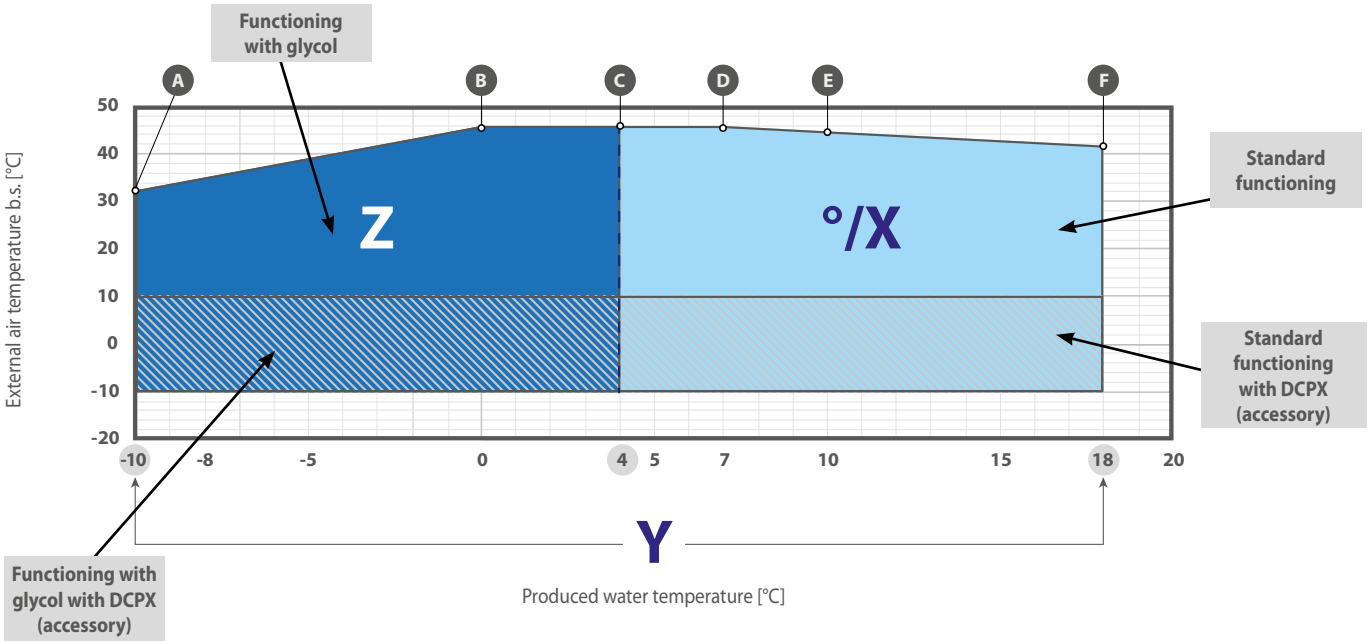

ECL HA	External air temperature (TA) (°C)					
Size	A	B	C	D	E	F
0282	-	-	-	-	-	-
0302	-	-	-	-	-	-
0332	-	-	-	-	-	-
0352	-	-	-	-	-	-
0502	31	46	46	**46**	45	42
0552	29	44	44	**44**	43	40
0602	31	46	46	**46**	45	42
0652	29	44	44	**44**	43	40
0682	33	48	48	**48**	47	44
0702	33	48	48	**48**	47	44
0752	31	46	46	**46**	45	42
0604	31	46	46	**46**	45	42
0654	33	48	48	**48**	47	44
0704	33	48	48	**48**	47	44
0754	31	46	46	**46**	45	42

Sizes 0282-0302-0332-0352 are only available in the silenced versions "HL/HE"
The data shown in the table refer to machine operation with ° (standard)

SILENCED VERSION E - OPERATION IN COOLING MODE

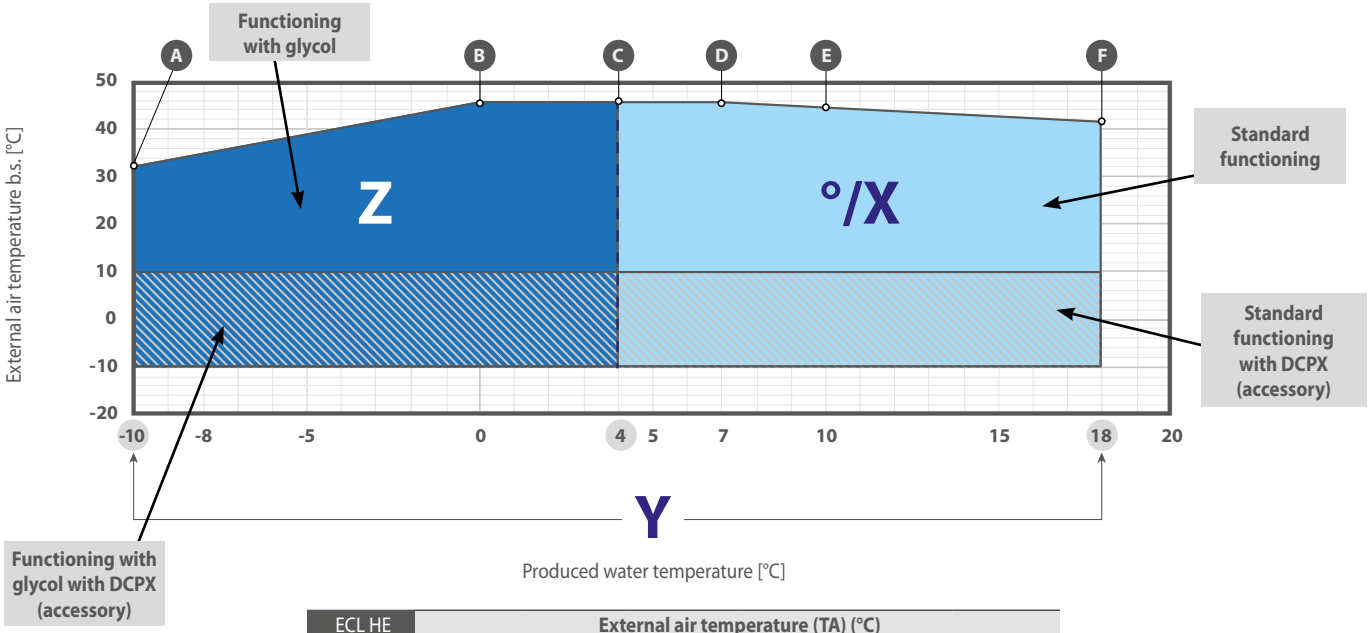

ECL HE	External air temperature (TA) (°C)					
Size	A	B	C	D	E	F
0282	31	46	46	**46**	45	42
0302	29	44	44	**44**	43	40
0332	31	46	46	**46**	45	42
0352	29	44	44	**44**	43	40

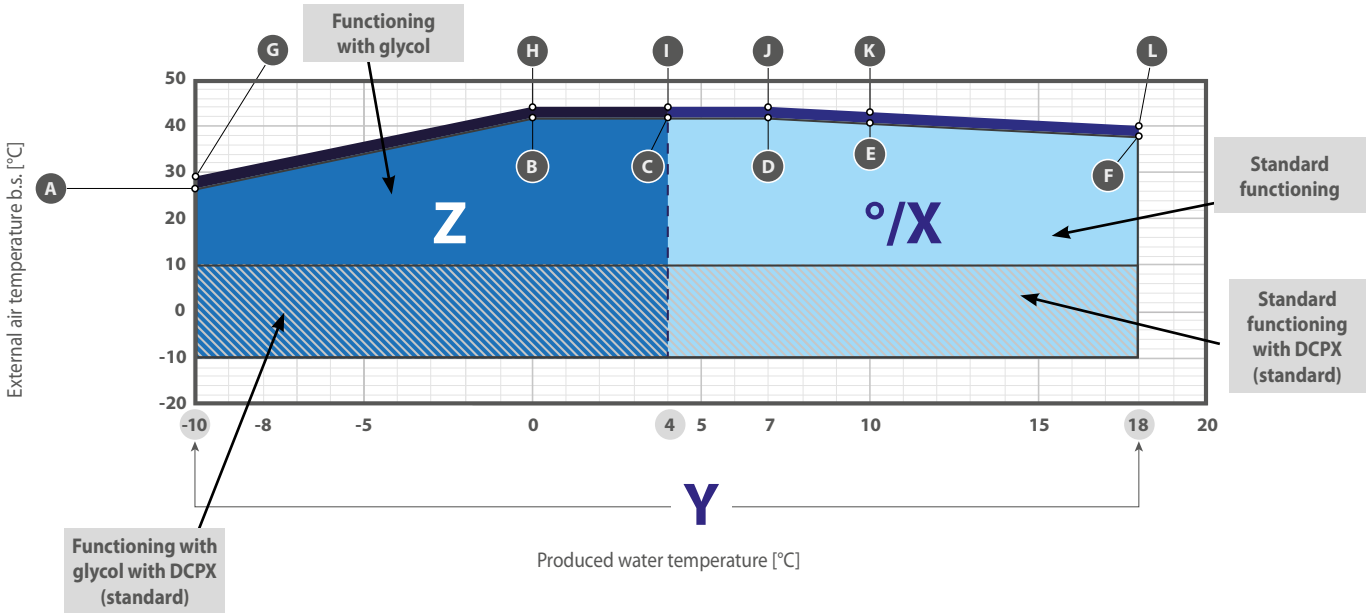

ECL HE	SILENCED OPERATION						NOT SILENCED OPERATION					
	External air temperature (TA) (°C)						External air temperature (TA) (°C)					
Size	A	B	C	D	E	F	G	H	I	J	K	L
0502	29	44	44	**44**	43	40	31	46	46	**46**	45	42
0552	27	42	42	**42**	41	38	29	44	44	**44**	43	40
0602	29	44	44	**44**	43	40	31	46	46	**46**	45	42
0652	27	42	42	**42**	41	38	29	44	44	**44**	43	40
0682	31	46	46	**46**	45	42	33	48	48	**48**	47	44
0702	31	46	46	**46**	45	42	33	48	48	**48**	47	44
0752	27	42	42	**42**	41	38	31	46	46	**46**	45	42
0604	29	44	44	**44**	43	40	31	46	46	**46**	45	42
0654	31	46	46	**46**	45	42	33	48	48	**48**	47	44
0704	31	46	46	**46**	45	42	33	48	48	**48**	47	44
0754	29	44	44	**44**	43	40	31	46	46	**46**	45	42

The data shown in the table refer to machine operation with ° (standard)

VERSIONS °-L - OPERATION IN HEATING MODE

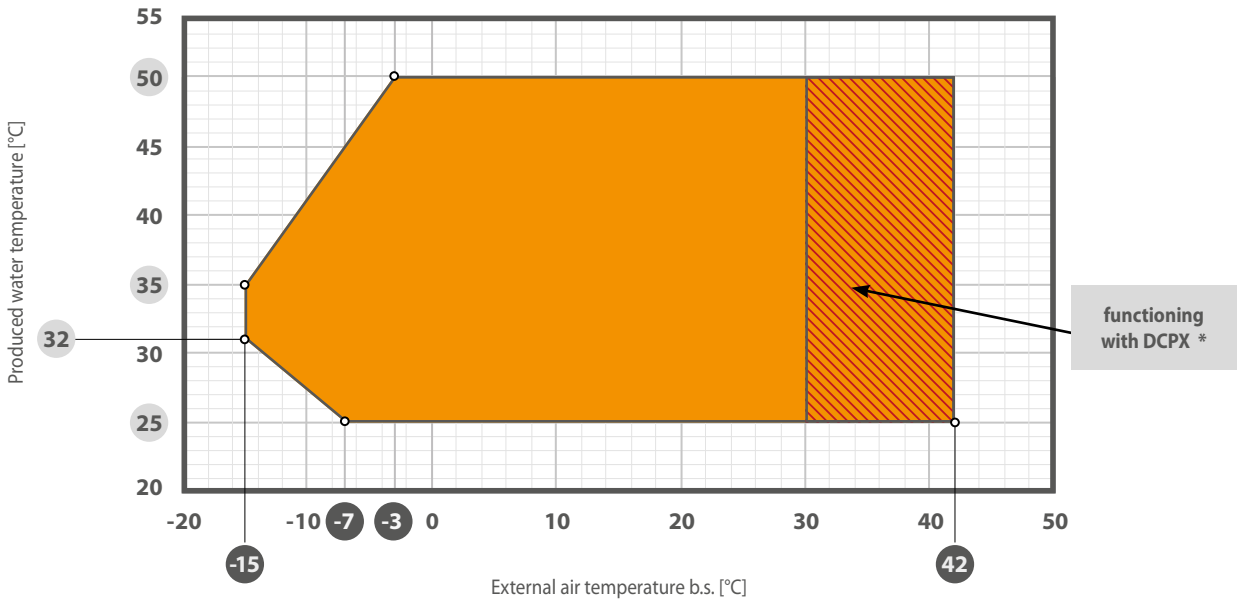

*	**version °**	DCPX accessory
	version L	DCPX accessory from 0282 to 0352 / DCPX standard from 0502 to 0754

VERSIONS A-E - OPERATION IN HEATING MODE

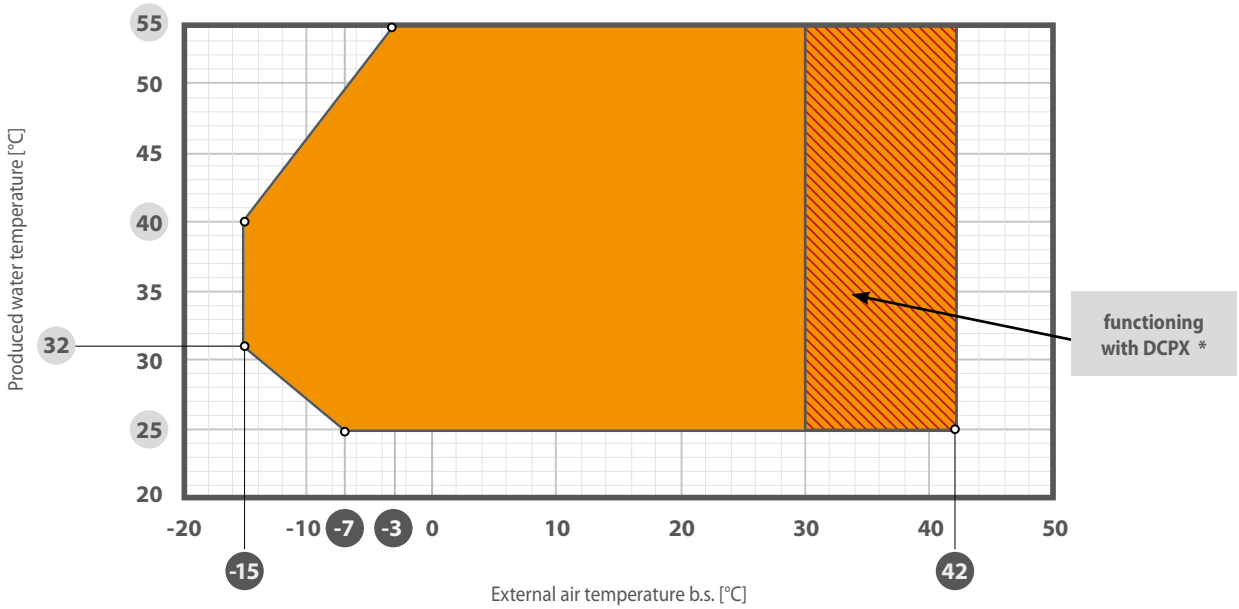

*	**version A**	DCPX accessory
	version E	DCPX accessory from 0282 to 0352 / DCPX standard from 0502 to 0754

Sizes 0282-0302-0332-0352 are only available in the silenced versions "HL/HE"
The data shown in the table refer to machine operation with ° (standard)

YIELDS AND ABSORPTION DIFFERENT THAN NOMINAL

valve Z | valve O | valve X | double valve Y

TWu -8 °C | TWu 4 °C | TWu 18 °C

OPERATION IN COOLING MODE - VERSION °

■ = DCPX accessory

0502 °

TA b.s.	-10	0	10	20	30	35	40	44	-10	0	10	20	30	35	40	44	-10	0	10	20	30	35	40	44
TWu	-8								-6								-4							
Glycol	29	29	29	29	-	-	-	-	27	26	26	26	26	-	-	-	27	23	23	23	23	23	-	-
Pc	77,9	76,0	72,1	66,0	-	-	-	-	83,3	81,5	77,2	70,8	62,9	-	-	-	88,8	87,2	82,6	75,8	67,6	63,0	-	-
Pe	14,4	16,0	19,1	22,8	-	-	-	-	14,6	16,3	19,4	23,1	27,9	-	-	-	14,9	16,6	19,6	23,4	28,3	31,2	-	-
EER	5,41	4,74	3,77	2,90	-	-	-	-	5,69	5,00	3,99	3,07	2,25	-	-	-	5,96	5,27	4,20	3,24	2,39	2,02	-	-
Qu	14924	14568	13804	12633	-	-	-	-	15839	15435	14623	13399	11906	-	-	-	16875	16342	15475	14194	12641	11780	-	-
ΔP	38	36	33	27	-	-	-	-	42	40	35	30	24	-	-	-	47	43	39	32	26	22	-	-

TA b.s.	-10	0	10	20	30	35	40	44	-10	0	10	20	30	35	40	44	-10	0	10	20	30	35	40	44
TWu	-2								0								2							
Glycol	27	20	20	20	20	20	20	-	27	17	17	17	17	17	17	17	27	13	13	13	13	13	13	13
Pc	94,6	93,2	88,2	81,0	72,4	67,6	62,6	-	100,5	99,4	94,1	86,5	77,3	72,3	67,1	62,5	106,7	106,0	100,2	92,2	82,6	77,3	71,9	67,1
Pe	15,2	16,9	19,9	23,7	28,7	31,6	34,8	-	15,5	17,2	20,3	24,1	29,1	32,0	35,2	38,2	15,8	17,5	20,6	24,4	29,5	32,4	35,7	38,6
EER	6,23	5,53	4,42	3,42	2,52	2,14	1,80	-	6,49	5,80	4,64	3,59	2,66	2,26	1,90	1,64	6,75	6,07	4,87	3,77	2,80	2,38	2,01	1,74
Qu	17954	17288	16362	15020	13405	12510	11587	-	19077	18274	17285	15879	14197	13268	12312	11467	20241	19272	18217	16746	14995	14031	13041	12161
ΔP	53	47	42	35	28	25	21	-	60	51	46	39	31	27	23	20	67	56	50	42	34	29	25	22

TA b.s.	-10	0	10	20	30	35	40	44	-10	0	10	20	30	35	40	44	-10	0	10	20	30	35	40	44
TWu	4								6								7							
Glycol	27	10	10	10	10	10	10	10	27	10	0	0	0	0	0	0	27	10	0	0	0	**0**	0	0
Pc	113,1	112,8	106,5	98,0	88,0	82,4	76,8	71,7	119,8	119,4	113,9	104,9	94,2	88,4	82,4	77,0	123,1	122,8	117,1	107,9	97,0	**91,2**	84,9	79,4
Pe	16,1	17,8	20,9	24,8	29,9	32,9	36,2	39,1	16,5	18,1	21,3	25,2	30,4	33,4	36,7	39,7	16,7	18,3	21,5	25,4	30,6	**33,5**	36,9	39,9
EER	7,01	6,33	5,09	3,95	2,94	2,51	2,12	1,83	7,27	6,58	5,35	4,15	3,10	2,65	2,25	1,94	7,39	6,70	5,45	4,24	3,17	**2,72**	2,30	1,99
Qu	21445	20345	19218	17675	15850	14847	13820	12902	22693	21539	19676	18104	16256	15242	14204	13277	23331	22150	20240	18626	16734	**15705**	14637	13689
ΔP	74	61	54	46	37	32	28	24	83	68	54	46	37	33	28	25	87	72	58	49	39	**35**	30	26

TA b.s.	-10	0	10	20	30	35	40	44	-10	0	10	20	30	35	40	44	-10	0	10	20	30	35	40	44
TWu	8								10								12							
Glycol	-	10	0	0	0	0	0	-	-	-	0	0	0	0	0	-	-	-	0	0	0	0	0	-
Pc	-	126,2	120,4	110,9	99,7	93,6	87,4	-	-	-	127,0	117,0	105,4	99,0	92,5	-	-	-	133,9	123,4	111,2	104,5	97,7	-
Pe	-	18,5	21,7	25,6	30,8	33,8	37,2	-	-	-	22,1	26,1	31,3	34,3	37,6	-	-	-	22,5	26,5	31,7	34,8	38,1	-
EER	-	6,82	5,55	4,32	3,24	2,77	2,35	-	-	-	5,76	4,49	3,37	2,89	2,46	-	-	-	5,96	4,66	3,51	3,01	2,56	-
Qu	-	22771	20812	19157	17220	16161	15076	-	-	-	21986	20243	18215	17108	15973	-	-	-	23196	21363	19240	18085	16896	-
ΔP	-	76	61	52	42	37	32	-	-	-	68	58	47	41	36	-	-	-	76	64	52	46	40	-

TA b.s.	-10	0	10	20	30	35	40	44	-10	0	10	20	30	35	40	44	-10	0	10	20	30	35	40	44
TWu	14								16								18							
Glycol	-	-	-	0	0	0	0	-	-	-	-	0	0	0	0	-	-	-	-	-	0	0	0	-
Pc	-	-	-	129,9	117,2	110,2	103,1	-	-	-	-	136,6	123,3	116,1	108,6	-	-	-	-	-	129,6	122,1	114,3	-
Pe	-	-	-	27,0	32,2	35,3	38,6	-	-	-	-	27,4	32,7	35,8	39,1	-	-	-	-	-	33,2	36,3	39,7	-
EER	-	-	-	4,82	3,64	3,13	2,67	-	-	-	-	4,98	3,77	3,24	2,78	-	-	-	-	-	3,90	3,36	2,88	-
Qu	-	-	-	22517	20296	19090	17845	-	-	-	-	23705	21383	20124	18820	-	-	-	-	-	22501	21188	19821	-
ΔP	-	-	-	71	58	51	45	-	-	-	-	79	64	57	50	-	-	-	-	-	71	63	55	-

0552 °

TA b.s.	-10	0	10	20	30	35	40	42	-10	0	10	20	30	35	40	42	-10	0	10	20	30	35	40	42
TWu	-8								-6								-4							
Glycol	29	29	29	29	-	-	-	-	27	26	26	26	26	-	-	-	27	23	23	23	23	-	-	-
Pc	84,9	83,0	78,7	72,2	-	-	-	-	90,7	88,8	84,2	77,4	69,2	-	-	-	96,5	94,9	90,0	82,8	74,2	-	-	-
Pe	15,6	17,4	21,0	25,0	-	-	-	-	15,9	17,8	21,4	25,4	30,7	-	-	-	16,3	18,2	21,7	25,8	31,2	-	-	-
EER	5,46	4,76	3,75	2,89	-	-	-	-	5,70	4,99	3,95	3,04	2,25	-	-	-	5,93	5,22	4,14	3,20	2,38	-	-	-
Qu	16273	15908	15081	13830	-	-	-	-	17246	16831	15961	14654	13097	-	-	-	18350	17797	16875	15509	13883	-	-	-
ΔP	46	44	39	33	-	-	-	-	50	47	43	36	29	-	-	-	56	51	46	39	31	-	-	-

TA b.s.	-10	0	10	20	30	35	40	42	-10	0	10	20	30	35	40	42	-10	0	10	20	30	35	40	42
TWu	-2								0								2							
Glycol	27	20	20	20	20	20	-	-	27	17	17	17	17	17	17	17	27	13	13	13	13	13	13	13
Pc	102,6	101,3	96,1	88,4	79,3	74,3	-	-	109,0	108,0	102,4	94,3	84,7	79,4	74,0	71,7	115,6	115,0	109,0	100,5	90,3	84,8	79,0	76,6
Pe	16,7	18,6	22,1	26,3	31,7	34,9	-	-	17,1	19,0	22,5	26,8	32,2	35,4	39,0	40,5	17,5	19,4	23,0	27,2	32,8	36,0	39,5	41,1
EER	6,16	5,46	4,34	3,36	2,50	2,13	-	-	6,38	5,69	4,54	3,52	2,63	2,24	1,90	1,77	6,60	5,93	4,75	3,69	2,76	2,36	2,00	1,86
Qu	19501	18804	17828	16399	14701	13770	-	-	20696	19855	18819	17324	15551	14578	13574	13148	21934	20918	19818	18256	16409	15394	14345	13896
ΔP	63	56	50	43	34	30	-	-	71	61	55	46	37	33	28	27	79	66	59	50	41	36	31	29

TA b.s.	-10	0	10	20	30	35	40	42	-10	0	10	20	30	35	40	42	-10	0	10	20	30	35	40	42
TWu	4								6								7							
Glycol	27	10	10	10	10	10	10	10	27	10	0	0	0	0	0	0	27	10	0	0	0	**0**	0	0
Pc	122,4	122,2	115,8	106,8	96,1	90,3	84,2	81,6	129,4	129,2	123,7	114,1	102,9	96,7	90,2	87,5	133,0	132,8	127,1	117,3	105,8	**99,7**	92,9	90,0
Pe	17,9	19,8	23,4	27,7	33,3	36,6	40,1	41,7	18,4	20,3	23,9	28,3	33,9	37,2	40,8	42,4	18,7	20,5	24,1	28,5	34,2	**37,5**	41,1	42,7
EER	6,82	6,16	4,94	3,85	2,89	2,47	2,10	1,96	7,02	6,37	5,18	4,04	3,03	2,60	2,21	2,06	7,11	6,47	5,27	4,11	3,09	**2,66**	2,26	2,11
Qu	23218	22059	20891	19257	17327	16267	15170	14697	24543	23333	21373	19712	17754	16680	15564	15083	25223	23983	21977	20274	18268	**17176**	16026	15531
ΔP	88	72	65	55	44	39	34	32	98	80	65	55	45	39	34	32	103	85	69	58	47	**42**	36	34

TA b.s.	-10	0	10	20	30	35	40	42	-10	0	10	20	30	35	40	42	-10	0	10	20	30	35	40	42
TWu	8								10								12							
Glycol	27	10	0	0	0	0	0	-	-	10	0	0	0	0	0	-	-	-	0	0	0	0	0	-
Pc	136,6	136,5	130,6	120,6	108,8	102,3	95,5	-	-	143,9	137,7	127,2	114,8	108,1	101,0	-	-	-	145,0	134,0	121,1	114,0	106,6	-
Pe	19,0	20,8	24,4	28,8	34,5	37,8	41,4	-	-	21,3	24,8	29,3	35,1	38,4	42,0	-	-	-	25,4	29,9	35,7	39,0	42,7	-
EER	7,20	6,56	5,36	4,19	3,15	2,71	2,31	-	-	6,75	5,54	4,33	3,27	2,81	2,40	-	-	-	5,71	4,48	3,39	2,92	2,50	-
Qu	25912	24645	22591	20845	18791	17666	16494	-	-	25997	23846	22013	19861	18682	17453	-	-	-	25140	23216	20962	19728	18440	-
ΔP	109	89	72	62	50	44	39	-	-	99	81	69	56	50	43	-	-	-	90	76	62	55	48	-

TA b.s.	-10	0	10	20	30	35	40	42	-10	0	10	20	30	35	40	42	-10	0	10	20	30	35	40	42
TWu	14								16								18							
Glycol	-	-	-	0	0	0	-	-	-	-	-	0	0	0	-	-	-	-	-	-	0	0	-	-
Pc	-	-	-	141,0	127,5	120,1	-	-	-	-	-	148,1	134,0	126,3	-	-	-	-	-	-	140,8	132,7	-	-
Pe	-	-	-	30,5	36,3	39,6	-	-	-	-	-	31,1	36,9	40,3	-	-	-	-	-	-	37,6	41,0	-	-
EER	-	-	-	4,62	3,51	3,03	-	-	-	-	-	4,76	3,63	3,13	-	-	-	-	-	-	3,75	3,24	-	-
Qu	-	-	-	24454	22096	20806	-	-	-	-	-	25727	23261	21913	-	-	-	-	-	-	24459	23051	-	-
ΔP	-	-	-	85	69	61	-	-	-	-	-	94	77	68	-	-	-	-	-	-	85	75	-	-

Data 14511:2018

TA b.s. External air temperature with dry bulb (°C)
TWu Temperature of System side Water Produced (°C)
Glycol Suggested ethylene glycol percentage (%)
Pc Cooling capacity [kW]
Pe Input power (kW)
Qu System side Water flow rate [l/h]
ΔP Pressure drop to the exchanger (kPa)
- Conditions outside the operating range

Capacities and pressure drops in the heat exchangers, calculated with ΔT 5 °C

Note: For operating conditions different to those declared refer to the selection program Magellano, available on www.Airedale.com

valve Z | valve O | valve X | double valve Y

TWu -8 °C | TWu 4 °C | TWu 18 °C

OPERATION IN COOLING MODE - VERSION °

■ = DCPX accessory

0602 °

TA b.s.	-10	0	10	20	30	35	40	44	-10	0	10	20	30	35	40	44	-10	0	10	20	30	35	40	44
TWu	-8								-6								-4							
Glycol	29	29	29	29	-	-	-	-	27	26	26	26	26	-	-	-	27	23	23	23	23	23	-	-
Pc	99,0	96,8	91,7	84,0	-	-	-	-	105,7	103,6	98,1	90,1	80,5	-	-	-	112,4	110,6	104,9	96,3	86,3	80,8	-	-
Pe	17,4	19,8	23,9	28,5	-	-	-	-	17,8	20,2	24,3	29,0	35,0	-	-	-	18,2	20,6	24,7	29,4	35,6	39,2	-	-
EER	5,68	4,90	3,83	2,95	-	-	-	-	5,93	5,14	4,04	3,11	2,30	-	-	-	6,16	5,37	4,24	3,27	2,43	2,06	-	-
Qu	18967	18547	17559	16090	-	-	-	-	20086	19611	18578	17043	15233	-	-	-	21357	20721	19638	18034	16145	15112	-	-
ΔP	41	39	35	29	-	-	-	-	45	42	38	32	25	-	-	-	50	46	41	35	28	24	-	-

TA b.s.	-10	0	10	20	30	35	40	44	-10	0	10	20	30	35	40	44	-10	0	10	20	30	35	40	44
TWu	-2								0								2							
Glycol	27	20	20	20	20	20	20	-	27	17	17	17	17	17	17	17	27	13	13	13	13	13	13	13
Pc	119,5	118,0	111,9	102,9	92,3	86,5	80,4	-	126,7	125,6	119,1	109,7	98,5	92,4	86,0	80,6	134,3	133,7	126,8	116,8	105,1	98,6	91,8	86,1
Pe	18,7	21,0	25,2	29,9	36,1	39,7	43,7	-	19,1	21,5	25,6	30,4	36,7	40,3	44,3	47,9	19,6	21,9	26,1	31,0	37,3	40,9	45,0	48,6
EER	6,40	5,61	4,45	3,44	2,56	2,18	1,84	-	6,63	5,85	4,65	3,60	2,69	2,29	1,94	1,68	6,85	6,09	4,86	3,77	2,82	2,41	2,04	1,77
Qu	22677	21878	20740	19066	17092	16012	14889	-	24047	23084	21886	20139	18078	16951	15769	14781	25466	24301	23039	21220	19073	17898	16659	15617
ΔP	56	50	45	38	30	27	23	-	63	54	49	41	33	29	25	22	70	58	52	45	36	32	27	24

TA b.s.	-10	0	10	20	30	35	40	44	-10	0	10	20	30	35	40	44	-10	0	10	20	30	35	40	44
TWu	4								6								7							
Glycol	27	10	10	10	10	10	10	10	27	10	0	0	0	0	0	0	27	10	0	0	0	**0**	0	0
Pc	142,1	142,0	134,6	124,2	111,8	105,0	97,9	91,8	150,1	150,0	143,8	132,7	119,6	112,5	104,9	98,4	154,2	154,1	147,7	136,4	123,1	**116,0**	107,9	101,3
Pe	20,1	22,4	26,6	31,5	37,9	41,6	45,6	49,3	20,6	22,9	27,2	32,1	38,6	42,3	46,4	50,1	20,9	23,2	27,4	32,4	38,9	**42,6**	46,7	50,4
EER	7,07	6,32	5,06	3,94	2,95	2,53	2,14	1,86	7,27	6,54	5,29	4,13	3,10	2,66	2,26	1,96	7,37	6,64	5,39	4,21	3,17	**2,72**	2,31	2,01
Qu	26933	25607	24276	22378	20140	18913	17615	16517	28446	27063	24825	22902	20636	19394	18075	16953	29221	27808	25519	23553	21235	**19972**	18612	17461
ΔP	78	64	57	49	39	35	30	26	86	71	57	49	40	35	30	27	91	75	61	52	42	**37**	32	28

TA b.s.	-10	0	10	20	30	35	40	44	-10	0	10	20	30	35	40	44	-10	0	10	20	30	35	40	44
TWu	8								10								12							
Glycol	27	10	0	0	0	0	0	-	-	10	0	0	0	0	0	-	-	-	0	0	0	0	0	-
Pc	158,4	158,3	151,7	140,2	126,5	119,0	111,0	-	-	166,8	159,9	147,8	133,6	125,7	117,4	-	-	-	168,3	155,7	140,8	132,6	124,0	-
Pe	21,2	23,5	27,7	32,7	39,2	42,9	47,0	-	-	24,1	28,3	33,3	39,8	43,6	47,7	-	-	-	28,9	34,0	40,5	44,3	48,4	-
EER	7,46	6,74	5,48	4,28	3,23	2,77	2,36	-	-	6,92	5,66	4,43	3,35	2,88	2,46	-	-	-	5,83	4,59	3,48	2,99	2,56	-
Qu	30007	28562	26225	24213	21842	20541	19157	-	-	30105	27666	25562	23084	21724	20276	-	-	-	29148	26950	24362	22942	21431	-
ΔP	95	79	64	55	44	39	34	-	-	87	71	61	50	44	38	-	-	-	79	68	55	49	43	-

TA b.s.	-10	0	10	20	30	35	40	44	-10	0	10	20	30	35	40	44	-10	0	10	20	30	35	40	44
TWu	14								16								18							
Glycol	-	-	-	0	0	0	0	-	-	-	-	0	0	0	0	-	-	-	-	-	0	0	0	-
Pc	-	-	-	163,7	148,2	139,7	130,7	-	-	-	-	172,0	155,9	147,0	137,7	-	-	-	-	-	163,7	154,5	144,8	-
Pe	-	-	-	34,6	41,2	45,0	49,1	-	-	-	-	35,3	41,9	45,7	49,9	-	-	-	-	-	42,7	46,5	50,7	-
EER	-	-	-	4,73	3,60	3,10	2,66	-	-	-	-	4,87	3,72	3,21	2,76	-	-	-	-	-	3,84	3,32	2,86	-
Qu	-	-	-	28376	25676	24194	22622	-	-	-	-	29839	27026	25481	23850	-	-	-	-	-	28411	26802	25113	-
ΔP	-	-	-	75	61	54	48	-	-	-	-	83	68	60	53	-	-	-	-	-	75	67	59	-

0652 °

TA b.s.	-10	0	10	20	30	35	40	42	-10	0	10	20	30	35	40	42	-10	0	10	20	30	35	40	42
TWu	-8								-6								-4							
Glycol	29	29	29	29	-	-	-	-	27	26	26	26	26	-	-	-	27	23	23	23	23	-	-	-
Pc	109,7	106,8	100,5	91,7	-	-	-	-	116,9	114,0	107,4	98,1	87,6	-	-	-	124,1	121,5	114,5	104,8	93,7	-	-	-
Pe	19,4	22,0	26,7	31,8	-	-	-	-	19,8	22,5	27,1	32,3	39,2	-	-	-	20,3	23,0	27,6	32,8	39,7	-	-	-
EER	5,67	4,85	3,76	2,88	-	-	-	-	5,90	5,07	3,96	3,04	2,24	-	-	-	6,11	5,29	4,15	3,19	2,36	-	-	-
Qu	21038	20479	19249	17566	-	-	-	-	22232	21608	20335	18579	16576	-	-	-	23582	22784	21460	19631	17536	-	-	-
ΔP	50	47	42	35	-	-	-	-	55	51	45	38	30	-	-	-	61	55	49	41	33	-	-	-

TA b.s.	-10	0	10	20	30	35	40	42	-10	0	10	20	30	35	40	42	-10	0	10	20	30	35	40	42
TWu	-2								0								2							
Glycol	27	20	20	20	20	20	-	-	27	17	17	17	17	17	17	17	27	13	13	13	13	13	13	13
Pc	131,5	129,3	122,0	111,8	100,0	93,6	-	-	139,2	137,4	129,7	119,0	106,6	99,9	92,7	89,8	147,1	146,0	137,8	126,6	113,6	106,5	98,8	95,8
Pe	20,8	23,5	28,1	33,4	40,4	44,5	-	-	21,3	24,0	28,6	34,0	41,0	45,1	49,6	51,6	21,8	24,5	29,2	34,6	41,7	45,8	50,4	52,4
EER	6,33	5,51	4,34	3,35	2,48	2,11	-	-	6,54	5,73	4,53	3,50	2,60	2,21	1,87	1,74	6,73	5,96	4,72	3,66	2,72	2,32	1,96	1,83
Qu	24980	24004	22627	20724	18535	17344	-	-	26426	25271	23835	21857	19573	18329	17007	16477	27915	26543	25048	22995	20620	19323	17934	17372
ΔP	68	60	53	45	36	31	-	-	75	65	58	48	39	34	29	28	84	70	62	52	42	37	32	30

TA b.s.	-10	0	10	20	30	35	40	42	-10	0	10	20	30	35	40	42	-10	0	10	20	30	35	40	42
TWu	4								6								7							
Glycol	27	10	10	10	10	10	10	10	27	10	0	0	0	0	0	0	27	10	0	0	0	**0**	0	0
Pc	155,2	154,6	146,0	134,3	120,6	113,2	105,1	101,8	163,6	163,0	155,7	143,3	128,9	121,0	112,5	109,0	167,8	167,3	159,8	147,2	132,5	**124,7**	115,7	112,1
Pe	22,4	25,1	29,8	35,2	42,4	46,6	51,1	53,1	23,1	25,7	30,4	35,9	43,2	47,4	52,0	54,0	23,4	26,0	30,7	36,3	43,5	**47,8**	52,4	54,4
EER	6,92	6,16	4,91	3,81	2,85	2,43	2,06	1,92	7,09	6,35	5,13	3,99	2,99	2,55	2,16	2,02	7,18	6,43	5,21	4,06	3,04	**2,61**	2,21	2,06
Qu	29450	27907	26346	24214	21742	20388	18930	18336	31027	29426	26893	24743	22245	20876	19393	18786	31832	30201	27620	25426	22874	**21483**	19956	19331
ΔP	93	75	67	57	46	40	35	33	102	84	67	57	46	41	35	33	108	88	71	60	49	**43**	37	35

TA b.s.	-10	0	10	20	30	35	40	42	-10	0	10	20	30	35	40	42	-10	0	10	20	30	35	40	42
TWu	8								10								12							
Glycol	27	10	0	0	0	0	0	-	-	10	0	0	0	0	0	-	-	-	0	0	0	0	0	-
Pc	172,1	171,6	164,0	151,1	136,1	127,9	118,9	-	-	180,4	172,4	159,1	143,5	134,9	125,6	-	-	-	181,1	167,3	151,1	142,2	132,5	-
Pe	23,7	26,3	31,0	36,6	43,9	48,1	52,7	-	-	27,0	31,7	37,3	44,6	48,9	53,5	-	-	-	32,4	38,0	45,4	49,7	54,3	-
EER	7,26	6,52	5,29	4,13	3,10	2,66	2,25	-	-	6,68	5,44	4,27	3,22	2,76	2,35	-	-	-	5,59	4,40	3,33	2,86	2,44	-
Qu	32647	30986	28357	26118	23512	22081	20527	-	-	32585	29859	27530	24814	23321	21699	-	-	-	31398	28978	26151	24595	22910	-
ΔP	113	93	75	63	51	45	39	-	-	102	83	70	57	51	44	-	-	-	92	78	64	56	49	-

TA b.s.	-10	0	10	20	30	35	40	42	-10	0	10	20	30	35	40	42	-10	0	10	20	30	35	40	42
TWu	14								16								18							
Glycol	-	-	0	0	0	0	-	-	-	-	-	0	0	0	-	-	-	-	-	0	0	0	-	-
Pc	-	-	189,9	175,6	158,8	149,6	-	-	-	-	-	184,1	166,8	157,1	-	-	-	-	-	192,8	174,8	164,9	-	-
Pe	-	-	33,1	38,8	46,2	50,5	-	-	-	-	-	39,7	47,0	51,3	-	-	-	-	-	40,5	47,9	52,2	-	-
EER	-	-	5,73	4,52	3,44	2,96	-	-	-	-	-	4,64	3,55	3,06	-	-	-	-	-	4,76	3,65	3,16	-	-
Qu	-	-	32973	30461	27523	25904	-	-	-	-	-	31980	28928	27245	-	-	-	-	-	33532	30367	28620	-	-
ΔP	-	-	101	86	70	62	-	-	-	-	-	95	78	69	-	-	-	-	-	104	86	76	-	-

Data 14511:2018

TA b.s. External air temperature with dry bulb (°C)
TWu Temperature of System side Water Produced (°C)
Glycol Suggested ethylene glycol percentage (%)
Pc Cooling capacity [kW]
Pe Input power (kW)
Qu System side Water flow rate [l/h]
ΔP Pressure drop to the exchanger (kPa)
- Conditions outside the operating range

Capacities and pressure drops in the heat exchangers, calculated with ΔT 5 °C

Note: For operating conditions different to those declared refer to the selection program Magellano, available on www.Airedale.com

valve Z | valve O | valve X | double valve Y

TWu -8 °C | TWu 4 °C | TWu 18 °C

OPERATION IN COOLING MODE - VERSION °

■ = DCPX accessory

0682 °

TA b.s.	-10	0	10	20	30	35	40	48	-10	0	10	20	30	35	40	48	-10	0	10	20	30	35	40	48
TWu	-8								-6								-4							
Glycol	29	29	29	29	29	-	-	-	27	26	26	26	26	26	-	-	27	23	23	23	23	23	23	-
Pc	122,4	121,0	116,1	107,6	96,7	-	-	-	130,9	129,6	124,4	115,4	103,8	97,4	-	-	139,6	138,6	133,0	123,4	111,3	104,5	97,3	-
Pe	22,5	25,0	29,8	35,4	42,9	-	-	-	22,9	25,5	30,2	35,8	43,3	47,8	-	-	23,4	25,9	30,7	36,3	43,8	48,3	53,3	-
EER	5,45	4,84	3,90	3,04	2,26	-	-	-	5,71	5,09	4,12	3,22	2,40	2,04	-	-	5,96	5,34	4,34	3,40	2,54	2,16	1,83	-
Qu	23461	23184	22257	20614	18516	-	-	-	24895	24547	23565	21840	19649	18421	-	-	26520	25974	24932	23121	20834	19553	18210	-
ΔP	50	49	45	38	31	-	-	-	55	53	49	42	34	30	-	-	62	57	53	45	37	33	28	-

TA b.s.	-10	0	10	20	30	35	40	48	-10	0	10	20	30	35	40	48	-10	0	10	20	30	35	40	48
TWu	-2								0								2							
Glycol	27	20	20	20	20	20	20	-	27	17	17	17	17	17	17	17	27	13	13	13	13	13	13	13
Pc	148,6	148,0	142,1	131,9	119,1	111,9	104,4	-	157,9	157,9	151,5	140,7	127,2	119,7	111,7	97,8	167,6	168,3	161,4	150,0	135,9	127,9	119,5	104,8
Pe	23,9	26,5	31,2	36,8	44,3	48,8	53,9	-	24,5	27,0	31,7	37,3	44,9	49,4	54,4	64,0	25,1	27,6	32,3	37,9	45,5	50,0	55,0	64,6
EER	6,21	5,59	4,56	3,58	2,69	2,29	1,94	-	6,44	5,84	4,78	3,77	2,83	2,42	2,05	1,53	6,67	6,09	5,00	3,96	2,99	2,56	2,17	1,62
Qu	28216	27466	26357	24459	22072	20736	19331	-	29980	29024	27842	25853	23364	21972	20502	17934	31812	30602	29345	27265	24673	23226	21692	19011
ΔP	69	63	58	50	40	36	31	-	78	68	63	54	44	39	34	26	87	74	68	59	48	43	37	29

TA b.s.	-10	0	10	20	30	35	40	48	-10	0	10	20	30	35	40	48	-10	0	10	20	30	35	40	48
TWu	4								6								7							
Glycol	27	10	10	10	10	10	10	10	27	10	0	0	0	0	0	0	27	10	0	0	0	**0**	0	0
Pc	177,6	178,9	171,6	159,6	144,7	136,4	127,5	112,1	188,0	189,3	183,5	170,8	155,0	146,2	136,9	120,5	193,3	194,7	188,6	175,6	159,5	**151,0**	141,0	124,3
Pe	25,8	28,3	32,9	38,5	46,1	50,6	55,6	65,2	26,5	29,0	33,5	39,2	46,8	51,4	56,4	66,0	26,9	29,3	33,9	39,5	47,1	**51,7**	56,7	66,3
EER	6,88	6,33	5,22	4,14	3,14	2,69	2,29	1,72	7,08	6,54	5,47	4,36	3,31	2,85	2,43	1,83	7,18	6,64	5,57	4,44	3,38	**2,92**	2,49	1,87
Qu	33710	32300	30961	28781	26080	24573	22972	20173	35676	34193	31702	29486	26752	25229	23608	20775	36682	35162	32612	30341	27544	**25997**	24328	21431
ΔP	97	81	74	64	53	47	41	32	108	90	75	65	53	47	41	32	114	96	79	68	56	**50**	44	34

TA b.s.	-10	0	10	20	30	35	40	48	-10	0	10	20	30	35	40	48	-10	0	10	20	30	35	40	48
TWu	8								10								12							
Glycol	27	10	0	0	0	0	0	-	-	10	0	0	0	0	0	-	-	-	0	0	0	0	0	-
Pc	198,7	200,1	193,8	180,5	164,1	154,9	145,2	-	-	211,2	204,5	190,6	173,5	163,9	153,7	-	-	-	215,5	200,9	183,1	173,2	162,6	-
Pe	27,3	29,7	34,2	39,9	47,5	52,0	57,0	-	-	30,5	35,0	40,6	48,1	52,7	57,6	-	-	-	35,8	41,4	48,9	53,4	58,3	-
EER	7,27	6,74	5,66	4,53	3,46	2,98	2,55	-	-	6,92	5,85	4,69	3,60	3,11	2,67	-	-	-	6,02	4,86	3,75	3,24	2,79	-
Qu	37707	36147	33537	31209	28348	26757	25062	-	-	38164	35431	32988	29998	28336	26568	-	-	-	37385	34824	31701	29968	28127	-
ΔP	120	101	84	72	60	53	47	-	-	112	93	81	67	60	52	-	-	-	104	90	75	67	59	-

TA b.s.	-10	0	10	20	30	35	40	48	-10	0	10	20	30	35	40	48	-10	0	10	20	30	35	40	48
TWu	14								16								18							
Glycol	-	-	-	0	0	0	0	-	-	-	-	0	0	0	0	-	-	-	-	-	0	0	0	-
Pc	-	-	-	211,5	193,0	182,7	171,7	-	-	-	-	222,4	203,1	192,4	181,1	-	-	-	-	-	213,6	202,4	190,7	-
Pe	-	-	-	42,2	49,7	54,1	59,0	-	-	-	-	43,1	50,5	55,0	59,8	-	-	-	-	-	51,4	55,8	60,7	-
EER	-	-	-	5,01	3,89	3,37	2,91	-	-	-	-	5,17	4,02	3,50	3,03	-	-	-	-	-	4,16	3,63	3,14	-
Qu	-	-	-	36716	33458	31651	29737	-	-	-	-	38663	35267	33386	31400	-	-	-	-	-	37129	35172	33115	-
ΔP	-	-	-	100	83	74	66	-	-	-	-	111	92	83	73	-	-	-	-	-	102	92	82	-

0702 °

TA b.s.	-10	0	10	20	30	35	40	46	-10	0	10	20	30	35	40	46	-10	0	10	20	30	35	40	46
TWu	-8								-6								-4							
Glycol	29	29	29	29	29	-	-	-	27	26	26	26	26	-	-	-	27	23	23	23	23	23	-	-
Pc	140,9	138,3	132,4	122,5	109,8	-	-	-	150,9	148,4	141,9	131,3	117,8	-	-	-	161,0	158,8	151,8	140,4	126,1	118,1	-	-
Pe	26,5	28,8	33,7	40,2	49,1	-	-	-	27,0	29,4	34,3	40,7	49,7	-	-	-	27,7	30,0	34,9	41,3	50,3	55,7	-	-
EER	5,33	4,80	3,93	3,05	2,24	-	-	-	5,58	5,05	4,14	3,22	2,37	-	-	-	5,81	5,29	4,35	3,40	2,51	2,12	-	-
Qu	27024	26533	25397	23487	21037	-	-	-	28713	28128	26893	24868	22301	-	-	-	30623	29796	28455	26311	23622	22104	-	-
ΔP	64	62	56	48	39	-	-	-	70	67	61	52	42	-	-	-	79	73	66	57	46	40	-	-

TA b.s.	-10	0	10	20	30	35	40	46	-10	0	10	20	30	35	40	46	-10	0	10	20	30	35	40	46
TWu	-2								0								2							
Glycol	27	20	20	20	20	20	20	-	27	17	17	17	17	17	17	17	27	13	13	13	13	13	13	13
Pc	171,5	169,8	162,0	149,9	134,8	126,3	117,5	-	182,4	181,2	172,7	159,8	143,9	135,0	125,7	113,2	193,7	193,3	184,0	170,3	153,5	144,1	134,3	121,2
Pe	28,4	30,7	35,5	42,0	50,9	56,3	62,5	-	29,2	31,5	36,3	42,7	51,6	57,0	63,2	71,6	30,1	32,3	37,1	43,5	52,4	57,8	63,9	72,4
EER	6,03	5,52	4,56	3,57	2,65	2,24	1,88	-	6,24	5,75	4,76	3,74	2,79	2,37	1,99	1,58	6,44	5,98	4,97	3,92	2,93	2,49	2,10	1,67
Qu	32611	31538	30083	27816	25003	23420	21767	-	34679	33357	31779	29385	26442	24794	23072	20771	36823	35195	33492	30970	27898	26185	24392	22000
ΔP	89	80	72	62	50	44	38	-	100	87	79	68	55	48	42	34	112	94	86	73	59	52	45	37

TA b.s.	-10	0	10	20	30	35	40	46	-10	0	10	20	30	35	40	46	-10	0	10	20	30	35	40	46
TWu	4								6								7							
Glycol	27	10	10	10	10	10	10	10	27	10	0	0	0	0	0	0	27	10	0	0	0	**0**	0	0
Pc	205,3	205,6	195,5	181,0	163,4	153,5	143,2	129,5	217,4	217,6	209,1	193,6	174,9	164,5	153,6	139,1	223,5	223,8	214,9	199,0	179,9	**169,9**	158,1	143,3
Pe	31,0	33,2	37,9	44,3	53,2	58,6	64,7	73,2	32,0	34,1	38,7	45,2	54,1	59,6	65,6	74,1	32,5	34,6	39,2	45,6	54,5	**60,0**	66,0	74,5
EER	6,63	6,20	5,16	4,09	3,07	2,62	2,21	1,77	6,80	6,38	5,40	4,29	3,23	2,76	2,34	1,88	6,88	6,47	5,48	4,36	3,30	**2,83**	2,39	1,92
Qu	39042	37169	35332	32676	29464	27679	25809	23321	41334	39365	36174	33457	30198	28394	26501	23988	42507	40488	37209	34417	31079	**29246**	27297	24732
ΔP	126	103	93	80	65	57	50	41	140	116	94	80	65	58	50	41	148	122	99	85	69	**61**	53	44

TA b.s.	-10	0	10	20	30	35	40	46	-10	0	10	20	30	35	40	46	-10	0	10	20	30	35	40	46
TWu	8								10								12							
Glycol	27	10	0	0	0	0	0	-	-	10	0	0	0	0	0	-	-	-	0	0	0	0	0	-
Pc	229,8	230,0	220,9	204,5	184,9	174,1	162,7	-	-	242,8	232,9	215,7	195,3	184,0	172,2	-	-	-	245,4	227,3	205,9	194,2	181,9	-
Pe	33,1	35,1	39,7	46,1	55,0	60,4	66,4	-	-	36,2	40,7	47,1	55,9	61,3	67,3	-	-	-	41,8	48,1	56,9	62,3	68,2	-
EER	6,95	6,55	5,56	4,44	3,36	2,88	2,45	-	-	6,71	5,72	4,58	3,49	3,00	2,56	-	-	-	5,87	4,73	3,62	3,12	2,67	-
Qu	43698	41629	38261	35392	31975	30088	28108	-	-	43960	40414	37389	33809	31839	29769	-	-	-	42633	39447	35700	33644	31486	-
ΔP	156	129	105	90	73	65	57	-	-	144	117	100	82	73	64	-	-	-	130	112	91	81	71	-

TA b.s.	-10	0	10	20	30	35	40	46	-10	0	10	20	30	35	40	46	-10	0	10	20	30	35	40	46
TWu	14								16								18							
Glycol	-	-	-	0	0	0	0	-	-	-	-	0	0	0	0	-	-	-	-	-	0	0	0	-
Pc	-	-	-	239,1	216,9	204,7	191,9	-	-	-	-	251,3	228,1	215,4	202,1	-	-	-	-	-	239,6	226,5	212,7	-
Pe	-	-	-	49,2	58,0	63,3	69,2	-	-	-	-	50,4	59,1	64,4	70,3	-	-	-	-	-	60,3	65,6	71,4	-
EER	-	-	-	4,86	3,74	3,23	2,77	-	-	-	-	4,99	3,86	3,34	2,88	-	-	-	-	-	3,97	3,45	2,98	-
Qu	-	-	-	41567	37649	35505	33257	-	-	-	-	43747	39654	37421	35083	-	-	-	-	-	41716	39391	36964	-
ΔP	-	-	-	124	102	90	79	-	-	-	-	137	113	100	88	-	-	-	-	-	125	111	98	-

Data 14511:2018

TA b.s. External air temperature with dry bulb (°C)
TWu Temperature of System side Water Produced (°C)
Glycol Suggested ethylene glycol percentage (%)
Pc Cooling capacity [kW]
Pe Input power (kW)
Qu System side Water flow rate [l/h]
ΔP Pressure drop to the exchanger (kPa)
- Conditions outside the operating range

Capacities and pressure drops in the heat exchangers, calculated with ΔT 5 °C

Note: For operating conditions different to those declared refer to the selection program Magellano, available on www.Airedale.com

valve Z | valve O | valve X | double valve Y

TWu -8 °C | TWu 4 °C | TWu 18 °C

OPERATION IN COOLING MODE - VERSION °

■ = DCPX accessory

0752 °

TA b.s.	-10	0	10	20	30	35	40	46	-10	0	10	20	30	35	40	46	-10	0	10	20	30	35	40	46
TWu	-8								-6								-4							
Glycol	29	29	29	29	29	-	-	-	27	26	26	26	26	-	-	-	27	23	23	23	23	23	-	-
Pc	157,8	154,6	147,8	136,8	122,9	-	-	-	168,7	165,5	158,1	146,3	131,5	-	-	-	179,7	176,9	168,8	156,2	140,5	131,6	-	-
Pe	29,5	32,3	38,0	45,7	56,3	-	-	-	30,2	33,0	38,7	46,4	57,0	-	-	-	31,0	33,8	39,5	47,1	57,8	64,3	-	-
EER	5,35	4,79	3,89	3,00	2,18	-	-	-	5,58	5,01	4,08	3,16	2,31	-	-	-	5,79	5,23	4,28	3,32	2,43	2,05	-	-
Qu	30302	29680	28364	26246	23553	-	-	-	32147	31417	29988	27740	24916	-	-	-	34232	33231	31678	29296	26338	24661	-	-
ΔP	80	76	70	60	48	-	-	-	87	83	75	64	52	-	-	-	98	90	82	70	56	49	-	-

TA b.s.	-10	0	10	20	30	35	40	46	-10	0	10	20	30	35	40	46	-10	0	10	20	30	35	40	46
TWu	-2								0								2							
Glycol	27	20	20	20	20	20	20	-	27	17	17	17	17	17	17	17	27	13	13	13	13	13	13	13
Pc	191,1	188,8	179,9	166,5	149,9	140,6	130,8	-	202,9	201,2	191,4	177,1	159,7	149,8	139,6	125,6	215,1	214,2	203,6	188,4	170,0	159,7	148,8	134,2
Pe	31,9	34,6	40,3	48,0	58,7	65,2	72,5	-	32,8	35,5	41,2	48,8	59,5	66,1	73,4	83,5	33,8	36,5	42,1	49,8	60,5	67,0	74,4	84,5
EER	5,99	5,45	4,47	3,47	2,56	2,16	1,81	-	6,18	5,66	4,65	3,63	2,68	2,27	1,90	1,50	6,36	5,87	4,83	3,78	2,81	2,38	2,00	1,59
Qu	36397	35121	33436	30917	27818	26070	24248	-	38643	37087	35263	32601	29358	27537	25638	23066	40965	39070	37101	34298	30912	29018	27038	24363
ΔP	110	98	89	76	61	54	47	-	123	107	96	82	67	59	51	41	138	115	104	89	72	64	55	45

TA b.s.	-10	0	10	20	30	35	40	46	-10	0	10	20	30	35	40	46	-10	0	10	20	30	35	40	46
TWu	4								6								7							
Glycol	27	10	10	10	10	10	10	10	27	10	0	0	0	0	0	0	27	10	0	0	0	**0**	0	0
Pc	227,7	227,5	216,0	199,9	180,5	169,7	158,3	142,9	240,6	240,4	230,6	213,4	192,8	181,4	169,3	153,1	247,2	247,0	236,8	219,1	198,1	**187,2**	174,1	157,6
Pe	34,9	37,5	43,1	50,8	61,6	68,1	75,4	85,6	36,1	38,6	44,1	51,9	62,7	69,3	76,6	86,8	36,7	39,2	44,7	52,5	63,3	**69,8**	77,1	87,4
EER	6,52	6,07	5,01	3,93	2,93	2,49	2,10	1,67	6,67	6,23	5,23	4,11	3,07	2,62	2,21	1,76	6,73	6,30	5,30	4,18	3,13	**2,68**	2,26	1,80
Qu	43362	41197	39074	36121	32579	30608	28541	25756	45832	43560	39938	36918	33324	31329	29235	26424	47093	44767	41047	37943	34261	**32236**	30078	27207
ΔP	154	126	113	97	79	69	60	49	171	140	113	97	79	70	61	50	180	148	120	102	83	**74**	64	53

TA b.s.	-10	0	10	20	30	35	40	46	-10	0	10	20	30	35	40	46	-10	0	10	20	30	35	40	46
TWu	8								10								12							
Glycol	27	10	0	0	0	0	0	-	-	10	0	0	0	0	0	-	-	-	0	0	0	0	0	-
Pc	253,8	253,7	243,1	225,0	203,5	191,6	179,0	-	-	267,3	256,0	236,9	214,4	202,0	188,9	-	-	-	269,1	249,1	225,7	212,7	199,1	-
Pe	37,4	39,8	45,3	53,0	63,8	70,4	77,6	-	-	41,1	46,5	54,2	65,0	71,6	78,8	-	-	-	47,8	55,5	66,3	72,8	80,0	-
EER	6,79	6,37	5,37	4,24	3,19	2,72	2,31	-	-	6,51	5,50	4,37	3,30	2,82	2,40	-	-	-	5,63	4,49	3,40	2,92	2,49	-
Qu	48373	45991	42172	38983	35213	33128	30935	-	-	48488	44471	41109	37159	34981	32688	-	-	-	46834	43295	39161	36889	34495	-
ΔP	190	156	126	108	88	78	68	-	-	173	141	120	98	87	76	-	-	-	156	133	109	97	85	-

TA b.s.	-10	0	10	20	30	35	40	46	-10	0	10	20	30	35	40	46	-10	0	10	20	30	35	40	46
TWu	14								16								18							
Glycol	-	-	-	0	0	0	0	-	-	-	-	0	0	0	0	-	-	-	-	-	0	0	0	-
Pc	-	-	-	261,6	237,2	223,7	209,5	-	-	-	-	274,4	249,0	235,0	220,3	-	-	-	-	-	261,0	246,5	231,3	-
Pe	-	-	-	56,9	67,6	74,1	81,3	-	-	-	-	58,4	69,0	75,5	82,7	-	-	-	-	-	70,5	77,0	84,2	-
EER	-	-	-	4,60	3,51	3,02	2,58	-	-	-	-	4,70	3,61	3,11	2,66	-	-	-	-	-	3,70	3,20	2,75	-
Qu	-	-	-	45540	41218	38849	36356	-	-	-	-	47845	43330	40862	38270	-	-	-	-	-	45496	42927	40238	-
ΔP	-	-	-	147	121	107	94	-	-	-	-	163	133	119	104	-	-	-	-	-	147	131	115	-

0604 °

TA b.s.	-10	0	10	20	30	35	40	42	-10	0	10	20	30	35	40	42	-10	0	10	20	30	35	40	42
TWu	-8								-6								-4							
Glycol	29	29	29	29	-	-	-	-	27	26	26	26	26	-	-	-	27	23	23	23	23	-	-	-
Pc	103,1	99,9	93,5	84,6	-	-	-	-	110,1	106,9	100,1	90,8	79,8	-	-	-	117,2	114,3	107,1	97,3	85,8	-	-	-
Pe	18,6	20,7	25,1	30,6	-	-	-	-	19,0	21,1	25,5	31,0	38,1	-	-	-	19,5	21,5	25,9	31,4	38,6	-	-	-
EER	5,54	4,83	3,73	2,77	-	-	-	-	5,79	5,07	3,93	2,93	2,10	-	-	-	6,02	5,31	4,14	3,09	2,22	-	-	-
Qu	19784	19160	17914	16205	-	-	-	-	20955	20270	18972	17195	15109	-	-	-	22280	21425	20068	18222	16056	-	-	-
ΔP	54	50	44	36	-	-	-	-	59	54	48	39	30	-	-	-	66	59	52	43	33	-	-	-

TA b.s.	-10	0	10	20	30	35	40	42	-10	0	10	20	30	35	40	42	-10	0	10	20	30	35	40	42
TWu	-2								0								2							
Glycol	27	20	20	20	20	20	-	-	27	17	17	17	17	17	17	17	27	13	13	13	13	13	13	13
Pc	124,5	121,9	114,3	104,0	91,9	85,3	-	-	132,0	129,8	121,7	110,9	98,3	91,3	84,0	80,9	139,8	138,2	129,6	118,3	105,0	97,7	90,0	86,7
Pe	20,0	22,0	26,3	31,9	39,1	43,4	-	-	20,5	22,5	26,8	32,4	39,6	44,0	48,9	51,1	21,1	23,0	27,3	32,9	40,2	44,6	49,6	51,8
EER	6,24	5,54	4,34	3,26	2,35	1,96	-	-	6,45	5,77	4,55	3,43	2,48	2,08	1,72	1,58	6,64	6,00	4,75	3,60	2,61	2,19	1,82	1,68
Qu	23654	22628	21206	19287	17037	15797	-	-	25077	23878	22384	20388	18053	16766	15414	14841	26547	25136	23568	21497	19076	17742	16336	15738
ΔP	74	64	56	47	36	31	-	-	82	70	61	51	40	34	29	27	92	76	66	55	43	38	32	30

TA b.s.	-10	0	10	20	30	35	40	42	-10	0	10	20	30	35	40	42	-10	0	10	20	30	35	40	42
TWu	4								6								7							
Glycol	27	10	10	10	10	10	10	10	27	10	0	0	0	0	0	0	27	10	0	0	0	**0**	0	0
Pc	147,8	146,6	137,6	125,7	111,9	104,2	96,2	92,7	156,0	154,9	147,0	134,4	119,8	111,8	103,3	99,6	160,2	159,1	151,0	138,2	123,3	**115,4**	106,4	102,7
Pe	21,7	23,6	27,8	33,4	40,8	45,2	50,2	52,4	22,4	24,3	28,4	34,0	41,4	45,9	51,0	53,2	22,8	24,6	28,7	34,3	41,7	**46,2**	51,3	53,6
EER	6,81	6,20	4,95	3,76	2,74	2,31	1,91	1,77	6,97	6,38	5,18	3,95	2,89	2,43	2,03	1,87	7,04	6,46	5,27	4,03	2,95	**2,50**	2,07	1,92
Qu	28063	26483	24835	22681	20167	18782	17319	16695	29623	27982	25395	23219	20684	19288	17810	17178	30420	28748	26105	23881	21292	**19875**	18357	17711
ΔP	102	82	72	60	48	41	35	33	113	92	73	61	48	42	36	33	119	97	77	64	51	**44**	38	35

TA b.s.	-10	0	10	20	30	35	40	42	-10	0	10	20	30	35	40	42	-10	0	10	20	30	35	40	42
TWu	8								10								12							
Glycol	27	10	0	0	0	0	0	-	-	10	0	0	0	0	0	-	-	-	0	0	0	0	0	-
Pc	164,5	163,4	155,0	142,0	126,8	118,4	109,5	-	-	172,1	163,3	149,8	133,9	125,2	116,0	-	-	-	171,8	157,7	141,3	132,2	122,6	-
Pe	23,2	25,0	29,0	34,6	42,0	46,6	51,6	-	-	25,7	29,6	35,2	42,7	47,2	52,3	-	-	-	30,4	35,9	43,4	47,9	53,0	-
EER	7,10	6,54	5,35	4,10	3,02	2,54	2,12	-	-	6,68	5,51	4,25	3,14	2,65	2,22	-	-	-	5,65	4,39	3,26	2,76	2,31	-
Qu	31228	29523	26825	24552	21908	20454	18912	-	-	31104	28294	25922	23167	21653	20046	-	-	-	29803	27329	24460	22884	21213	-
ΔP	125	102	81	68	54	47	40	-	-	113	90	76	60	53	45	-	-	-	100	84	67	59	51	-

TA b.s.	-10	0	10	20	30	35	40	42	-10	0	10	20	30	35	40	42	-10	0	10	20	30	35	40	42
TWu	14								16								18							
Glycol	-	-	0	0	0	0	-	-	-	-	-	0	0	0	-	-	-	-	-	0	0	0	-	-
Pc	-	-	180,5	165,8	148,8	139,4	-	-	-	-	-	174,1	156,4	146,7	-	-	-	-	-	182,6	164,2	154,2	-	-
Pe	-	-	31,2	36,7	44,1	48,6	-	-	-	-	-	37,5	44,8	49,4	-	-	-	-	-	38,3	45,7	50,3	-	-
EER	-	-	5,79	4,52	3,38	2,87	-	-	-	-	-	4,65	3,49	2,97	-	-	-	-	-	4,76	3,59	3,07	-	-
Qu	-	-	31352	28773	25787	24148	-	-	-	-	-	30253	27147	25444	-	-	-	-	-	31769	28541	26772	-	-
ΔP	-	-	111	93	75	66	-	-	-	-	-	103	83	73	-	-	-	-	-	114	92	81	-	-

Data 14511:2018

TA b.s. External air temperature with dry bulb (°C)
TWu Temperature of System side Water Produced (°C)
Glycol Suggested ethylene glycol percentage (%)
Pc Cooling capacity [kW]
Pe Input power (kW)
Qu System side Water flow rate [l/h]
ΔP Pressure drop to the exchanger (kPa)
- Conditions outside the operating range

Capacities and pressure drops in the heat exchangers, calculated with ΔT 5 °C

Note: For operating conditions different to those declared refer to the selection program Magellano, available on www.Airedale.com

valve Z | valve O | valve X | double valve Y

TWu -8 °C | TWu 4 °C | TWu 18 °C

OPERATION IN COOLING MODE - VERSION °

■ = DCPX accessory

0654 °

TA b.s.	-10	0	10	20	30	35	40	44	-10	0	10	20	30	35	40	44	-10	0	10	20	30	35	40	44
TWu	-8								-6								-4							
Glycol	29	29	29	29	-	-	-	-	27	26	26	26	26	-	-	-	27	23	23	23	23	23	-	-
Pc	114,7	111,0	104,2	94,4	-	-	-	-	123,7	119,9	112,5	102,0	89,4	-	-	-	132,8	129,3	121,2	109,9	96,6	89,2	-	-
Pe	21,8	23,5	28,0	34,0	-	-	-	-	22,3	24,0	28,4	34,5	42,1	-	-	-	22,8	24,6	28,9	34,9	42,7	47,3	-	-
EER	5,26	4,71	3,72	2,78	-	-	-	-	5,55	4,99	3,96	2,96	2,12	-	-	-	5,82	5,27	4,20	3,15	2,26	1,88	-	-
Qu	21987	21268	19960	18069	-	-	-	-	23522	22722	21307	19299	16911	-	-	-	25246	24241	22712	20583	18075	16694	-	-
ΔP	49	46	41	33	-	-	-	-	55	51	45	37	28	-	-	-	63	56	50	41	31	27	-	-

TA b.s.	-10	0	10	20	30	35	40	44	-10	0	10	20	30	35	40	44	-10	0	10	20	30	35	40	44
TWu	-2								0								2							
Glycol	27	20	20	20	20	20	20	-	27	17	17	17	17	17	17	17	27	13	13	13	13	13	13	13
Pc	142,4	139,1	130,3	118,2	104,1	96,4	88,4	-	152,2	149,4	139,8	126,9	112,0	103,8	95,4	88,1	162,5	160,2	149,8	136,1	120,3	111,6	102,8	95,0
Pe	23,4	25,1	29,4	35,4	43,3	48,0	53,4	-	24,1	25,8	29,9	36,0	43,9	48,7	54,1	58,9	24,9	26,5	30,5	36,5	44,5	49,4	54,9	59,7
EER	6,08	5,54	4,44	3,34	2,40	2,01	1,66	-	6,31	5,80	4,67	3,53	2,55	2,13	1,76	1,50	6,52	6,05	4,92	3,73	2,70	2,26	1,87	1,59
Qu	27042	25825	24174	21921	19289	17845	16366	-	28910	27474	25695	23314	20552	19045	17498	16150	30848	29146	27234	24724	21834	20262	18645	17233
ΔP	72	62	55	45	35	30	25	-	82	69	60	50	39	33	28	24	92	76	66	54	42	37	31	26

TA b.s.	-10	0	10	20	30	35	40	44	-10	0	10	20	30	35	40	44	-10	0	10	20	30	35	40	44
TWu	4								6								7							
Glycol	27	10	10	10	10	10	10	10	27	10	0	0	0	0	0	0	-	10	0	0	0	**0**	0	0
Pc	173,0	171,3	160,0	145,5	128,8	119,7	110,3	102,2	184,0	182,2	171,9	156,4	138,6	129,0	119,1	110,4	-	187,7	177,1	161,2	143,0	**133,4**	123,0	114,1
Pe	25,8	27,3	31,1	37,1	45,2	50,1	55,6	60,5	26,7	28,1	31,8	37,8	45,9	50,9	56,5	61,5	-	28,6	32,2	38,1	46,3	**51,2**	56,9	61,9
EER	6,72	6,28	5,14	3,92	2,85	2,39	1,98	1,69	6,89	6,48	5,40	4,14	3,02	2,54	2,11	1,80	-	6,57	5,50	4,23	3,09	**2,60**	2,16	1,84
Qu	32855	30933	28879	26231	23204	21562	19868	18391	34928	32908	29707	26997	23918	22254	20531	19033	-	33918	30624	27838	24681	**22987**	21211	19678
ΔP	104	84	73	60	47	41	35	30	117	95	74	61	48	42	35	30	-	100	79	65	51	**44**	38	32

TA b.s.	-10	0	10	20	30	35	40	44	-10	0	10	20	30	35	40	44	-10	0	10	20	30	35	40	44
TWu	8								10								12							
Glycol	-	10	0	0	0	0	0	-	-	-	0	0	0	0	0	-	-	-	0	0	0	0	0	-
Pc	-	193,3	182,4	166,0	147,4	137,3	126,9	-	-	-	193,1	175,9	156,4	145,9	135,0	-	-	-	204,2	186,0	165,7	154,7	143,3	-
Pe	-	29,1	32,6	38,5	46,6	51,6	57,2	-	-	-	33,4	39,2	47,3	52,4	58,0	-	-	-	34,4	40,1	48,1	53,1	58,8	-
EER	-	6,65	5,60	4,32	3,16	2,66	2,22	-	-	-	5,78	4,48	3,30	2,79	2,33	-	-	-	5,94	4,64	3,44	2,91	2,44	-
Qu	-	34945	31556	28692	25456	23713	21903	-	-	-	33462	30441	27044	25219	23320	-	-	-	35425	32241	28679	26770	24784	-
ΔP	-	106	84	69	54	47	40	-	-	-	94	78	61	53	46	-	-	-	105	87	69	60	52	-

TA b.s.	-10	0	10	20	30	35	40	44	-10	0	10	20	30	35	40	44	-10	0	10	20	30	35	40	44
TWu	14								16								18							
Glycol	-	-	-	0	0	0	0	-	-	-	-	-	0	0	0	-	-	-	-	-	0	0	0	-
Pc	-	-	-	196,4	175,2	163,8	151,9	-	-	-	-	-	184,9	173,0	160,7	-	-	-	-	-	194,9	182,5	169,7	-
Pe	-	-	-	41,0	49,0	54,0	59,7	-	-	-	-	-	49,9	54,9	60,6	-	-	-	-	-	50,9	55,9	61,6	-
EER	-	-	-	4,79	3,58	3,03	2,54	-	-	-	-	-	3,70	3,15	2,65	-	-	-	-	-	3,83	3,26	2,75	-
Qu	-	-	-	34093	30362	28368	26293	-	-	-	-	-	32092	30010	27849	-	-	-	-	-	33868	31696	29451	-
ΔP	-	-	-	97	77	68	58	-	-	-	-	-	86	76	65	-	-	-	-	-	96	84	73	-

0704 °

TA b.s.	-10	0	10	20	30	35	40	48	-10	0	10	20	30	35	40	48	-10	0	10	20	30	35	40	48
TWu	-8								-6								-4							
Glycol	29	29	29	29	29	-	-	-	27	26	26	26	26	26	-	-	27	23	23	23	23	23	23	-
Pc	134,2	130,7	123,6	112,7	98,9	-	-	-	144,4	141,0	133,1	121,6	107,2	98,9	-	-	154,8	151,7	143,1	130,8	115,8	107,2	97,8	-
Pe	25,2	28,0	33,1	39,5	48,1	-	-	-	25,6	28,4	33,5	39,9	48,6	53,8	-	-	26,0	28,8	33,9	40,4	49,1	54,3	60,0	-
EER	5,32	4,67	3,73	2,85	2,06	-	-	-	5,65	4,97	3,98	3,05	2,21	1,84	-	-	5,96	5,27	4,23	3,24	2,36	1,97	1,63	-
Qu	25753	25073	23702	21604	18946	-	-	-	27500	26737	25241	23041	20295	18728	-	-	29461	28470	26847	24531	21688	20077	18312	-
ΔP	69	66	59	49	38	-	-	-	77	72	64	54	42	36	-	-	88	80	71	59	46	40	33	-

TA b.s.	-10	0	10	20	30	35	40	48	-10	0	10	20	30	35	40	48	-10	0	10	20	30	35	40	48
TWu	-2								0								2							
Glycol	27	20	20	20	20	20	20	-	27	17	17	17	17	17	17	17	27	13	13	13	13	13	13	13
Pc	165,5	162,9	153,5	140,5	124,7	115,8	106,1	-	176,7	174,5	164,4	150,5	133,9	124,6	114,5	96,9	188,4	186,9	176,0	161,2	143,7	134,0	123,4	105,1
Pe	26,4	29,2	34,3	40,9	49,7	54,9	60,6	-	26,9	29,7	34,8	41,4	50,2	55,5	61,2	72,3	27,5	30,2	35,4	42,0	50,9	56,1	61,9	73,0
EER	6,27	5,58	4,47	3,44	2,51	2,11	1,75	-	6,57	5,88	4,72	3,64	2,67	2,25	1,87	1,34	6,86	6,19	4,97	3,84	2,82	2,39	2,00	1,44
Qu	31507	30274	28522	26079	23126	21465	19652	-	33640	32158	30270	27690	24614	22898	21031	17779	35865	34074	32046	29322	26115	24339	22419	19073
ΔP	100	88	78	65	51	44	37	-	113	97	86	72	57	49	41	30	128	106	94	78	62	54	46	33

TA b.s.	-10	0	10	20	30	35	40	48	-10	0	10	20	30	35	40	48	-10	0	10	20	30	35	40	48
TWu	4								6								7							
Glycol	27	10	10	10	10	10	10	10	27	10	0	0	0	0	0	0	27	10	0	0	0	**0**	0	0
Pc	200,6	199,7	187,8	172,0	153,6	143,5	132,5	113,5	213,2	212,2	201,7	184,7	165,2	154,5	143,0	123,0	219,7	218,7	207,8	190,3	170,3	**159,9**	147,6	127,3
Pe	28,1	30,8	36,0	42,6	51,5	56,8	62,6	73,8	28,8	31,4	36,6	43,3	52,3	57,6	63,4	74,7	29,1	31,7	36,9	43,6	52,6	**58,0**	63,8	75,0
EER	7,14	6,49	5,22	4,04	2,98	2,52	2,12	1,54	7,41	6,76	5,51	4,27	3,16	2,68	2,25	1,65	7,54	6,89	5,63	4,36	3,24	**2,76**	2,31	1,70
Qu	38182	36136	33958	31072	27717	25873	23889	20438	40597	38434	34921	31948	28534	26671	24678	21216	41843	39618	36000	32932	29428	**27533**	25490	21963
ΔP	144	117	103	86	69	60	51	37	162	132	105	88	70	61	52	39	172	140	111	93	74	**65**	56	41

TA b.s.	-10	0	10	20	30	35	40	48	-10	0	10	20	30	35	40	48	-10	0	10	20	30	35	40	48
TWu	8								10								12							
Glycol	-	10	0	0	0	0	0	-	-	-	0	0	0	0	0	-	-	-	0	0	0	0	0	-
Pc	-	225,3	214,0	195,9	175,4	164,2	152,3	-	-	-	226,6	207,5	185,9	174,2	161,9	-	-	-	239,7	219,4	196,8	184,5	171,7	-
Pe	-	32,1	37,3	44,0	53,0	58,3	64,1	-	-	-	38,1	44,8	53,7	59,1	64,9	-	-	-	38,9	45,6	54,5	59,9	65,7	-
EER	-	7,02	5,74	4,45	3,31	2,82	2,37	-	-	-	5,96	4,64	3,46	2,95	2,50	-	-	-	6,17	4,82	3,61	3,08	2,61	-
Qu	-	40825	37099	33933	30337	28386	26314	-	-	-	39362	35991	32201	30157	28001	-	-	-	41710	38123	34128	31986	29740	-
ΔP	-	149	118	99	79	69	59	-	-	-	133	111	89	78	67	-	-	-	149	125	100	88	76	-

TA b.s.	-10	0	10	20	30	35	40	48	-10	0	10	20	30	35	40	48	-10	0	10	20	30	35	40	48
TWu	14								16								18							
Glycol	-	-	-	0	0	0	0	-	-	-	-	-	0	0	0	-	-	-	-	-	0	0	0	-
Pc	-	-	-	231,8	207,9	195,2	181,8	-	-	-	-	-	219,4	206,1	192,2	-	-	-	-	-	231,3	217,3	202,9	-
Pe	-	-	-	46,5	55,4	60,7	66,6	-	-	-	-	-	56,3	61,6	67,5	-	-	-	-	-	57,3	62,6	68,5	-
EER	-	-	-	4,99	3,75	3,21	2,73	-	-	-	-	-	3,90	3,34	2,85	-	-	-	-	-	4,04	3,47	2,96	-
Qu	-	-	-	40332	36120	33873	31534	-	-	-	-	-	38178	35822	33382	-	-	-	-	-	40305	37833	35288	-
ΔP	-	-	-	140	112	99	85	-	-	-	-	-	125	110	96	-	-	-	-	-	140	123	107	-

Data 14511:2018

TA b.s. External air temperature with dry bulb (°C)
TWu Temperature of System side Water Produced (°C)
Glycol Suggested ethylene glycol percentage (%)
Pc Cooling capacity [kW]
Pe Input power (kW)
Qu System side Water flow rate [l/h]
ΔP Pressure drop to the exchanger (kPa)
- Conditions outside the operating range

Capacities and pressure drops in the heat exchangers, calculated with ΔT 5 °C

Note: For operating conditions different to those declared refer to the selection program Magellano, available on www.Airedale.com

valve Z | valve o | valve X | double valve Y

TWu -8 °C | TWu 4 °C | TWu 18 °C

OPERATION IN COOLING MODE - VERSION °

■ = DCPX accessory

0754 °

TA b.s.	-10	0	10	20	30	35	40	46	-10	0	10	20	30	35	40	46	-10	0	10	20	30	35	40	46
TWu	-8								-6								-4							
Glycol	29	29	29	29	29	-	-	-	27	26	26	26	26	-	-	-	27	23	23	23	23	23	-	-
Pc	150,4	146,7	139,0	126,8	111,8	-	-	-	161,8	158,2	149,8	136,8	121,0	-	-	-	173,4	170,3	161,1	147,3	130,7	121,4	-	-
Pe	27,2	30,5	36,6	43,8	53,3	-	-	-	27,8	31,1	37,2	44,5	54,0	-	-	-	28,4	31,7	37,8	45,2	54,8	60,4	-	-
EER	5,52	4,81	3,79	2,89	2,10	-	-	-	5,82	5,09	4,02	3,08	2,24	-	-	-	6,10	5,37	4,26	3,26	2,39	2,01	-	-
Qu	28839	28134	26638	24296	21410	-	-	-	30784	29989	28379	25915	22908	-	-	-	32981	31932	30198	27602	24465	22723	-	-
ΔP	62	59	53	44	34	-	-	-	69	65	58	48	38	-	-	-	78	71	64	53	42	36	-	-

TA b.s.	-10	0	10	20	30	35	40	46	-10	0	10	20	30	35	40	46	-10	0	10	20	30	35	40	46
TWu	-2								0								2							
Glycol	27	20	20	20	20	20	20	-	27	17	17	17	17	17	17	17	27	13	13	13	13	13	13	13
Pc	185,5	182,9	172,9	158,3	140,7	131,0	120,9	-	198,2	196,0	185,2	169,7	151,2	140,9	130,4	116,2	211,3	210,0	198,3	181,8	162,2	151,4	140,3	125,3
Pe	29,1	32,4	38,5	45,9	55,6	61,3	67,7	-	29,9	33,1	39,2	46,7	56,4	62,2	68,6	77,3	30,7	33,9	40,0	47,5	57,4	63,1	69,6	78,4
EER	6,37	5,64	4,49	3,45	2,53	2,14	1,79	-	6,63	5,92	4,72	3,64	2,68	2,27	1,90	1,50	6,88	6,19	4,95	3,82	2,83	2,40	2,02	1,60
Qu	35279	33964	32097	29361	26083	24270	22392	-	37677	36088	34079	31193	27765	25877	23927	21310	40178	38248	36089	33049	29466	27501	25475	22740
ΔP	89	79	70	59	46	40	34	-	101	87	77	65	51	45	38	30	114	95	85	71	56	49	42	34

TA b.s.	-10	0	10	20	30	35	40	46	-10	0	10	20	30	35	40	46	-10	0	10	20	30	35	40	46
TWu	4								6								7							
Glycol	27	10	10	10	10	10	10	10	27	10	0	0	0	0	0	0	-	10	0	0	0	**0**	0	0
Pc	225,0	224,4	211,7	194,1	173,5	162,2	150,5	134,8	239,2	238,5	227,4	208,6	186,6	174,6	162,3	145,6	-	245,8	234,2	214,9	192,4	**180,8**	167,5	150,4
Pe	31,6	34,8	40,9	48,4	58,3	64,1	70,6	79,4	32,6	35,7	41,8	49,4	59,4	65,3	71,7	80,7	-	36,1	42,2	49,9	59,9	**65,7**	72,2	81,2
EER	7,12	6,46	5,18	4,01	2,98	2,53	2,13	1,70	7,34	6,69	5,45	4,22	3,14	2,68	2,26	1,80	-	6,80	5,55	4,31	3,21	**2,75**	2,32	1,85
Qu	42780	40570	38248	35038	31285	29233	27122	24265	45484	43149	39331	36040	32219	30138	27998	25104	-	44474	40543	37155	33234	**31116**	28910	25950
ΔP	129	105	93	78	62	55	47	38	145	119	95	79	64	56	48	39	-	126	101	84	68	**59**	51	41

TA b.s.	-10	0	10	20	30	35	40	46	-10	0	10	20	30	35	40	46	-10	0	10	20	30	35	40	46
TWu	8								10								12							
Glycol	-	10	0	0	0	0	0	-	-	-	0	0	0	0	0	-	-	-	-	0	0	0	0	-
Pc	-	253,2	241,2	221,2	198,2	185,7	172,8	-	-	-	255,4	234,3	210,2	197,1	183,6	-	-	-	-	247,8	222,5	208,7	194,6	-
Pe	-	36,7	42,7	50,4	60,4	66,3	72,7	-	-	-	43,7	51,4	61,4	67,3	73,8	-	-	-	-	52,5	62,6	68,5	74,9	-
EER	-	6,91	5,65	4,39	3,28	2,80	2,38	-	-	-	5,84	4,56	3,42	2,93	2,49	-	-	-	-	4,72	3,56	3,05	2,60	-
Qu	-	45822	41776	38288	34265	32082	29836	-	-	-	44307	40612	36378	34087	31730	-	-	-	-	43012	38558	36156	33680	-
ΔP	-	133	107	90	72	63	54	-	-	-	120	101	81	71	62	-	-	-	-	113	91	80	69	-

TA b.s.	-10	0	10	20	30	35	40	46	-10	0	10	20	30	35	40	46	-10	0	10	20	30	35	40	46
TWu	14								16								18							
Glycol	-	-	-	0	0	0	0	-	-	-	-	-	0	0	0	-	-	-	-	-	0	0	0	-
Pc	-	-	-	261,7	235,1	220,8	205,9	-	-	-	-	-	248,1	233,1	217,5	-	-	-	-	-	261,4	245,7	229,4	-
Pe	-	-	-	53,7	63,8	69,7	76,1	-	-	-	-	-	65,0	70,9	77,4	-	-	-	-	-	66,3	72,2	78,7	-
EER	-	-	-	4,87	3,69	3,17	2,71	-	-	-	-	-	3,82	3,29	2,81	-	-	-	-	-	3,94	3,40	2,91	-
Qu	-	-	-	45489	40806	38287	35687	-	-	-	-	-	43121	40481	37750	-	-	-	-	-	45504	42739	39870	-
ΔP	-	-	-	127	102	90	78	-	-	-	-	-	114	100	87	-	-	-	-	-	127	112	97	-

Data 14511:2018

TA b.s.	External air temperature with dry bulb (°C)
TWu	Temperature of System side Water Produced (°C)
Glycol	Suggested ethylene glycol percentage (%)
Pc	Cooling capacity [kW]
Pe	Input power (kW)
Qu	System side Water flow rate [l/h]
ΔP	Pressure drop to the exchanger (kPa)
-	Conditions outside the operating range

Capacities and pressure drops in the heat exchangers, calculated with ΔT 5 °C

Note: For operating conditions different to those declared refer to the selection program Magellano, available on www.Airedale.com

YIELDS AND ABSORPTION DIFFERENT THAN NOMINAL

valve Z | valve O | valve X | double valve Y

OPERATION IN COOLING MODE - VERSION L

■ = DCPX accessory

TWu -8 °C | *TWu* 4 °C | *TWu* 18 °C

0282 L

TA b.s.	-10	0	10	20	30	35	40	42	-10	0	10	20	30	35	40	42	-10	0	10	20	30	35	40	42
TWu	-8								-6								-4							
Glycol	29	29	29	29	-	-	-	-	27	26	26	26	26	-	-	-	27	23	23	23	23	-	-	-
Pc	47,5	46,0	42,7	38,4	-	-	-	-	50,6	49,1	45,7	41,2	36,1	-	-	-	53,8	52,4	48,9	44,2	38,8	-	-	-
Pe	6,8	7,9	9,9	12,2	-	-	-	-	7,0	8,1	10,1	12,4	15,6	-	-	-	7,2	8,3	10,3	12,7	15,9	-	-	-
EER	7,01	5,83	4,31	3,14	-	-	-	-	7,25	6,07	4,53	3,31	2,31	-	-	-	7,45	6,30	4,74	3,48	2,44	-	-	-
Qu	9123	8816	8189	7361	-	-	-	-	9641	9309	8666	7813	6829	-	-	-	10228	9822	9161	8280	7263	-	-	-
ΔP	41	39	33	27	-	-	-	-	45	42	36	29	22	-	-	-	50	45	39	32	25	-	-	-

TA b.s.	-10	0	10	20	30	35	40	42	-10	0	10	20	30	35	40	42	-10	0	10	20	30	35	40	42
TWu	-2								0								2							
Glycol	27	20	20	20	20	20	-	-	27	17	17	17	17	17	17	17	27	13	13	13	13	13	13	13
Pc	57,0	55,8	52,1	47,2	41,6	38,5	-	-	60,4	59,3	55,5	50,4	44,5	41,2	37,8	36,3	63,8	63,0	59,0	53,7	47,5	44,1	40,5	38,9
Pe	7,5	8,6	10,6	12,9	16,1	18,1	-	-	7,7	8,8	10,8	13,2	16,4	18,4	20,5	21,5	8,0	9,1	11,1	13,5	16,8	18,7	20,9	21,8
EER	7,63	6,52	4,94	3,65	2,58	2,13	-	-	7,80	6,72	5,13	3,81	2,71	2,25	1,84	1,69	7,96	6,93	5,32	3,97	2,84	2,36	1,94	1,79
Qu	10839	10357	9673	8765	7710	7128	-	-	11471	10913	10203	9265	8173	7568	6933	6663	12124	11472	10737	9767	8637	8011	7348	7066
ΔP	56	49	43	35	27	23	-	-	62	53	46	38	30	25	21	20	69	57	50	41	32	28	23	22

TA b.s.	-10	0	10	20	30	35	40	42	-10	0	10	20	30	35	40	42	-10	0	10	20	30	35	40	42
TWu	4								6								7							
Glycol	27	10	10	10	10	10	10	10	27	10	0	0	0	0	0	0	27	10	0	0	0	**0**	0	0
Pc	67,4	66,8	62,6	57,1	50,6	47,1	43,2	41,6	71,1	70,5	66,8	61,0	54,2	50,5	46,4	44,7	73,0	72,4	68,6	62,7	55,8	**52,1**	47,8	46,0
Pe	8,3	9,4	11,4	13,8	17,1	19,0	21,2	22,2	8,7	9,7	11,7	14,2	17,5	19,4	21,6	22,6	8,8	9,9	11,9	14,4	17,6	**19,5**	21,8	22,7
EER	8,09	7,11	5,49	4,13	2,96	2,47	2,04	1,88	8,21	7,25	5,70	4,30	3,10	2,60	2,15	1,98	8,26	7,32	5,77	4,37	3,16	**2,67**	2,20	2,03
Qu	12797	12072	11306	10303	9132	8482	7789	7493	13492	12740	11553	10544	9364	8709	8007	7707	13845	13080	11871	10843	9638	**8974**	8251	7944
ΔP	77	62	54	45	35	31	26	24	85	69	54	45	36	31	26	24	89	73	57	48	38	**33**	28	26

TA b.s.	-10	0	10	20	30	35	40	42	-10	0	10	20	30	35	40	42	-10	0	10	20	30	35	40	42
TWu	8								10								12							
Glycol	27	10	0	0	0	0	0	-	-	10	0	0	0	0	0	-	-	-	0	0	0	0	0	-
Pc	74,9	74,3	70,5	64,4	57,4	53,5	49,2	-	-	78,2	74,2	67,9	60,6	56,5	52,1	-	-	-	78,0	71,5	63,9	59,6	55,0	-
Pe	9,0	10,1	12,1	14,5	17,8	19,8	21,9	-	-	10,4	12,4	14,9	18,2	20,2	22,3	-	-	-	12,8	15,3	18,6	20,6	22,7	-
EER	8,30	7,38	5,84	4,43	3,22	2,70	2,24	-	-	7,49	5,97	4,56	3,33	2,80	2,33	-	-	-	6,08	4,67	3,43	2,90	2,42	-
Qu	14205	13425	12194	11144	9916	9233	8499	-	-	14128	12851	11760	10481	9770	9003	-	-	-	13524	12390	11059	10319	9520	-
ΔP	94	76	61	51	40	35	29	-	-	84	67	56	45	39	33	-	-	-	75	63	50	43	37	-

TA b.s.	-10	0	10	20	30	35	40	42	-10	0	10	20	30	35	40	42	-10	0	10	20	30	35	40	42
TWu	14								16								18							
Glycol	-	-	0	0	0	0	-	-	-	-	-	0	0	0	-	-	-	-	-	-	0	0	-	-
Pc	-	-	81,8	75,1	67,2	62,8	-	-	-	-	-	78,8	70,6	66,0	-	-	-	-	-	-	74,1	69,3	-	-
Pe	-	-	13,2	15,7	19,0	21,0	-	-	-	-	-	16,2	19,5	21,5	-	-	-	-	-	-	20,0	21,9	-	-
EER	-	-	6,19	4,78	3,53	2,99	-	-	-	-	-	4,88	3,62	3,08	-	-	-	-	-	-	3,71	3,16	-	-
Qu	-	-	14213	13034	11650	10881	-	-	-	-	-	13693	12254	11454	-	-	-	-	-	-	12870	12039	-	-
ΔP	-	-	82	69	55	48	-	-	-	-	-	76	61	53	-	-	-	-	-	-	68	59	-	-

0302 L

TA b.s.	-10	0	10	20	30	35	40	44	-10	0	10	20	30	35	40	44	-10	0	10	20	30	35	40	44
TWu	-8								-6								-4							
Glycol	29	29	29	29	-	-	-	-	27	26	26	26	26	-	-	-	27	23	23	23	23	23	-	-
Pc	52,4	50,8	47,6	43,2	-	-	-	-	56,0	54,4	51,1	46,4	40,9	-	-	-	59,6	58,2	54,6	49,7	43,9	40,7	-	-
Pe	8,5	9,5	11,6	14,3	-	-	-	-	8,7	9,7	11,8	14,5	18,0	-	-	-	8,9	9,9	12,1	14,8	18,3	20,4	-	-
EER	6,20	5,37	4,09	3,01	-	-	-	-	6,45	5,62	4,31	3,19	2,27	-	-	-	6,68	5,87	4,53	3,36	2,40	2,00	-	-
Qu	10067	9759	9142	8283	-	-	-	-	10671	10331	9686	8792	7737	-	-	-	11353	10927	10251	9319	8223	7618	-	-
ΔP	50	47	42	34	-	-	-	-	55	51	45	37	29	-	-	-	62	56	49	41	32	27	-	-

TA b.s.	-10	0	10	20	30	35	40	44	-10	0	10	20	30	35	40	44	-10	0	10	20	30	35	40	44
TWu	-2								0								2							
Glycol	27	20	20	20	20	20	20	-	27	17	17	17	17	17	17	17	27	13	13	13	13	13	13	13
Pc	63,4	62,1	58,3	53,1	47,0	43,7	40,2	-	67,3	66,2	62,2	56,7	50,3	46,8	43,1	39,9	71,3	70,5	66,2	60,5	53,8	50,1	46,2	42,8
Pe	9,2	10,2	12,3	15,0	18,5	20,6	23,1	-	9,5	10,4	12,5	15,3	18,8	20,9	23,4	25,5	9,8	10,7	12,8	15,5	19,1	21,3	23,7	25,9
EER	6,90	6,11	4,75	3,54	2,54	2,12	1,74	-	7,11	6,34	4,96	3,72	2,68	2,23	1,84	1,56	7,29	6,57	5,18	3,89	2,82	2,36	1,95	1,65
Qu	12062	11548	10835	9866	8727	8098	7445	-	12796	12193	11443	10433	9249	8596	7916	7325	13554	12843	12054	11003	9774	9098	8390	7773
ΔP	69	61	53	44	35	30	25	-	78	66	58	48	38	33	28	24	87	72	63	52	41	36	31	26

TA b.s.	-10	0	10	20	30	35	40	44	-10	0	10	20	30	35	40	44	-10	0	10	20	30	35	40	44
TWu	4								6								7							
Glycol	27	10	10	10	10	10	10	10	27	10	0	0	0	0	0	0	27	10	0	0	0	**0**	0	0
Pc	75,4	74,9	70,3	64,3	57,3	53,4	49,3	45,8	79,7	79,1	75,1	68,8	61,4	57,3	53,0	49,2	81,9	81,3	77,2	70,7	63,1	**59,2**	54,6	50,8
Pe	10,1	11,0	13,1	15,8	19,4	21,6	24,0	26,3	10,5	11,4	13,4	16,1	19,7	21,9	24,4	26,7	10,6	11,6	13,5	16,3	19,9	**22,0**	24,6	26,8
EER	7,46	6,78	5,38	4,07	2,95	2,48	2,05	1,74	7,62	6,95	5,62	4,27	3,11	2,61	2,17	1,85	7,69	7,03	5,71	4,35	3,17	**2,69**	2,22	1,89
Qu	14338	13540	12707	11613	10336	9633	8895	8252	15144	14313	12999	11892	10603	9894	9147	8496	15555	14708	13364	12232	10916	**10197**	9428	8762
ΔP	96	78	69	57	45	39	34	29	107	87	69	58	46	40	34	29	113	92	73	61	49	**42**	36	31

TA b.s.	-10	0	10	20	30	35	40	44	-10	0	10	20	30	35	40	44	-10	0	10	20	30	35	40	44
TWu	8								10								12							
Glycol	27	10	0	0	0	0	0	-	-	10	0	0	0	0	0	-	-	-	0	0	0	0	0	-
Pc	84,1	83,5	79,3	72,7	64,9	60,7	56,2	-	-	88,0	83,5	76,6	68,6	64,2	59,5	-	-	-	87,9	80,7	72,4	67,8	62,9	-
Pe	10,8	11,7	13,7	16,4	20,1	22,3	24,8	-	-	12,1	14,0	16,8	20,4	22,6	25,1	-	-	-	14,4	17,1	20,8	23,0	25,5	-
EER	7,76	7,11	5,79	4,42	3,24	2,73	2,27	-	-	7,25	5,95	4,57	3,36	2,84	2,37	-	-	-	6,10	4,71	3,49	2,95	2,47	-
Qu	15972	15107	13735	12577	11233	10494	9713	-	-	15923	14491	13282	11880	11110	10295	-	-	-	15268	14005	12544	11743	10894	-
ΔP	119	97	77	65	51	45	38	-	-	107	86	72	58	50	43	-	-	-	95	80	64	56	48	-

TA b.s.	-10	0	10	20	30	35	40	44	-10	0	10	20	30	35	40	44	-10	0	10	20	30	35	40	44
TWu	14								16								18							
Glycol	-	-	0	0	0	0	0	-	-	-	-	0	0	0	0	-	-	-	-	-	0	0	0	-
Pc	-	-	92,4	84,9	76,2	71,4	66,4	-	-	-	-	89,1	80,1	75,2	69,9	-	-	-	-	-	84,1	79,0	73,6	-
Pe	-	-	14,8	17,5	21,1	23,4	25,9	-	-	-	-	17,9	21,6	23,8	26,3	-	-	-	-	-	22,0	24,2	26,8	-
EER	-	-	6,23	4,85	3,60	3,06	2,56	-	-	-	-	4,97	3,72	3,16	2,66	-	-	-	-	-	3,82	3,26	2,75	-
Qu	-	-	16065	14747	13226	12392	11509	-	-	-	-	15507	13924	13057	12142	-	-	-	-	-	14638	13738	12791	-
ΔP	-	-	105	89	71	63	54	-	-	-	-	98	79	70	60	-	-	-	-	-	87	77	67	-

Data 14511:2018

TA b.s. External air temperature with dry bulb (°C)
TWu Temperature of System side Water Produced (°C)
Glycol Suggested ethylene glycol percentage (%)
Pc Cooling capacity [kW]
Pe Input power (kW)
Qu System side Water flow rate [l/h]
ΔP Pressure drop to the exchanger (kPa)
- Conditions outside the operating range

Capacities and pressure drops in the heat exchangers, calculated with ΔT 5 °C

Note: For operating conditions different to those declared refer to the selection program Magellano, available on www.Airedale.com

valve Z | valve O | valve X
double valve Y

TWu -8 °C | TWu 4 °C | TWu 18 °C

OPERATION IN COOLING MODE - VERSION L

= DCPX accessory

0332 L

TA b.s.	-10	0	10	20	30	35	40	44	-10	0	10	20	30	35	40	44	-10	0	10	20	30	35	40	44
TWu	-8								-6								-4							
Glycol	29	29	29	29	-	-	-	-	27	26	26	26	26	-	-	-	27	23	23	23	23	23	-	-
Pc	58,9	57,1	52,9	47,7	-	-	-	-	63,4	61,6	56,9	51,4	46,1	-	-	-	68,0	66,3	61,0	55,2	49,6	46,3	-	-
Pe	10,0	10,9	13,1	16,1	-	-	-	-	10,3	11,2	13,3	16,3	20,3	-	-	-	10,5	11,4	13,5	16,6	20,6	23,0	-	-
EER	5,88	5,22	4,04	2,96	-	-	-	-	6,18	5,51	4,28	3,15	2,27	-	-	-	6,46	5,80	4,52	3,33	2,41	2,01	-	-
Qu	11285	10950	10142	9133	-	-	-	-	12070	11680	10779	9724	8730	-	-	-	12930	12425	11435	10329	9288	8655	-	-
ΔP	39	36	31	25	-	-	-	-	43	40	34	28	22	-	-	-	49	44	37	30	25	21	-	-

TA b.s.	-10	0	10	20	30	35	40	44	-10	0	10	20	30	35	40	44	-10	0	10	20	30	35	40	44
TWu	-2								0								2							
Glycol	27	20	20	20	20	20	20	-	27	17	17	17	17	17	17	17	27	13	13	13	13	13	13	13
Pc	72,7	71,1	65,3	59,1	53,2	49,7	44,8	-	77,5	76,0	69,7	63,1	56,9	53,2	48,4	44,3	82,5	81,2	74,4	67,4	60,8	56,9	52,1	47,9
Pe	10,8	11,7	13,7	16,8	20,9	23,3	25,9	-	11,1	12,0	14,0	17,0	21,2	23,6	26,3	28,7	11,5	12,3	14,2	17,3	21,5	24,0	26,7	29,1
EER	6,72	6,07	4,76	3,52	2,55	2,13	1,73	-	6,96	6,34	4,99	3,71	2,69	2,25	1,84	1,55	7,18	6,59	5,23	3,90	2,83	2,37	1,95	1,65
Qu	13811	13190	12112	10952	9858	9202	8288	-	14720	13979	12818	11596	10446	9763	8870	8129	15658	14776	13533	12248	11038	10329	9452	8680
ΔP	56	48	41	33	27	24	19	-	63	53	45	37	30	26	21	18	71	58	48	40	32	28	24	20

TA b.s.	-10	0	10	20	30	35	40	44	-10	0	10	20	30	35	40	44	-10	0	10	20	30	35	40	44
TWu	4								6								7							
Glycol	27	10	10	10	10	10	10	10	27	10	0	0	0	0	0	0	27	10	0	0	0	**0**	0	0
Pc	87,6	86,6	79,3	71,8	64,8	60,7	55,9	51,4	93,0	91,9	85,0	77,0	69,5	65,1	60,2	55,5	95,7	94,6	87,5	79,3	71,5	**67,3**	62,0	57,3
Pe	11,9	12,7	14,5	17,6	21,8	24,3	27,1	29,5	12,3	13,1	14,9	17,9	22,2	24,7	27,5	30,0	12,5	13,3	15,1	18,1	22,3	**24,8**	27,7	30,2
EER	7,39	6,83	5,45	4,08	2,97	2,50	2,06	1,74	7,57	7,03	5,71	4,30	3,14	2,64	2,19	1,85	7,66	7,12	5,81	4,38	3,20	**2,71**	2,24	1,90
Qu	16630	15634	14307	12952	11675	10934	10061	9261	17640	16591	14687	13297	11987	11235	10373	9572	18161	17085	15130	13699	12350	**11583**	10699	9885
ΔP	79	63	53	44	35	31	26	22	89	71	54	44	36	31	27	23	94	76	57	47	38	**33**	29	24

TA b.s.	-10	0	10	20	30	35	40	44	-10	0	10	20	30	35	40	44	-10	0	10	20	30	35	40	44
TWu	8								10								12							
Glycol	-	10	0	0	0	0	0	-	-	10	0	0	0	0	0	-	-	-	0	0	0	0	0	-
Pc	-	97,4	90,1	81,6	73,6	69,1	63,9	-	-	103,1	95,4	86,5	78,0	73,2	67,6	-	-	-	101,0	91,5	82,6	77,5	71,3	-
Pe	-	13,5	15,3	18,3	22,5	25,1	27,9	-	-	14,0	15,7	18,6	22,9	25,4	28,3	-	-	-	16,2	19,1	23,3	25,8	28,6	-
EER	-	7,21	5,90	4,47	3,27	2,76	2,29	-	-	7,37	6,08	4,64	3,41	2,88	2,39	-	-	-	6,24	4,80	3,55	3,00	2,49	-
Qu	-	17590	15585	14110	12721	11929	11026	-	-	18633	16527	14963	13489	12656	11681	-	-	-	17517	15860	14295	13419	12335	-
ΔP	-	80	60	50	40	35	30	-	-	90	68	56	45	40	34	-	-	-	76	63	51	45	38	-

TA b.s.	-10	0	10	20	30	35	40	44	-10	0	10	20	30	35	40	44	-10	0	10	20	30	35	40	44
TWu	14								16								18							
Glycol	-	-	0	0	0	0	0	-	-	-	-	0	0	0	0	-	-	-	-	-	0	0	0	-
Pc	-	-	106,9	96,9	87,4	82,1	75,0	-	-	-	-	102,5	92,4	86,9	78,6	-	-	-	-	-	97,7	91,9	82,2	-
Pe	-	-	16,7	19,5	23,7	26,3	29,0	-	-	-	-	20,1	24,2	26,8	29,4	-	-	-	-	-	24,8	27,3	29,8	-
EER	-	-	6,39	4,96	3,68	3,12	2,58	-	-	-	-	5,10	3,82	3,24	2,67	-	-	-	-	-	3,95	3,36	2,75	-
Qu	-	-	18558	16802	15143	14222	12985	-	-	-	-	17795	16037	15067	13627	-	-	-	-	-	16978	15958	14257	-
ΔP	-	-	86	70	57	50	42	-	-	-	-	79	64	57	46	-	-	-	-	-	72	63	51	-

0352 L

TA b.s.	-10	0	10	20	30	35	40	44	-10	0	10	20	30	35	40	44	-10	0	10	20	30	35	40	44
TWu	-8								-6								-4							
Glycol	29	29	29	29	-	-	-	-	27	26	26	26	26	-	-	-	27	23	23	23	23	23	-	-
Pc	70,6	67,7	63,1	57,2	-	-	-	-	75,8	73,0	67,8	61,6	54,6	-	-	-	81,1	78,4	72,7	66,1	58,8	54,9	-	-
Pe	11,8	13,3	16,0	19,4	-	-	-	-	12,0	13,5	16,2	19,7	24,4	-	-	-	12,3	13,7	16,5	20,0	24,7	27,6	-	-
EER	5,98	5,11	3,96	2,95	-	-	-	-	6,30	5,41	4,19	3,12	2,24	-	-	-	6,60	5,70	4,42	3,30	2,37	1,99	-	-
Qu	13552	13001	12108	10974	-	-	-	-	14445	13844	12855	11674	10334	-	-	-	15444	14714	13635	12397	11008	10283	-	-
ΔP	56	51	45	37	-	-	-	-	62	56	49	40	31	-	-	-	70	62	53	44	35	30	-	-

TA b.s.	-10	0	10	20	30	35	40	44	-10	0	10	20	30	35	40	44	-10	0	10	20	30	35	40	44
TWu	-2								0								2							
Glycol	27	20	20	20	20	20	20	-	27	17	17	17	17	17	17	17	27	13	13	13	13	13	13	13
Pc	86,6	84,0	77,8	70,8	63,1	59,0	52,3	-	92,3	89,9	83,1	75,7	67,5	63,2	56,4	51,8	98,2	96,1	88,7	80,8	72,1	67,6	60,7	55,9
Pe	12,5	14,0	16,7	20,4	25,1	28,0	30,3	-	12,8	14,3	17,1	20,7	25,5	28,4	30,7	33,4	13,1	14,6	17,4	21,1	25,8	28,8	31,2	33,8
EER	6,90	6,00	4,65	3,48	2,51	2,11	1,73	-	7,19	6,29	4,87	3,66	2,65	2,23	1,84	1,55	7,48	6,58	5,10	3,84	2,79	2,35	1,95	1,65
Qu	16479	15618	14448	13144	11696	10945	9695	-	17552	16556	15296	13918	12403	11620	10358	9507	18664	17505	16157	14697	13107	12289	11021	10142
ΔP	79	68	58	48	38	33	26	-	90	75	64	53	42	37	29	25	101	81	69	57	46	40	32	27

TA b.s.	-10	0	10	20	30	35	40	44	-10	0	10	20	30	35	40	44	-10	0	10	20	30	35	40	44
TWu	4								6								7							
Glycol	27	10	10	10	10	10	10	10	27	10	0	0	0	0	0	0	-	10	0	0	0	**0**	0	0
Pc	104,2	102,4	94,5	86,0	76,8	72,1	65,0	60,0	110,5	108,7	101,3	92,1	82,2	77,2	70,0	64,8	-	111,8	104,3	94,8	84,6	**78,1**	72,2	66,8
Pe	13,5	14,9	17,8	21,4	26,2	29,2	31,6	34,3	13,9	15,3	18,1	21,9	26,7	29,6	32,2	34,9	-	15,5	18,4	22,1	26,9	**29,5**	32,4	35,1
EER	7,72	6,86	5,32	4,01	2,93	2,47	2,06	1,75	7,95	7,11	5,58	4,21	3,08	2,61	2,18	1,86	-	7,22	5,68	4,29	3,14	**2,65**	2,23	1,90
Qu	19819	18522	17083	15530	13854	12994	11720	10811	21014	19653	17530	15924	14202	13323	12082	11170	-	20234	18053	16391	14615	**13454**	12465	11536
ΔP	113	89	76	63	50	44	36	30	126	101	77	63	50	44	36	31	-	106	81	67	53	**45**	39	33

TA b.s.	-10	0	10	20	30	35	40	44	-10	0	10	20	30	35	40	44	-10	0	10	20	30	35	40	44
TWu	8								10								12							
Glycol	-	10	0	0	0	0	0	-	-	-	0	0	0	0	0	-	-	-	0	0	0	0	0	-
Pc	-	115,1	107,3	97,4	86,9	81,6	74,4	-	-	-	113,5	102,9	91,8	86,1	78,9	-	-	-	119,8	108,6	96,7	90,7	83,5	-
Pe	-	15,7	18,6	22,3	27,1	30,0	32,7	-	-	-	19,0	22,8	27,5	30,5	33,2	-	-	-	19,6	23,3	28,0	30,9	33,7	-
EER	-	7,32	5,78	4,37	3,21	2,72	2,28	-	-	-	5,96	4,52	3,33	2,83	2,38	-	-	-	6,12	4,67	3,45	2,93	2,47	-
Qu	-	20823	18586	16865	15034	14102	12853	-	-	-	19680	17836	15887	14898	13643	-	-	-	20815	18839	16762	15712	14451	-
ΔP	-	113	86	71	57	50	41	-	-	-	97	80	63	55	47	-	-	-	108	89	70	62	52	-

TA b.s.	-10	0	10	20	30	35	40	44	-10	0	10	20	30	35	40	44	-10	0	10	20	30	35	40	44
TWu	14								16								18							
Glycol	-	-	-	0	0	0	0	-	-	-	-	0	0	0	0	-	-	-	-	-	0	0	0	-
Pc	-	-	-	114,4	101,8	95,4	88,1	-	-	-	-	120,4	107,0	100,2	92,9	-	-	-	-	-	112,3	105,1	97,8	-
Pe	-	-	-	23,8	28,5	31,4	34,3	-	-	-	-	24,4	29,1	31,9	34,9	-	-	-	-	-	29,7	32,5	35,6	-
EER	-	-	-	4,81	3,57	3,04	2,57	-	-	-	-	4,93	3,68	3,14	2,66	-	-	-	-	-	3,79	3,23	2,75	-
Qu	-	-	-	19873	17660	16544	15278	-	-	-	-	20939	18582	17396	16124	-	-	-	-	-	19529	18268	16988	-
ΔP	-	-	-	99	78	68	58	-	-	-	-	110	86	76	65	-	-	-	-	-	95	83	72	-

Data 14511:2018

TA b.s. External air temperature with dry bulb (°C)
TWu Temperature of System side Water Produced (°C)
Glycol Suggested ethylene glycol percentage (%)
Pc Cooling capacity [kW]
Pe Input power (kW)
Qu System side Water flow rate [l/h]
ΔP Pressure drop to the exchanger (kPa)
- Conditions outside the operating range

Capacities and pressure drops in the heat exchangers, calculated with ΔT 5 °C

Note: For operating conditions different to those declared refer to the selection program Magellano, available on www.Airedale.com

valve Z | valve O | valve X
double valve Y

TWu -8 °C | TWu 4 °C | TWu 18 °C

OPERATION IN COOLING MODE - VERSION L

= DCPX standard

0502 L

TA b.s.	-10	0	10	20	30	35	40	44	-10	0	10	20	30	35	40	44	-10	0	10	20	30	35	40	44
TWu	-8								-6								-4							
Glycol	29	29	29	29	-	-	-	-	27	26	26	26	26	-	-	-	27	23	23	23	23	23	-	-
Pc	78,0	75,7	71,3	64,9	-	-	-	-	83,4	81,1	76,4	69,6	61,6	-	-	-	88,9	86,8	81,6	74,5	66,1	61,4	-	-
Pe	13,9	15,6	18,7	22,5	-	-	-	-	14,2	15,9	19,0	22,8	27,9	-	-	-	14,5	16,2	19,3	23,2	28,3	31,3	-	-
EER	5,62	4,87	3,81	2,89	-	-	-	-	5,89	5,12	4,02	3,05	2,21	-	-	-	6,14	5,37	4,22	3,21	2,34	1,96	-	-
Qu	14959	14513	13656	12435	-	-	-	-	15864	15369	14459	13179	11658	-	-	-	16889	16261	15291	13952	12368	11492	-	-
ΔP	38	36	32	27	-	-	-	-	42	39	35	29	23	-	-	-	47	43	38	31	25	21	-	-

TA b.s.	-10	0	10	20	30	35	40	44	-10	0	10	20	30	35	40	44	-10	0	10	20	30	35	40	44
TWu	-2								0								2							
Glycol	27	20	20	20	20	20	20	-	27	17	17	17	17	17	17	17	27	13	13	13	13	13	13	13
Pc	94,6	92,7	87,1	79,6	70,7	65,8	60,7	-	100,4	98,8	92,8	84,9	75,5	70,4	65,0	62,5	106,5	105,2	98,8	90,4	80,6	75,2	69,5	67,1
Pe	14,8	16,5	19,7	23,6	28,7	31,7	35,1	-	15,1	16,8	20,0	24,0	29,2	32,2	35,6	38,2	15,5	17,2	20,4	24,4	29,7	32,8	36,1	38,6
EER	6,39	5,62	4,43	3,37	2,46	2,07	1,73	-	6,64	5,87	4,63	3,54	2,59	2,18	1,83	1,64	6,88	6,12	4,84	3,70	2,72	2,30	1,92	1,74
Qu	17953	17190	16155	14752	13102	12193	11231	-	19056	18157	17052	15582	13863	12918	11918	11467	20198	19132	17956	16418	14629	13646	12610	12161
ΔP	53	46	41	34	27	23	20	-	60	51	45	37	30	26	22	20	66	55	48	40	32	28	24	22

TA b.s.	-10	0	10	20	30	35	40	44	-10	0	10	20	30	35	40	44	-10	0	10	20	30	35	40	44
TWu	4								6								7							
Glycol	27	10	10	10	10	10	10	10	27	10	0	0	0	0	0	0	27	10	0	0	0	**0**	0	0
Pc	112,8	111,8	104,9	96,0	85,7	80,1	74,2	71,7	119,2	118,3	112,1	102,7	91,8	85,8	79,5	77,0	122,5	121,6	115,2	105,5	94,4	**88,5**	81,9	79,4
Pe	15,9	17,6	20,8	24,9	30,2	33,3	36,7	39,1	16,2	18,0	21,2	25,4	30,7	33,9	37,3	39,7	16,4	18,2	21,5	25,6	31,0	**34,1**	37,6	39,9
EER	7,11	6,36	5,04	3,86	2,84	2,41	2,02	1,83	7,35	6,58	5,28	4,05	2,99	2,53	2,13	1,94	7,45	6,69	5,37	4,12	3,05	**2,6**	2,18	1,99
Qu	21377	20177	18924	17313	15447	14425	13348	12902	22594	21341	19357	17716	15825	14793	13707	13277	23216	21935	19901	18218	16283	**15234**	14117	13689
ΔP	74	60	53	44	35	31	26	24	82	67	53	44	35	31	26	25	87	71	56	47	37	**33**	28	26

TA b.s.	-10	0	10	20	30	35	40	44	-10	0	10	20	30	35	40	44	-10	0	10	20	30	35	40	44
TWu	8								10								12							
Glycol	27	10	0	0	0	0	0	-	-	10	0	0	0	0	0	-	-	-	0	0	0	0	0	-
Pc	125,9	124,9	118,3	108,4	97,0	90,8	84,2	-	-	131,7	124,7	114,3	102,4	95,9	89,1	-	-	-	131,3	120,4	107,9	101,1	94,0	-
Pe	16,7	18,4	21,7	25,8	31,2	34,4	37,9	-	-	18,8	22,1	26,3	31,8	35,0	38,4	-	-	-	22,6	26,8	32,3	35,5	39,0	-
EER	7,56	6,80	5,46	4,20	3,10	2,64	2,22	-	-	7,01	5,64	4,34	3,22	2,74	2,32	-	-	-	5,81	4,49	3,34	2,85	2,41	-
Qu	23847	22539	20454	18728	16747	15668	14533	-	-	23771	21585	19769	17695	16568	15384	-	-	-	22749	20841	18670	17493	16259	-
ΔP	91	74	59	49	40	35	30	-	-	83	66	55	44	39	33	-	-	-	73	61	49	43	37	-

TA b.s.	-10	0	10	20	30	35	40	44	-10	0	10	20	30	35	40	44	-10	0	10	20	30	35	40	44
TWu	14								16								18							
Glycol	-	-	0	0	0	0	0	-	-	-	-	0	0	0	0	-	-	-	-	-	0	0	0	-
Pc	-	-	138,1	126,6	113,6	106,5	99,1	-	-	-	-	133,0	119,4	112,1	104,4	-	-	-	-	-	125,4	117,7	109,7	-
Pe	-	-	23,1	27,4	32,9	36,1	39,6	-	-	-	-	27,9	33,5	36,7	40,2	-	-	-	-	-	34,1	37,3	40,9	-
EER	-	-	5,99	4,63	3,46	2,95	2,50	-	-	-	-	4,77	3,57	3,05	2,59	-	-	-	-	-	3,68	3,15	2,68	-
Qu	-	-	23947	21944	19673	18445	17158	-	-	-	-	23077	20704	19422	18081	-	-	-	-	-	21761	20425	19029	-
ΔP	-	-	81	68	55	48	42	-	-	-	-	75	60	53	46	-	-	-	-	-	67	59	51	-

0552 L

TA b.s.	-10	0	10	20	30	35	40	42	-10	0	10	20	30	35	40	42	-10	0	10	20	30	35	40	42
TWu	-8								-6								-4							
Glycol	29	29	29	29	-	-	-	-	27	26	26	26	26	-	-	-	27	23	23	23	23	-	-	-
Pc	85,1	82,7	77,8	71,0	-	-	-	-	90,9	88,4	83,3	76,1	67,7	-	-	-	96,7	94,5	88,9	81,3	72,5	-	-	-
Pe	15,2	17,1	20,8	24,9	-	-	-	-	15,6	17,5	21,2	25,4	30,9	-	-	-	16,0	18,0	21,6	25,9	31,4	-	-	-
EER	5,60	4,82	3,75	2,85	-	-	-	-	5,83	5,04	3,93	3,00	2,19	-	-	-	6,04	5,26	4,12	3,14	2,31	-	-	-
Qu	16323	15849	14913	13603	-	-	-	-	17288	16761	15772	14403	12816	-	-	-	18381	17712	16666	15232	13572	-	-	-
ΔP	46	43	38	32	-	-	-	-	50	47	41	34	27	-	-	-	56	50	45	37	30	-	-	-

TA b.s.	-10	0	10	20	30	35	40	42	-10	0	10	20	30	35	40	42	-10	0	10	20	30	35	40	42
TWu	-2								0								2							
Glycol	27	20	20	20	20	20	-	-	27	17	17	17	17	17	17	17	27	13	13	13	13	13	13	13
Pc	102,7	100,8	94,8	86,8	77,5	72,4	-	-	109,0	107,3	100,9	92,4	82,6	77,2	74,0	71,7	115,4	114,2	107,4	98,4	88,0	82,4	79,0	76,6
Pe	16,4	18,4	22,0	26,4	32,0	35,3	-	-	16,9	18,8	22,5	26,9	32,6	35,9	39,0	40,5	17,3	19,3	23,0	27,5	33,2	36,6	39,5	41,1
EER	6,25	5,48	4,30	3,29	2,42	2,05	-	-	6,46	5,70	4,49	3,44	2,53	2,15	1,90	1,77	6,65	5,91	4,67	3,58	2,65	2,25	2,00	1,86
Qu	19516	18703	17593	16093	14356	13408	-	-	20693	19733	18556	16985	15169	14177	13574	13148	21910	20772	19524	17883	15987	14951	14345	13896
ΔP	63	55	49	41	32	28	-	-	70	60	53	44	35	31	28	27	78	64	57	48	38	33	31	29

TA b.s.	-10	0	10	20	30	35	40	42	-10	0	10	20	30	35	40	42	-10	0	10	20	30	35	40	42
TWu	4								6								7							
Glycol	27	10	10	10	10	10	10	10	27	10	0	0	0	0	0	0	27	10	0	0	0	**0**	0	0
Pc	122,1	121,2	113,9	104,5	93,6	87,6	84,2	81,6	129,0	128,1	121,7	111,6	100,0	93,7	90,2	87,5	132,5	131,6	125,0	114,7	102,8	**96,5**	92,9	90,0
Pe	17,8	19,8	23,5	28,0	33,9	37,3	40,1	41,7	18,4	20,3	24,0	28,7	34,6	38,0	40,8	42,4	18,7	20,6	24,3	29,0	34,9	**38,3**	41,1	42,7
EER	6,85	6,12	4,85	3,73	2,76	2,35	2,10	1,96	7,02	6,31	5,06	3,89	2,89	2,46	2,21	2,06	7,10	6,40	5,14	3,96	2,94	**2,52**	2,26	2,11
Qu	23166	21886	20562	18844	16862	15779	15170	14697	24462	23127	21017	19270	17257	16159	15565	15083	25124	23761	21600	19810	17747	**16629**	16026	15531
ΔP	87	70	62	52	42	37	34	32	96	78	62	52	42	37	34	32	101	83	66	55	44	**39**	36	34

TA b.s.	-10	0	10	20	30	35	40	42	-10	0	10	20	30	35	40	42	-10	0	10	20	30	35	40	42
TWu	8								10								12							
Glycol	27	10	0	0	0	0	0	-	-	10	0	0	0	0	0	-	-	-	0	0	0	0	0	-
Pc	136,0	135,2	128,3	117,8	105,6	99,0	95,5	-	-	142,4	135,2	124,1	111,4	104,4	101,0	-	-	-	142,2	130,6	117,3	110,0	106,6	-
Pe	18,9	20,8	24,6	29,3	35,3	38,7	41,4	-	-	21,4	25,1	29,9	35,9	39,4	42,0	-	-	-	25,7	30,5	36,6	40,1	42,7	-
EER	7,18	6,49	5,22	4,02	3,00	2,56	2,31	-	-	6,65	5,38	4,15	3,10	2,65	2,40	-	-	-	5,52	4,28	3,20	2,74	2,50	-
Qu	25795	24403	22192	20357	18244	17092	16495	-	-	25715	23401	21475	19260	18052	17453	-	-	-	24645	22624	20303	19039	18441	-
ΔP	107	87	69	58	47	41	38	-	-	96	77	65	52	46	43	-	-	-	85	72	58	51	48	-

TA b.s.	-10	0	10	20	30	35	40	42	-10	0	10	20	30	35	40	42	-10	0	10	20	30	35	40	42
TWu	14								16								18							
Glycol	-	-	0	0	0	0	-	-	-	-	-	0	0	0	-	-	-	-	-	-	0	0	-	-
Pc	-	-	149,3	137,3	123,4	115,8	-	-	-	-	-	144,1	129,6	121,6	-	-	-	-	-	-	135,9	127,7	-	-
Pe	-	-	26,4	31,2	37,3	40,9	-	-	-	-	-	31,9	38,1	41,7	-	-	-	-	-	-	38,8	42,4	-	-
EER	-	-	5,66	4,40	3,30	2,83	-	-	-	-	-	4,52	3,40	2,92	-	-	-	-	-	-	3,50	3,01	-	-
Qu	-	-	25923	23804	21375	20053	-	-	-	-	-	25016	22476	21093	-	-	-	-	-	-	23604	22160	-	-
ΔP	-	-	94	80	64	57	-	-	-	-	-	88	71	63	-	-	-	-	-	-	78	69	-	-

Data 14511:2018

TA b.s. External air temperature with dry bulb (°C)
TWu Temperature of System side Water Produced (°C)
Glycol Suggested ethylene glycol percentage (%)
Pc Cooling capacity [kW]
Pe Input power (kW)
Qu System side Water flow rate [l/h]
ΔP Pressure drop to the exchanger (kPa)
- Conditions outside the operating range

Capacities and pressure drops in the heat exchangers, calculated with ΔT 5 °C

Note: For operating conditions different to those declared refer to the selection program Magellano, available on www.Airedale.com

valve Z | valve O | valve X | double valve Y

TWu -8 °C | TWu 4 °C | TWu 18 °C

OPERATION IN COOLING MODE - VERSION L

■ = DCPX standard

0602 L

TA b.s.	-10	0	10	20	30	35	40	44	-10	0	10	20	30	35	40	44	-10	0	10	20	30	35	40	44
TWu	-8								-6								-4							
Glycol	29	29	29	29	-	-	-	-	27	26	26	26	26	-	-	-	27	23	23	23	23	23	-	-
Pc	99,3	96,3	90,4	82,4	-	-	-	-	105,9	102,9	96,7	88,2	78,5	-	-	-	112,6	109,9	103,2	94,2	84,0	78,4	-	-
Pe	14,9	18,7	23,9	28,6	-	-	-	-	15,8	19,4	24,3	29,2	35,5	-	-	-	16,6	20,1	24,8	29,7	36,1	39,9	-	-
EER	6,65	5,15	3,78	2,88	-	-	-	-	6,71	5,29	3,97	3,02	2,21	-	-	-	6,79	5,46	4,16	3,17	2,33	1,97	-	-
Qu	19029	18447	17309	15769	-	-	-	-	20135	19492	18299	16687	14846	-	-	-	21388	20581	19328	17640	15711	14663	-	-
ΔP	41	39	34	28	-	-	-	-	45	42	37	31	24	-	-	-	50	45	40	33	26	23	-	-

TA b.s.	-10	0	10	20	30	35	40	44	-10	0	10	20	30	35	40	44	-10	0	10	20	30	35	40	44
TWu	-2								0								2							
Glycol	27	20	20	20	20	20	20	-	27	17	17	17	17	17	17	17	27	13	13	13	13	13	13	13
Pc	119,5	117,1	110,0	100,5	89,7	83,8	80,4	-	126,7	124,6	117,0	107,0	95,6	89,4	86,0	80,6	134,0	132,5	124,4	113,9	101,8	95,2	91,8	86,1
Pe	17,3	20,8	25,3	30,3	36,8	40,6	43,7	-	18,0	21,4	25,9	30,9	37,4	41,3	44,3	47,9	18,7	22,0	26,5	31,6	38,2	42,0	45,0	48,6
EER	6,89	5,63	4,34	3,32	2,44	2,07	1,84	-	7,02	5,81	4,52	3,46	2,55	2,16	1,94	1,68	7,16	6,01	4,70	3,61	2,67	2,27	2,04	1,77
Qu	22686	21713	20393	18629	16609	15511	14889	-	24029	22889	21497	19654	17542	16393	15769	14781	25415	24071	22606	20683	18480	17280	16659	15617
ΔP	56	49	43	36	29	25	23	-	62	53	47	39	31	27	25	22	69	57	51	42	34	30	27	24

TA b.s.	-10	0	10	20	30	35	40	44	-10	0	10	20	30	35	40	44	-10	0	10	20	30	35	40	44
TWu	4								6								7							
Glycol	27	10	10	10	10	10	10	10	27	10	0	0	0	0	0	0	27	10	0	0	0	**0**	0	0
Pc	141,6	140,5	131,9	120,9	108,2	101,2	97,9	91,8	149,4	148,3	140,8	129,0	115,6	108,2	104,9	98,4	153,4	152,3	144,5	132,5	118,8	**111,5**	107,9	101,3
Pe	19,4	22,6	27,1	32,2	38,9	42,8	45,6	49,3	20,0	23,2	27,7	33,0	39,8	43,7	46,4	50,1	20,4	23,5	28,0	33,3	40,1	**44,1**	46,7	50,4
EER	7,31	6,21	4,88	3,75	2,78	2,36	2,14	1,86	7,46	6,39	5,08	3,91	2,91	2,48	2,26	1,96	7,54	6,47	5,16	3,98	2,96	**2,53**	2,31	2,01
Qu	26844	25339	23791	21785	19484	18230	17615	16517	28313	26747	24298	22264	19932	18660	18075	16953	29063	27466	24962	22880	20493	**19199**	18611	17460
ΔP	77	62	55	46	37	32	30	26	85	69	55	46	37	32	30	27	90	73	58	49	39	**34**	32	28

TA b.s.	-10	0	10	20	30	35	40	44	-10	0	10	20	30	35	40	44	-10	0	10	20	30	35	40	44
TWu	8								10								12							
Glycol	27	10	0	0	0	0	0	-	-	10	0	0	0	0	0	-	-	-	0	0	0	0	0	-
Pc	157,4	156,3	148,3	136,1	122,0	114,3	111,0	-	-	164,5	156,1	143,3	128,6	120,6	117,4	-	-	-	164,0	150,7	135,4	127,0	124,0	-
Pe	20,7	23,9	28,4	33,7	40,5	44,5	47,0	-	-	24,5	29,0	34,4	41,3	45,3	47,7	-	-	-	29,8	35,2	42,1	46,2	48,4	-
EER	7,61	6,55	5,23	4,04	3,01	2,57	2,36	-	-	6,71	5,38	4,16	3,11	2,66	2,46	-	-	-	5,51	4,28	3,21	2,75	2,56	-
Qu	29821	28193	25634	23504	21062	19730	19157	-	-	29674	27005	24777	22222	20828	20276	-	-	-	28410	26082	23412	21956	21431	-
ΔP	94	77	61	51	41	36	34	-	-	85	68	57	46	40	38	-	-	-	75	63	51	45	43	-

TA b.s.	-10	0	10	20	30	35	40	44	-10	0	10	20	30	35	40	44	-10	0	10	20	30	35	40	44
TWu	14								16								18							
Glycol	-	-	0	0	0	0	0	-	-	-	-	0	0	0	0	-	-	-	-	0	0	0	0	-
Pc	-	-	172,1	158,3	142,3	133,5	130,7	-	-	-	-	165,9	149,3	140,2	137,7	-	-	-	-	173,8	156,5	147,0	144,8	-
Pe	-	-	30,5	36,0	43,0	47,1	49,1	-	-	-	-	36,8	43,9	48,0	49,9	-	-	-	-	37,7	44,8	48,9	50,7	-
EER	-	-	5,64	4,40	3,31	2,84	2,66	-	-	-	-	4,50	3,40	2,92	2,76	-	-	-	-	4,61	3,49	3,01	2,86	-
Qu	-	-	29849	27419	24632	23112	22622	-	-	-	-	28786	25880	24295	23850	-	-	-	-	30183	27156	25505	25113	-
ΔP	-	-	83	70	56	50	48	-	-	-	-	77	62	55	53	-	-	-	-	85	69	61	59	-

0652 L

TA b.s.	-10	0	10	20	30	35	40	42	-10	0	10	20	30	35	40	42	-10	0	10	20	30	35	40	42
TWu	-8								-6								-4							
Glycol	29	29	29	29	-	-	-	-	27	26	26	26	26	-	-	-	27	23	23	23	23	-	-	-
Pc	109,7	105,9	98,8	89,6	-	-	-	-	116,8	113,0	105,5	95,8	85,1	-	-	-	123,8	120,4	112,4	102,2	90,9	-	-	-
Pe	19,6	22,2	26,9	32,2	-	-	-	-	20,1	22,8	27,4	32,8	40,0	-	-	-	20,7	23,3	28,0	33,5	40,7	-	-	-
EER	5,60	4,77	3,67	2,78	-	-	-	-	5,81	4,96	3,85	2,92	2,13	-	-	-	5,99	5,16	4,02	3,05	2,23	-	-	-
Qu	21030	20305	18922	17167	-	-	-	-	22207	21413	19972	18136	16097	-	-	-	23535	22562	21058	19142	17003	-	-	-
ΔP	50	47	41	33	-	-	-	-	54	50	44	36	28	-	-	-	61	54	47	39	31	-	-	-

TA b.s.	-10	0	10	20	30	35	40	42	-10	0	10	20	30	35	40	42	-10	0	10	20	30	35	40	42
TWu	-2								0								2							
Glycol	27	20	20	20	20	20	-	-	27	17	17	17	17	17	17	17	27	13	13	13	13	13	13	13
Pc	131,1	128,0	119,6	108,9	96,8	90,3	-	-	138,6	135,9	127,0	115,7	103,0	96,1	92,7	89,8	146,3	144,2	134,8	123,0	109,6	102,3	98,8	95,8
Pe	21,2	23,9	28,6	34,1	41,5	45,8	-	-	21,8	24,5	29,2	34,8	42,3	46,6	49,6	51,6	22,5	25,2	29,9	35,6	43,1	47,5	50,4	52,4
EER	6,18	5,35	4,19	3,19	2,33	1,97	-	-	6,35	5,54	4,35	3,32	2,44	2,06	1,87	1,74	6,51	5,73	4,51	3,45	2,54	2,15	1,96	1,83
Qu	24907	23752	22182	20182	17942	16727	-	-	26318	24983	23341	21258	18915	17642	17007	16477	27769	26214	24499	22337	19894	18563	17934	17372
ΔP	67	58	51	42	33	29	-	-	75	63	55	46	36	32	29	28	83	68	59	49	39	34	32	30

TA b.s.	-10	0	10	20	30	35	40	42	-10	0	10	20	30	35	40	42	-10	0	10	20	30	35	40	42
TWu	4								6								7							
Glycol	27	10	10	10	10	10	10	10	27	10	0	0	0	0	0	0	27	10	0	0	0	**0**	0	0
Pc	154,2	152,5	142,7	130,3	116,2	108,5	105,1	101,8	162,3	160,6	151,9	138,8	124,0	115,9	112,5	109,0	166,4	164,7	155,9	142,5	127,3	**119,3**	115,7	112,1
Pe	23,1	25,8	30,6	36,4	44,0	48,4	51,1	53,1	23,9	26,5	31,3	37,2	44,9	49,5	52,0	54,0	24,2	26,9	31,7	37,6	45,4	**49,9**	52,4	54,4
EER	6,66	5,91	4,67	3,58	2,64	2,24	2,06	1,92	6,80	6,06	4,85	3,73	2,76	2,34	2,16	2,02	6,86	6,13	4,92	3,79	2,81	**2,39**	2,21	2,06
Qu	29258	27530	25738	23488	20939	19549	18930	18336	30783	28994	26237	23967	21388	19978	19393	18786	31558	29739	26929	24610	21973	**20540**	19955	19331
ΔP	91	73	64	53	42	37	35	33	101	81	64	53	43	37	35	33	106	85	67	56	45	**39**	37	35

TA b.s.	-10	0	10	20	30	35	40	42	-10	0	10	20	30	35	40	42	-10	0	10	20	30	35	40	42
TWu	8								10								12							
Glycol	27	10	0	0	0	0	0	-	-	10	0	0	0	0	0	-	-	10	0	0	0	0	0	-
Pc	170,5	168,9	159,8	146,2	130,7	122,2	118,9	-	-	177,3	167,8	153,7	137,5	128,7	125,6	-	-	185,9	176,0	161,4	144,5	135,3	132,5	-
Pe	24,6	27,2	32,1	38,1	45,8	50,4	52,7	-	-	28,0	32,9	38,9	46,7	51,3	53,5	-	-	28,8	33,7	39,8	47,7	52,3	54,3	-
EER	6,93	6,20	4,98	3,84	2,85	2,43	2,25	-	-	6,33	5,10	3,95	2,94	2,51	2,35	-	-	6,44	5,22	4,05	3,03	2,59	2,44	-
Qu	32342	30491	27628	25261	22565	21090	20527	-	-	32020	29051	26586	23772	22230	21699	-	-	33580	30503	27940	25007	23399	22910	-
ΔP	111	90	71	59	47	41	39	-	-	99	78	66	53	46	44	-	-	108	86	73	58	51	49	-

TA b.s.	-10	0	10	20	30	35	40	42	-10	0	10	20	30	35	40	42	-10	0	10	20	30	35	40	42
TWu	14								16								18							
Glycol	-	-	0	0	0	0	-	-	-	-	0	0	0	0	-	-	-	-	-	0	0	0	-	-
Pc	-	-	184,3	169,1	151,7	142,0	-	-	-	-	192,8	177,0	158,9	148,9	-	-	-	-	-	185,1	166,3	156,0	-	-
Pe	-	-	34,7	40,8	48,7	53,3	-	-	-	-	35,6	41,8	49,7	54,4	-	-	-	-	-	42,8	50,8	55,5	-	-
EER	-	-	5,32	4,15	3,11	2,66	-	-	-	-	5,41	4,24	3,20	2,74	-	-	-	-	-	4,32	3,27	2,81	-	-
Qu	-	-	31986	29322	26270	24594	-	-	-	-	33496	30732	27559	25815	-	-	-	-	-	32169	28874	27061	-	-
ΔP	-	-	95	80	64	56	-	-	-	-	104	88	71	62	-	-	-	-	-	96	77	68	-	-

Data 14511:2018

TA b.s. External air temperature with dry bulb (°C)
TWu Temperature of System side Water Produced (°C)
Glycol Suggested ethylene glycol percentage (%)
Pc Cooling capacity [kW]
Pe Input power (kW)
Qu System side Water flow rate [l/h]
ΔP Pressure drop to the exchanger (kPa)
- Conditions outside the operating range

Capacities and pressure drops in the heat exchangers, calculated with ΔT 5 °C

Note: For operating conditions different to those declared refer to the selection program Magellano, available on www.Airedale.com

valve Z | valve O | valve X | double valve Y

TWu -8 °C | TWu 4 °C | TWu 18 °C

OPERATION IN COOLING MODE - VERSION L

■ = DCPX standard

0682 L

TA b.s.	-10	0	10	20	30	35	40	48	-10	0	10	20	30	35	40	48	-10	0	10	20	30	35	40	48
TWu	-8								-6								-4							
Glycol	29	29	29	29	29	-	-	-	27	26	26	26	26	26	-	-	27	23	23	23	23	23	23	-
Pc	123,1	120,8	115,2	106,2	95,2	-	-	-	131,6	129,3	123,3	113,8	102,1	95,5	-	-	140,2	138,3	131,8	121,7	109,3	102,4	95,1	-
Pe	21,6	24,2	29,1	34,8	42,5	-	-	-	22,2	24,7	29,5	35,3	43,1	47,7	-	-	22,7	25,3	30,1	35,9	43,7	48,3	53,5	-
EER	5,69	4,99	3,96	3,05	2,24	-	-	-	5,94	5,23	4,18	3,22	2,37	2,00	-	-	6,18	5,47	4,39	3,39	2,50	2,12	1,78	-
Qu	23594	23151	22076	20350	18216	-	-	-	25026	24506	23362	21545	19312	18067	-	-	26646	25923	24703	22792	20456	19156	17783	-
ΔP	50	49	44	38	30	-	-	-	55	53	48	41	33	29	-	-	62	57	52	44	36	31	27	-

TA b.s.	-10	0	10	20	30	35	40	48	-10	0	10	20	30	35	40	48	-10	0	10	20	30	35	40	48
TWu	-2								0								2							
Glycol	27	20	20	20	20	20	20	-	27	17	17	17	17	17	17	17	27	13	13	13	13	13	13	13
Pc	149,2	147,7	140,7	129,9	116,8	109,5	101,8	-	158,4	157,4	149,9	138,5	124,7	117,0	108,9	97,8	168,0	167,7	159,6	147,5	133,0	124,9	116,4	104,8
Pe	23,3	25,8	30,6	36,5	44,3	49,0	54,1	-	23,9	26,4	31,2	37,1	44,9	49,6	54,8	64,0	24,6	27,1	31,9	37,8	45,7	50,3	55,5	64,6
EER	6,41	5,71	4,59	3,56	2,64	2,24	1,88	-	6,63	5,95	4,80	3,73	2,77	2,36	1,99	1,53	6,83	6,18	5,01	3,91	2,91	2,48	2,10	1,62
Qu	28332	27400	26098	24091	21650	20293	18861	-	30082	28940	27550	25443	22893	21479	19987	17934	31896	30496	29014	26807	24151	22679	21127	19011
ΔP	70	62	56	48	39	34	29	-	78	68	62	52	42	37	32	26	87	73	66	57	46	41	35	29

TA b.s.	-10	0	10	20	30	35	40	48	-10	0	10	20	30	35	40	48	-10	0	10	20	30	35	40	48
TWu	4								6								7							
Glycol	27	10	10	10	10	10	10	10	27	10	0	0	0	0	0	0	27	10	0	0	0	**0**	0	0
Pc	178,0	178,2	169,5	156,8	141,5	133,0	124,1	112,1	188,2	188,4	181,1	167,6	151,4	142,5	133,1	120,5	193,4	193,6	186,1	172,3	155,7	**147,0**	137,0	124,3
Pe	25,3	27,8	32,6	38,5	46,4	51,1	56,3	65,2	26,1	28,6	33,3	39,2	47,2	52,0	57,2	66,0	26,5	29,0	33,7	39,6	47,6	**52,3**	57,6	66,3
EER	7,03	6,40	5,20	4,07	3,05	2,60	2,20	1,72	7,21	6,59	5,44	4,27	3,21	2,74	2,33	1,83	7,29	6,68	5,53	4,35	3,27	**2,81**	2,38	1,87
Qu	33771	32165	30585	28272	25500	23967	22351	20173	35705	34023	31288	28935	26127	24578	22945	20775	36695	34972	32170	29758	26885	**25312**	23631	21431
ΔP	97	80	73	62	50	45	39	32	108	90	73	62	51	45	39	32	114	95	77	66	54	**48**	42	34

TA b.s.	-10	0	10	20	30	35	40	48	-10	0	10	20	30	35	40	48	-10	0	10	20	30	35	40	48
TWu	8								10								12							
Glycol	27	10	0	0	0	0	0	-	-	10	0	0	0	0	0	-	-	-	0	0	0	0	0	-
Pc	198,7	198,9	191,2	177,0	160,1	150,8	140,9	-	-	209,8	201,5	186,6	169,0	159,3	149,1	-	-	-	212,1	196,6	178,2	168,1	157,4	-
Pe	27,0	29,4	34,1	40,0	48,0	52,7	58,0	-	-	30,2	34,9	40,8	48,8	53,5	58,8	-	-	-	35,8	41,7	49,6	54,4	59,6	-
EER	7,37	6,77	5,61	4,42	3,34	2,86	2,43	-	-	6,94	5,77	4,57	3,47	2,98	2,54	-	-	-	5,93	4,71	3,59	3,09	2,64	-
Qu	37699	35936	33065	30594	27655	26035	24329	-	-	37904	34896	32302	29229	27539	25759	-	-	-	36780	34061	30851	29088	27232	-
ΔP	120	100	81	70	57	50	44	-	-	111	91	78	64	56	49	-	-	-	101	86	71	63	55	-

TA b.s.	-10	0	10	20	30	35	40	48	-10	0	10	20	30	35	40	48	-10	0	10	20	30	35	40	48
TWu	14								16								18							
Glycol	-	-	0	0	0	0	0	-	-	-	-	0	0	0	0	-	-	-	-	-	0	0	0	-
Pc	-	-	222,9	206,7	187,6	177,1	166,0	-	-	-	-	217,1	197,2	186,3	174,9	-	-	-	-	-	207,1	195,8	183,9	-
Pe	-	-	36,7	42,6	50,6	55,3	60,5	-	-	-	-	43,6	51,5	56,2	61,5	-	-	-	-	-	52,5	57,2	62,5	-
EER	-	-	6,07	4,85	3,71	3,20	2,74	-	-	-	-	4,98	3,83	3,31	2,84	-	-	-	-	-	3,94	3,42	2,94	-
Qu	-	-	38715	35868	32519	30682	28750	-	-	-	-	37725	34233	32320	30310	-	-	-	-	-	35993	34003	31913	-
ΔP	-	-	111	96	79	70	61	-	-	-	-	106	87	78	68	-	-	-	-	-	96	86	76	-

0702 L

TA b.s.	-10	0	10	20	30	35	40	46	-10	0	10	20	30	35	40	46	-10	0	10	20	30	35	40	46
TWu	-8								-6								-4							
Glycol	29	29	29	29	29	-	-	-	27	26	26	26	26	-	-	-	27	23	23	23	23	23	-	-
Pc	141,5	138,0	131,2	120,7	107,7	-	-	-	151,4	147,9	140,5	129,2	115,4	-	-	-	161,4	158,3	150,1	138,1	123,4	115,2	-	-
Pe	25,6	28,1	33,2	40,0	49,2	-	-	-	26,3	28,8	33,9	40,6	49,9	-	-	-	27,0	29,5	34,5	41,3	50,7	56,3	-	-
EER	5,52	4,91	3,95	3,02	2,19	-	-	-	5,77	5,15	4,15	3,18	2,31	-	-	-	5,98	5,37	4,35	3,34	2,44	2,05	-	-
Qu	27149	26475	25158	23139	20629	-	-	-	28820	28047	26621	24479	21845	-	-	-	30708	29688	28143	25874	23113	21561	-	-
ΔP	64	61	55	47	37	-	-	-	71	67	60	51	40	-	-	-	80	72	65	55	44	38	-	-

TA b.s.	-10	0	10	20	30	35	40	46	-10	0	10	20	30	35	40	46	-10	0	10	20	30	35	40	46
TWu	-2								0								2							
Glycol	27	20	20	20	20	20	20	-	27	17	17	17	17	17	17	17	27	13	13	13	13	13	13	13
Pc	171,8	169,0	160,1	147,3	131,8	123,1	113,9	-	182,5	180,2	170,5	156,9	140,5	131,4	121,7	113,2	193,5	192,0	181,4	167,0	149,7	140,1	129,9	121,2
Pe	27,8	30,2	35,3	42,1	51,4	57,1	63,4	-	28,6	31,0	36,1	42,9	52,3	58,0	64,3	71,6	29,5	31,9	36,9	43,8	53,2	58,9	65,2	72,4
EER	6,19	5,59	4,54	3,50	2,56	2,16	1,80	-	6,38	5,81	4,73	3,66	2,69	2,27	1,89	1,58	6,56	6,02	4,91	3,81	2,81	2,38	1,99	1,67
Qu	32669	31398	29724	27326	24434	22818	21093	-	34699	33175	31366	28835	25810	24125	22332	20771	36798	34967	33018	30356	27197	25446	23586	22000
ΔP	90	79	71	60	48	42	36	-	100	86	77	65	52	46	39	34	112	93	83	70	56	49	42	37

TA b.s.	-10	0	10	20	30	35	40	46	-10	0	10	20	30	35	40	46	-10	0	10	20	30	35	40	46
TWu	4								6								7							
Glycol	27	10	10	10	10	10	10	10	27	10	0	0	0	0	0	0	27	10	0	0	0	**0**	0	0
Pc	204,9	204,0	192,6	177,2	159,1	149,0	138,4	129,5	216,7	215,7	205,7	189,3	170,1	159,4	148,2	139,1	222,6	221,7	211,3	194,5	174,8	**164,5**	152,5	143,3
Pe	30,5	32,8	37,9	44,7	54,1	59,8	66,2	73,2	31,5	33,8	38,8	45,7	55,2	61,0	67,4	74,1	32,1	34,4	39,4	46,2	55,7	**61,5**	67,9	74,5
EER	6,72	6,21	5,08	3,96	2,94	2,49	2,09	1,77	6,87	6,37	5,30	4,14	3,08	2,62	2,20	1,88	6,93	6,45	5,37	4,21	3,14	**2,68**	2,25	1,92
Qu	38963	36885	34790	31987	28686	26861	24930	23321	41191	39014	35571	32709	29360	27517	25568	23988	42328	40102	36564	33624	30196	**28323**	26320	24732
ΔP	125	102	91	77	62	54	46	41	139	114	91	77	62	54	47	41	147	120	96	81	65	**58**	50	44

TA b.s.	-10	0	10	20	30	35	40	46	-10	0	10	20	30	35	40	46	-10	0	10	20	30	35	40	46
TWu	8								10								12							
Glycol	27	10	0	0	0	0	0	-	-	10	0	0	0	0	0	-	-	-	0	0	0	0	0	-
Pc	228,7	227,7	216,9	199,7	179,6	168,5	156,8	-	-	240,0	228,5	210,4	189,4	177,9	165,7	-	-	-	240,3	221,3	199,4	187,5	174,8	-
Pe	32,7	34,9	39,9	46,8	56,2	62,0	68,4	-	-	36,1	41,0	47,9	57,3	63,1	69,4	-	-	-	42,2	49,1	58,5	64,2	70,6	-
EER	7,00	6,52	5,44	4,27	3,19	2,72	2,29	-	-	6,65	5,57	4,39	3,30	2,82	2,39	-	-	-	5,69	4,51	3,41	2,92	2,48	-
Qu	43481	41202	37571	34553	31043	29117	27085	-	-	43447	39628	36450	32775	30766	28648	-	-	-	41740	38399	34556	32461	30256	-
ΔP	155	127	101	86	69	61	53	-	-	140	113	95	77	68	59	-	-	-	125	106	86	76	66	-

TA b.s.	-10	0	10	20	30	35	40	46	-10	0	10	20	30	35	40	46	-10	0	10	20	30	35	40	46
TWu	14								16								18							
Glycol	-	-	0	0	0	0	0	-	-	-	-	0	0	0	0	-	-	-	-	-	0	0	0	-
Pc	-	-	252,4	232,5	209,7	197,3	184,2	-	-	-	-	244,0	220,2	207,3	193,7	-	-	-	-	-	230,9	217,5	203,5	-
Pe	-	-	43,5	50,3	59,7	65,4	71,8	-	-	-	-	51,6	61,0	66,7	73,0	-	-	-	-	-	62,4	68,1	74,4	-
EER	-	-	5,80	4,62	3,51	3,02	2,57	-	-	-	-	4,72	3,61	3,11	2,65	-	-	-	-	-	3,70	3,20	2,74	-
Qu	-	-	43907	40399	36385	34202	31909	-	-	-	-	42450	38261	35989	33605	-	-	-	-	-	40183	37820	35344	-
ΔP	-	-	138	117	95	84	73	-	-	-	-	129	105	93	81	-	-	-	-	-	116	103	90	-

Data 14511:2018

TA b.s. External air temperature with dry bulb (°C)
TWu Temperature of System side Water Produced (°C)
Glycol Suggested ethylene glycol percentage (%)
Pc Cooling capacity [kW]
Pe Input power (kW)
Qu System side Water flow rate [l/h]
ΔP Pressure drop to the exchanger (kPa)
- Conditions outside the operating range

Capacities and pressure drops in the heat exchangers, calculated with ΔT 5 °C

Note: For operating conditions different to those declared refer to the selection program Magellano, available on www.Airedale.com

valve Z | valve O | valve X | double valve Y

OPERATION IN COOLING MODE - VERSION L

■ = DCPX standard

TWu -8 °C | TWu 4 °C | TWu 18 °C

0752 L

TA b.s.	-10	0	10	20	30	35	40	46	-10	0	10	20	30	35	40	46	-10	0	10	20	30	35	40	46
TWu	-8								-6								-4							
Glycol	29	29	29	29	29	0	-	-	27	26	26	26	26	-	-	-	27	23	23	23	23	23	-	-
Pc	158,6	154,4	146,6	135,2	120,8	0,0	-	-	169,4	165,1	156,9	144,5	129,1	-	-	-	180,3	176,3	167,5	154,1	137,7	128,3	-	-
Pe	28,9	31,9	37,9	46,0	57,1	0,0	-	-	29,7	32,7	38,7	46,8	58,0	-	-	-	30,6	33,5	39,5	47,7	58,9	65,8	-	-
EER	5,49	4,84	3,87	2,94	2,11	0,00	-	-	5,71	5,05	4,06	3,09	2,23	-	-	-	5,90	5,26	4,24	3,23	2,34	1,95	-	-
Qu	30461	29633	28135	25926	23144	0	-	-	32283	31341	29763	27390	24449	-	-	-	34338	33118	31436	28900	25800	24038	-	-
ΔP	80	76	69	58	46	0	-	-	88	82	74	63	50	-	-	-	99	89	80	68	54	47	-	-

TA b.s.	-10	0	10	20	30	35	40	46	-10	0	10	20	30	35	40	46	-10	0	10	20	30	35	40	46
TWu	-2								0								2							
Glycol	27	20	20	20	20	20	20	-	27	17	17	17	17	17	17	17	27	13	13	13	13	13	13	13
Pc	191,5	188,0	178,4	164,0	146,6	136,7	126,1	-	203,0	200,1	189,6	174,2	155,9	145,5	134,3	125,6	214,9	212,8	201,4	185,0	165,6	154,7	143,0	134,2
Pe	31,5	34,5	40,5	48,6	60,0	66,8	74,4	-	32,5	35,5	41,5	49,7	61,0	67,9	75,6	83,5	33,6	36,5	42,5	50,8	62,2	69,1	76,8	84,5
EER	6,07	5,45	4,41	3,37	2,44	2,05	1,69	-	6,24	5,64	4,57	3,51	2,55	2,14	1,78	1,50	6,39	5,83	4,73	3,64	2,66	2,24	1,86	1,59
Qu	36465	34965	33155	30457	27198	25359	23381	-	38661	36879	34923	32063	28647	26730	24675	23066	40924	38802	36688	33669	30100	28108	25978	24363
ΔP	111	97	87	74	59	51	43	-	124	105	95	80	64	55	47	41	138	114	102	86	68	60	51	45

TA b.s.	-10	0	10	20	30	35	40	46	-10	0	10	20	30	35	40	46	-10	0	10	20	30	35	40	46
TWu	4								6								7							
Glycol	27	10	10	10	10	10	10	10	27	10	0	0	0	0	0	0	27	10	0	0	0	**0**	0	0
Pc	227,1	225,7	213,2	195,8	175,4	164,0	151,9	142,9	239,6	238,1	227,2	208,7	187,0	175,0	162,2	153,1	245,9	244,5	233,1	214,1	192,0	**180,5**	166,7	157,6
Pe	34,8	37,6	43,7	52,0	63,5	70,4	78,1	85,6	36,1	38,8	44,8	53,3	64,8	71,8	79,6	86,8	36,8	39,5	45,5	53,9	65,5	**72,5**	80,3	87,4
EER	6,52	6,00	4,88	3,77	2,76	2,33	1,94	1,67	6,64	6,13	5,07	3,92	2,88	2,44	2,04	1,76	6,69	6,19	5,12	3,97	2,93	**2,49**	2,08	1,80
Qu	43252	40856	38567	35387	31657	29586	27376	25756	45639	43136	39340	36092	32312	30223	28001	26424	46855	44297	40388	37053	33187	**31067**	28788	27207
ΔP	153	124	110	93	74	65	56	49	169	138	110	93	74	65	56	50	178	145	116	98	78	**69**	59	53

TA b.s.	-10	0	10	20	30	35	40	46	-10	0	10	20	30	35	40	46	-10	0	10	20	30	35	40	46
TWu	8								10								12							
Glycol	27	10	0	0	0	0	0	-	-	10	0	0	0	0	0	-	-	-	0	0	0	0	0	-
Pc	252,4	250,9	239,0	219,5	197,0	184,5	171,3	-	-	263,9	251,1	230,7	207,2	194,2	180,5	-	-	-	263,4	242,1	217,6	204,2	190,0	-
Pe	37,4	40,1	46,2	54,6	66,2	73,1	80,9	-	-	41,5	47,5	56,0	67,6	74,6	82,4	-	-	-	49,0	57,5	69,1	76,1	83,9	-
EER	6,74	6,25	5,18	4,02	2,98	2,52	2,12	-	-	6,35	5,28	4,12	3,07	2,60	2,19	-	-	-	5,37	4,21	3,15	2,69	2,27	-
Qu	48085	45472	41449	38027	34074	31897	29588	-	-	47860	43609	40013	35885	33621	31225	-	-	-	45819	42049	37746	35395	32910	-
ΔP	187	153	122	103	83	72	62	-	-	169	135	114	92	80	69	-	-	-	149	126	101	89	77	-

TA b.s.	-10	0	10	20	30	35	40	46	-10	0	10	20	30	35	40	46	-10	0	10	20	30	35	40	46
TWu	14								16								18							
Glycol	-	-	0	0	0	0	0	-	-	-	-	0	0	0	0	-	-	-	-	0	0	0	0	-
Pc	-	-	275,9	253,7	228,3	214,5	199,8	-	-	-	-	265,6	239,3	224,9	209,8	-	-	-	-	277,7	250,5	235,7	220,1	-
Pe	-	-	50,6	59,0	70,6	77,6	85,4	-	-	-	-	60,7	72,3	79,3	87,1	-	-	-	-	62,4	74,0	81,0	88,8	-
EER	-	-	5,45	4,30	3,23	2,76	2,34	-	-	-	-	4,38	3,31	2,84	2,41	-	-	-	-	4,45	3,38	2,91	2,48	-
Qu	-	-	48079	44134	39656	37218	34646	-	-	-	-	46270	41617	39090	36430	-	-	-	-	48456	43627	41013	38265	-
ΔP	-	-	164	138	112	98	85	-	-	-	-	152	123	109	94	-	-	-	-	167	135	120	104	-

0604 L

TA b.s.	-10	0	10	20	30	35	40	42	-10	0	10	20	30	35	40	42	-10	0	10	20	30	35	40	42
TWu	-8								-6								-4							
Glycol	29	29	29	29	-	-	-	-	27	26	26	26	26	-	-	-	27	23	23	23	23	-	-	-
Pc	103,4	99,4	92,3	83,5	-	-	-	-	110,3	106,3	99,0	89,6	78,2	-	-	-	117,2	113,5	105,9	95,8	83,8	-	-	-
Pe	18,4	20,6	25,2	30,6	-	-	-	-	18,9	21,1	25,6	31,2	38,7	-	-	-	19,4	21,6	26,1	31,8	39,4	-	-	-
EER	5,61	4,82	3,67	2,73	-	-	-	-	5,84	5,04	3,86	2,87	2,02	-	-	-	6,05	5,26	4,05	3,02	2,13	-	-	-
Qu	19824	19065	17696	15999	-	-	-	-	20980	20155	18757	16958	14794	-	-	-	22284	21287	19844	17943	15682	-	-	-
ΔP	52	48	42	34	-	-	-	-	57	52	45	37	28	-	-	-	64	57	49	40	31	-	-	-

TA b.s.	-10	0	10	20	30	35	40	42	-10	0	10	20	30	35	40	42	-10	0	10	20	30	35	40	42
TWu	-2								0								2							
Glycol	27	20	20	20	20	20	-	-	27	17	17	17	17	17	17	17	27	13	13	13	13	13	13	13
Pc	124,4	121,0	112,9	102,2	89,6	82,5	-	-	131,8	128,7	120,2	108,8	95,5	88,1	84,0	80,9	139,3	136,8	127,8	115,8	101,8	94,1	90,0	86,7
Pe	19,9	22,1	26,7	32,4	40,0	44,6	-	-	20,5	22,7	27,3	33,0	40,8	45,4	48,9	51,1	21,1	23,3	27,9	33,7	41,6	46,2	49,6	51,8
EER	6,25	5,47	4,23	3,16	2,24	1,85	-	-	6,44	5,68	4,41	3,30	2,34	1,94	1,72	1,58	6,60	5,88	4,58	3,43	2,45	2,04	1,82	1,68
Qu	23632	22461	20957	18956	16596	15281	-	-	25023	23676	22100	19999	17540	16177	15413	14841	26454	24895	23238	21039	18486	17076	16336	15738
ΔP	71	62	54	44	34	28	-	-	80	67	58	48	37	31	28	26	88	72	63	51	40	34	31	29

TA b.s.	-10	0	10	20	30	35	40	42	-10	0	10	20	30	35	40	42	-10	0	10	20	30	35	40	42
TWu	4								6								7							
Glycol	27	10	10	10	10	10	10	10	27	10	0	0	0	0	0	0	27	10	0	0	0	**0**	0	0
Pc	147,1	145,1	135,5	122,8	108,2	100,1	96,2	92,7	155,1	153,1	144,4	131,0	115,6	107,1	103,3	99,6	159,1	157,1	148,2	134,5	118,8	**110,4**	106,4	102,7
Pe	21,8	23,9	28,5	34,5	42,4	47,1	50,2	52,4	22,5	24,6	29,2	35,3	43,3	48,0	51,0	53,2	22,9	25,0	29,6	35,6	43,7	**48,4**	51,3	53,5
EER	6,75	6,06	4,75	3,56	2,55	2,13	1,92	1,77	6,88	6,21	4,94	3,72	2,67	2,23	2,03	1,87	6,94	6,28	5,01	3,77	2,72	**2,28**	2,07	1,92
Qu	27926	26197	24447	22147	19493	18034	17319	16695	29433	27640	24952	22619	19943	18478	17810	17178	30202	28377	25624	23235	20505	**19020**	18357	17711
ΔP	98	78	68	56	43	37	34	32	108	87	68	56	43	37	35	32	114	92	72	59	46	**40**	37	34

TA b.s.	-10	0	10	20	30	35	40	42	-10	0	10	20	30	35	40	42	-10	0	10	20	30	35	40	42
TWu	8								10								12							
Glycol	27	10	0	0	0	0	0	-	-	10	0	0	0	0	0	-	-	-	0	0	0	0	0	-
Pc	163,2	161,2	152,1	138,0	122,0	113,3	109,6	-	-	169,5	159,9	145,2	128,6	119,5	116,0	-	-	-	167,8	152,6	135,3	126,0	122,6	-
Pe	23,3	25,4	29,9	36,0	44,1	48,9	51,6	-	-	26,2	30,7	36,8	45,0	49,8	52,3	-	-	-	31,5	37,7	45,9	50,7	53,0	-
EER	7,00	6,35	5,08	3,83	2,77	2,32	2,12	-	-	6,47	5,20	3,94	2,86	2,40	2,22	-	-	-	5,32	4,05	2,95	2,48	2,31	-
Qu	30978	29120	26303	23860	21074	19553	18912	-	-	30632	27684	25130	22234	20657	20046	-	-	-	29095	26431	23423	21791	21213	-
ΔP	120	96	76	62	49	42	39	-	-	106	84	69	54	47	44	-	-	-	93	76	60	52	49	-

TA b.s.	-10	0	10	20	30	35	40	42	-10	0	10	20	30	35	40	42	-10	0	10	20	30	35	40	42
TWu	14								16								18							
Glycol	-	-	0	0	0	0	-	-	-	-	-	0	0	0	-	-	-	-	-	0	0	0	-	-
Pc	-	-	175,9	160,1	142,2	132,5	-	-	-	-	-	167,7	149,3	139,3	-	-	-	-	-	175,5	156,5	146,2	-	-
Pe	-	-	32,4	38,6	46,8	51,7	-	-	-	-	-	39,6	47,8	52,7	-	-	-	-	-	40,6	48,8	53,8	-	-
EER	-	-	5,43	4,15	3,04	2,56	-	-	-	-	-	4,24	3,12	2,64	-	-	-	-	-	4,33	3,20	2,72	-	-
Qu	-	-	30536	27761	24643	22955	-	-	-	-	-	29122	25892	24149	-	-	-	-	-	30512	27172	25373	-	-
ΔP	-	-	102	84	66	58	-	-	-	-	-	93	73	64	-	-	-	-	-	102	81	70	-	-

Data 14511:2018

TA b.s. External air temperature with dry bulb (°C)
TWu Temperature of System side Water Produced (°C)
Glycol Suggested ethylene glycol percentage (%)
Pc Cooling capacity [kW]
Pe Input power (kW)
Qu System side Water flow rate [l/h]
ΔP Pressure drop to the exchanger (kPa)
- Conditions outside the operating range

Capacities and pressure drops in the heat exchangers, calculated with ΔT 5 °C

Note: For operating conditions different to those declared refer to the selection program Magellano, available on www.Airedale.com

valve Z | valve O | valve X | double valve Y

OPERATION IN COOLING MODE - VERSION L

= DCPX standard

0654 L

TA b.s.	-10	0	10	20	30	35	40	44	-10	0	10	20	30	35	40	44	-10	0	10	20	30	35	40	44
TWu	-8								-6								-4							
Glycol	29	29	29	29	-	-	-	-	27	26	26	26	26	-	-	-	27	23	23	23	23	23	-	-
Pc	114,9	110,2	102,8	92,6	-	-	-	-	123,7	119,0	111,0	100,0	87,0	-	-	-	132,6	128,1	119,5	107,6	93,8	86,1	-	-
Pe	21,4	23,5	28,3	34,6	-	-	-	-	22,0	24,1	28,9	35,2	43,3	-	-	-	22,6	24,6	29,4	35,9	44,1	48,9	-	-
EER	5,36	4,69	3,63	2,67	-	-	-	-	5,63	4,95	3,85	2,84	2,01	-	-	-	5,87	5,20	4,06	3,00	2,13	1,76	-	-
Qu	22020	21130	19687	17723	-	-	-	-	23519	22539	21022	18918	16450	-	-	-	25196	24007	22388	20145	17542	16104	-	-
ΔP	49	46	40	32	-	-	-	-	55	50	44	35	27	-	-	-	63	55	48	39	29	25	-	-

TA b.s.	-10	0	10	20	30	35	40	44	-10	0	10	20	30	35	40	44	-10	0	10	20	30	35	40	44
TWu	-2								0								2							
Glycol	27	20	20	20	20	20	20	-	27	17	17	17	17	17	17	17	27	13	13	13	13	13	13	13
Pc	141,8	137,6	128,2	115,5	100,8	92,7	84,1	-	151,3	147,4	137,2	123,6	108,0	99,5	90,5	88,1	161,1	157,7	146,6	132,1	115,7	106,7	97,2	95,0
Pe	23,2	25,3	30,0	36,5	44,9	49,8	55,3	-	23,9	26,0	30,7	37,2	45,7	50,7	56,3	58,9	24,7	26,7	31,4	38,0	46,6	51,7	57,3	59,7
EER	6,11	5,44	4,27	3,16	2,25	1,86	1,52	-	6,32	5,68	4,47	3,32	2,36	1,96	1,61	1,50	6,51	5,90	4,67	3,48	2,48	2,07	1,70	1,59
Qu	26934	25530	23788	21407	18667	17163	15569	-	28730	27106	25223	22704	19828	18257	16596	16148	30579	28691	26655	24002	20994	19358	17633	17233
ΔP	71	61	53	43	33	28	23	-	80	67	58	47	36	30	25	24	90	73	63	51	39	33	28	26

TA b.s.	-10	0	10	20	30	35	40	44	-10	0	10	20	30	35	40	44	-10	0	10	20	30	35	40	44
TWu	4								6								7							
Glycol	27	10	10	10	10	10	10	10	27	10	0	0	0	0	0	0	27	10	0	0	0	**0**	0	0
Pc	171,1	168,2	156,1	140,8	123,4	114,0	104,1	102,2	181,3	178,4	167,2	150,8	132,4	122,5	112,0	110,4	186,5	183,6	171,9	155,1	136,3	**126,4**	115,5	114,1
Pe	25,6	27,6	32,1	38,8	47,5	52,6	58,4	60,5	26,6	28,5	33,0	39,7	48,5	53,7	59,6	61,5	27,1	29,0	33,4	40,1	48,9	**54,2**	60,1	61,9
EER	6,67	6,10	4,86	3,63	2,60	2,17	1,78	1,69	6,82	6,26	5,07	3,80	2,73	2,28	1,88	1,80	6,88	6,33	5,15	3,87	2,79	**2,33**	1,92	1,84
Qu	32477	30373	28171	25378	22234	20530	18737	18391	34419	32223	28873	26026	22838	21117	19309	19033	35407	33163	29709	26788	23525	**21776**	19922	19678
ΔP	102	81	69	56	43	37	31	30	114	90	70	57	44	37	31	30	120	96	74	60	46	**40**	33	32

TA b.s.	-10	0	10	20	30	35	40	44	-10	0	10	20	30	35	40	44	-10	0	10	20	30	35	40	44
TWu	8								10								12							
Glycol	-	10	0	0	0	0	0	-	-	-	0	0	0	0	0	-	-	-	0	0	0	0	0	-
Pc	-	188,8	176,7	159,5	140,3	129,9	119,1	-	-	-	186,4	168,4	148,3	137,6	126,3	-	-	-	196,2	177,4	156,6	145,4	133,8	-
Pe	-	29,5	33,9	40,6	49,4	54,7	60,7	-	-	-	34,9	41,5	50,4	55,8	61,8	-	-	-	36,0	42,6	51,5	56,9	63,0	-
EER	-	6,40	5,22	3,93	2,84	2,37	1,96	-	-	-	5,34	4,06	2,94	2,47	2,04	-	-	-	5,46	4,17	3,04	2,56	2,12	-
Qu	-	34113	30554	27559	24222	22426	20544	-	-	-	32274	29129	25644	23773	21816	-	-	-	34032	30738	27103	25157	23126	-
ΔP	-	101	78	64	49	42	35	-	-	-	87	71	55	47	40	-	-	-	97	79	61	53	45	-

TA b.s.	-10	0	10	20	30	35	40	44	-10	0	10	20	30	35	40	44	-10	0	10	20	30	35	40	44
TWu	14								16								18							
Glycol	-	-	-	0	0	0	0	-	-	-	-	0	0	0	0	-	-	-	-	-	0	0	0	-
Pc	-	-	-	186,7	165,1	153,5	141,4	-	-	-	-	196,2	173,7	161,8	149,3	-	-	-	-	-	182,6	170,2	157,3	-
Pe	-	-	-	43,7	52,6	58,1	64,2	-	-	-	-	45,0	53,9	59,3	65,5	-	-	-	-	-	55,2	60,7	66,9	-
EER	-	-	-	4,27	3,14	2,64	2,20	-	-	-	-	4,36	3,23	2,73	2,28	-	-	-	-	-	3,31	2,81	2,35	-
Qu	-	-	-	32385	28601	26580	24474	-	-	-	-	34070	30136	28041	25860	-	-	-	-	-	31710	29539	27283	-
ΔP	-	-	-	88	68	59	50	-	-	-	-	97	76	66	56	-	-	-	-	-	84	73	62	-

0704 L

TA b.s.	-10	0	10	20	30	35	40	48	-10	0	10	20	30	35	40	48	-10	0	10	20	30	35	40	48
TWu	-8								-6								-4							
Glycol	29	29	29	29	29	-	-	-	27	26	26	26	26	26	-	-	27	23	23	23	23	23	23	-
Pc	134,8	130,4	122,5	111,1	96,9	-	-	-	145,0	140,6	131,9	119,7	104,9	96,5	-	-	155,2	151,2	141,7	128,7	113,2	104,5	95,1	-
Pe	24,5	27,3	32,5	39,1	48,0	-	-	-	24,9	27,7	33,0	39,7	48,6	54,0	-	-	25,4	28,2	33,5	40,2	49,3	54,6	60,6	-
EER	5,51	4,77	3,76	2,84	2,02	-	-	-	5,82	5,07	4,00	3,02	2,16	1,79	-	-	6,12	5,36	4,23	3,20	2,30	1,91	1,57	-
Qu	25872	25023	23492	21286	18561	-	-	-	27604	26664	25002	22685	19865	18266	-	-	29543	28370	26571	24133	21210	19564	17794	-
ΔP	69	65	57	47	36	-	-	-	77	71	62	51	39	33	-	-	87	78	69	57	44	37	31	-

TA b.s.	-10	0	10	20	30	35	40	48	-10	0	10	20	30	35	40	48	-10	0	10	20	30	35	40	48
TWu	-2								0								2							
Glycol	27	20	20	20	20	20	20	-	27	17	17	17	17	17	17	17	27	13	13	13	13	13	13	13
Pc	165,8	162,2	151,8	138,1	121,8	112,7	103,0	-	176,8	173,6	162,4	147,9	130,8	121,3	111,1	96,9	188,3	185,7	173,6	158,1	140,1	130,2	119,7	105,1
Pe	25,9	28,8	34,0	40,8	49,9	55,3	61,3	-	26,5	29,3	34,6	41,5	50,7	56,1	62,1	72,3	27,1	29,9	35,3	42,2	51,4	56,9	63,0	73,0
EER	6,40	5,64	4,46	3,38	2,44	2,04	1,68	-	6,67	5,92	4,69	3,57	2,58	2,16	1,79	1,34	6,94	6,21	4,92	3,75	2,72	2,29	1,90	1,44
Qu	31560	30142	28203	25634	22596	20899	19081	-	33656	31985	29898	27190	24026	22273	20402	17779	35830	33851	31611	28757	25465	23651	21726	19073
ΔP	99	86	75	62	48	41	34	-	112	95	83	68	53	46	39	29	126	103	90	75	58	50	43	33

TA b.s.	-10	0	10	20	30	35	40	48	-10	0	10	20	30	35	40	48	-10	0	10	20	30	35	40	48
TWu	4								6								7							
Glycol	27	10	10	10	10	10	10	10	27	10	0	0	0	0	0	0	27	10	0	0	0	**0**	0	0
Pc	200,1	198,1	185,0	168,5	149,6	139,3	128,3	113,5	212,3	210,3	198,4	180,7	160,7	149,8	138,3	123,0	218,6	216,5	204,2	186,0	165,5	**154,9**	142,6	127,3
Pe	27,8	30,6	36,0	43,0	52,2	57,8	63,9	73,8	28,6	31,3	36,7	43,8	53,1	58,7	64,9	74,7	29,0	31,7	37,1	44,2	53,6	**59,2**	65,4	75,0
EER	7,19	6,48	5,14	3,92	2,86	2,41	2,01	1,54	7,42	6,71	5,40	4,13	3,02	2,55	2,13	1,65	7,53	6,83	5,50	4,21	3,09	**2,62**	2,18	1,70
Qu	38086	35850	33448	30433	26994	25114	23124	20438	40423	38072	34340	31247	27755	25858	23858	21216	41624	39210	35370	32184	28604	**26677**	24626	21963
ΔP	141	114	99	82	64	56	47	37	159	128	100	83	65	57	48	38	168	136	106	88	69	**60**	51	41

TA b.s.	-10	0	10	20	30	35	40	48	-10	0	10	20	30	35	40	48	-10	0	10	20	30	35	40	48
TWu	8								10								12							
Glycol	-	10	0	0	0	0	0	-	-	-	0	0	0	0	0	-	-	-	0	0	0	0	0	-
Pc	-	222,8	210,1	191,4	170,4	159,0	147,1	-	-	-	222,1	202,4	180,4	168,5	156,1	-	-	-	234,5	213,6	190,6	178,2	165,3	-
Pe	-	32,1	37,6	44,6	54,0	59,6	65,8	-	-	-	38,5	45,5	54,9	60,5	66,8	-	-	-	39,4	46,5	55,9	61,5	67,7	-
EER	-	6,94	5,59	4,29	3,15	2,67	2,23	-	-	-	5,78	4,44	3,28	2,78	2,34	-	-	-	5,95	4,59	3,41	2,90	2,44	-
Qu	-	40369	36418	33135	29466	27485	25403	-	-	-	38565	35084	31228	29158	26990	-	-	-	40782	37094	33042	30877	28619	-
ΔP	-	144	113	93	74	64	55	-	-	-	126	104	83	72	62	-	-	-	141	117	93	81	69	-

TA b.s.	-10	0	10	20	30	35	40	48	-10	0	10	20	30	35	40	48	-10	0	10	20	30	35	40	48
TWu	14								16								18							
Glycol	-	-	-	0	0	0	0	-	-	-	-	0	0	0	0	-	-	-	-	-	0	0	0	-
Pc	-	-	-	225,2	201,1	188,2	174,7	-	-	-	-	237,1	211,8	198,4	184,4	-	-	-	-	-	222,8	208,8	194,3	-
Pe	-	-	-	47,5	57,0	62,6	68,8	-	-	-	-	48,6	58,1	63,7	69,9	-	-	-	-	-	59,2	64,8	71,1	-
EER	-	-	-	4,74	3,53	3,01	2,54	-	-	-	-	4,88	3,65	3,11	2,64	-	-	-	-	-	3,76	3,22	2,73	-
Qu	-	-	-	39165	34907	32644	30291	-	-	-	-	41299	36826	34459	32005	-	-	-	-	-	38798	36323	33764	-
ΔP	-	-	-	130	103	90	78	-	-	-	-	145	115	101	87	-	-	-	-	-	128	112	97	-

Data 14511:2018

TA b.s. External air temperature with dry bulb (°C)
TWu Temperature of System side Water Produced (°C)
Glycol Suggested ethylene glycol percentage (%)
Pc Cooling capacity [kW]
Pe Input power (kW)
Qu System side Water flow rate [l/h]
ΔP Pressure drop to the exchanger (kPa)
- Conditions outside the operating range

Capacities and pressure drops in the heat exchangers, calculated with ΔT 5 °C

Note: For operating conditions different to those declared refer to the selection program Magellano, available on www.Airedale.com

valve Z | valve O | valve X | double valve Y

TWu -8 °C | TWu 4 °C | TWu 18 °C

OPERATION IN COOLING MODE - VERSION L

■ = DCPX standard

0754 L

TA b.s.	-10	0	10	20	30	35	40	46	-10	0	10	20	30	35	40	46	-10	0	10	20	30	35	40	46
TWu	-8								-6								-4							
Glycol	29	29	29	29	29	-	-	-	27	26	26	26	26	-	-	-	27	23	23	23	23	23	-	-
Pc	151,2	146,3	137,4	124,6	109,2	-	-	-	162,5	157,6	147,9	134,3	118,1	-	-	-	173,9	169,5	159,0	144,4	127,3	117,9	-	-
Pe	26,8	30,2	36,4	43,8	53,6	-	-	-	27,5	30,8	37,1	44,6	54,5	-	-	-	28,2	31,6	37,8	45,4	55,4	61,3	-	-
EER	5,65	4,85	3,77	2,84	2,04	-	-	-	5,92	5,11	3,99	3,01	2,17	-	-	-	6,17	5,37	4,21	3,18	2,30	1,92	-	-
Qu	28988	28048	26331	23863	20911	-	-	-	30915	29875	28032	25431	22348	-	-	-	33085	31782	29801	27060	23839	22064	-	-
ΔP	63	59	52	42	33	-	-	-	69	64	57	47	36	-	-	-	79	71	62	51	40	34	-	-

TA b.s.	-10	0	10	20	30	35	40	46	-10	0	10	20	30	35	40	46	-10	0	10	20	30	35	40	46
TWu	-2								0								2							
Glycol	27	20	20	20	20	20	20	-	27	17	17	17	17	17	17	17	27	13	13	13	13	13	13	13
Pc	185,9	181,8	170,5	155,0	136,9	127,0	116,5	-	198,2	194,7	182,4	166,0	146,9	136,5	125,5	116,2	211,1	208,3	195,0	177,6	157,4	146,4	134,9	125,3
Pe	29,0	32,3	38,6	46,3	56,4	62,3	68,8	-	29,9	33,2	39,5	47,2	57,4	63,4	70,0	77,3	30,8	34,1	40,4	48,3	58,5	64,6	71,2	78,4
EER	6,41	5,62	4,42	3,35	2,43	2,04	1,69	-	6,64	5,87	4,62	3,52	2,56	2,15	1,79	1,50	6,86	6,11	4,82	3,68	2,69	2,27	1,89	1,60
Qu	35345	33771	31640	28752	25383	23535	21585	-	37695	35842	33549	30507	26983	25057	23028	21310	40130	37934	35475	32275	28595	26589	24481	22740
ΔP	89	78	68	56	44	38	32	-	101	86	75	62	49	42	35	30	114	94	82	68	53	46	39	34

TA b.s.	-10	0	10	20	30	35	40	46	-10	0	10	20	30	35	40	46	-10	0	10	20	30	35	40	46
TWu	4								6								7							
Glycol	27	10	10	10	10	10	10	10	27	10	0	0	0	0	0	0	27	10	0	0	0	**0**	0	0
Pc	224,3	222,2	207,8	189,3	168,1	156,6	144,5	134,8	238,0	235,8	222,8	203,1	180,6	168,3	155,5	145,6	245,0	242,8	229,3	209,0	186,0	**174,0**	160,4	150,4
Pe	31,8	35,0	41,4	49,3	59,7	65,8	72,5	79,4	32,9	36,1	42,4	50,5	61,0	67,2	73,9	80,7	33,5	36,6	43,0	51,1	61,6	**67,8**	74,6	81,2
EER	7,06	6,34	5,02	3,84	2,82	2,38	1,99	1,70	7,24	6,53	5,25	4,02	2,96	2,51	2,10	1,80	7,32	6,63	5,33	4,09	3,02	**2,57**	2,15	1,85
Qu	42651	40175	37534	34164	30311	28219	26025	24265	45254	42653	38528	35080	31163	29043	26823	25104	46585	43920	39677	36132	32115	**29958**	27674	25950
ΔP	128	103	90	74	59	51	43	38	143	116	91	75	59	52	44	39	152	123	96	80	63	**55**	47	41

TA b.s.	-10	0	10	20	30	35	40	46	-10	0	10	20	30	35	40	46	-10	0	10	20	30	35	40	46
TWu	8								10								12							
Glycol	-	10	0	0	0	0	0	-	-	-	0	0	0	0	0	-	-	-	0	0	0	0	0	-
Pc	-	249,8	235,8	215,0	191,4	178,7	165,3	-	-	-	249,2	227,3	202,6	189,3	175,3	-	-	-	263,0	239,9	214,0	200,1	185,5	-
Pe	-	37,2	43,6	51,7	62,2	68,4	75,2	-	-	-	44,8	52,9	63,5	69,7	76,6	-	-	-	46,1	54,3	64,9	71,1	78,0	-
EER	-	6,71	5,41	4,16	3,08	2,61	2,20	-	-	-	5,57	4,29	3,19	2,71	2,29	-	-	-	5,71	4,42	3,30	2,81	2,38	-
Qu	-	45206	40843	37199	33081	30859	28537	-	-	-	43227	39379	35052	32725	30296	-	-	-	45679	41618	37076	34639	32100	-
ΔP	-	130	102	85	67	58	50	-	-	-	114	95	75	66	56	-	-	-	128	106	84	73	63	-

TA b.s.	-10	0	10	20	30	35	40	46	-10	0	10	20	30	35	40	46	-10	0	10	20	30	35	40	46
TWu	14								16								18							
Glycol	-	-	-	0	0	0	0	-	-	-	-	0	0	0	0	-	-	-	-	-	0	0	0	-
Pc	-	-	-	252,8	225,7	211,1	196,0	-	-	-	-	265,9	237,6	222,4	206,6	-	-	-	-	-	249,8	233,9	217,5	-
Pe	-	-	-	55,7	66,3	72,6	79,4	-	-	-	-	57,1	67,8	74,1	81,0	-	-	-	-	-	69,4	75,7	82,6	-
EER	-	-	-	4,54	3,40	2,91	2,47	-	-	-	-	4,65	3,50	3,00	2,55	-	-	-	-	-	3,60	3,09	2,63	-
Qu	-	-	-	43916	39151	36601	33948	-	-	-	-	46273	41276	38610	35839	-	-	-	-	-	43452	40664	37772	-
ΔP	-	-	-	118	94	82	71	-	-	-	-	131	104	91	79	-	-	-	-	-	116	101	87	-

Data 14511:2018

TA b.s.	External air temperature with dry bulb (°C)
TWu	Temperature of System side Water Produced (°C)
Glycol	Suggested ethylene glycol percentage (%)
Pc	Cooling capacity [kW]
Pe	Input power (kW)
Qu	System side Water flow rate [l/h]
ΔP	Pressure drop to the exchanger (kPa)
-	Conditions outside the operating range

Capacities and pressure drops in the heat exchangers, calculated with ΔT 5 °C

Note: For operating conditions different to those declared refer to the selection program Magellano, available on www.Airedale.com

YIELDS AND ABSORPTION DIFFERENT THAN NOMINAL

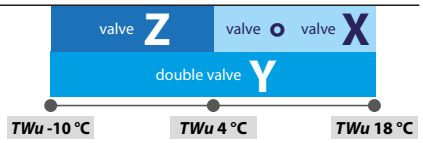

OPERATION IN COOLING MODE - VERSION A

= DCPX accessory

0502 A

TA b.s.	-10	0	10	20	30	35	40	46	-10	0	10	20	30	35	40	46
TWu	-10								-8							
Glycol	31	31	31	31	31	-	-	-	29	29	29	29	29	-	-	-
Pc	73,7	72,8	70,0	64,2	57,0	-	-	-	79,4	78,4	75,1	69,1	61,5	-	-	-
Pe	13,0	15,0	18,4	21,9	26,5	-	-	-	13,4	15,3	18,6	22,1	26,8	-	-	-
EER	5,66	4,85	3,81	2,93	2,15	-	-	-	5,94	5,11	4,04	3,12	2,29	-	-	-
Qu	14223	14057	13499	12394	10988	-	-	-	15192	15007	14378	13214	11750	-	-	-
ΔP	24	23	21	18	14	-	-	-	26	26	23	20	16	-	-	-

TA b.s.	-10	0	10	20	30	35	40	46	-10	0	10	20	30	35	40	46
TWu	-6								-4							
Glycol	27	26	26	26	26	26	-	-	27	23	23	23	23	23	23	-
Pc	85,3	84,3	80,7	74,2	66,2	61,7	-	-	91,4	90,5	86,4	79,6	71,1	66,4	61,6	-
Pe	13,7	15,7	18,8	22,4	27,1	29,9	-	-	14,0	16,0	19,1	22,7	27,4	30,2	33,3	-
EER	6,23	5,39	4,28	3,31	2,44	2,06	-	-	6,51	5,67	4,53	3,51	2,59	2,20	1,85	-
Qu	16201	15954	15256	14034	12509	11657	-	-	17334	16944	16172	14889	13299	12415	11502	-
ΔP	29	28	26	22	17	15	-	-	33	31	28	24	19	16	14	-

TA b.s.	-10	0	10	20	30	35	40	46	-10	0	10	20	30	35	40	46
TWu	-2								0							
Glycol	27	20	20	20	20	20	20	-	27	17	17	17	17	17	17	17
Pc	97,6	97,0	92,5	85,2	76,3	71,4	66,3	-	104,1	103,8	98,8	91,1	81,7	76,5	71,2	64,0
Pe	14,3	16,3	19,4	23,0	27,8	30,6	33,7	-	14,7	16,6	19,6	23,3	28,1	30,9	34,1	38,4
EER	6,81	5,97	4,78	3,71	2,75	2,33	1,97	-	7,10	6,26	5,03	3,91	2,91	2,47	2,09	1,67
Qu	18511	17976	17130	15780	14123	13202	12259	-	19734	19051	18128	16708	14978	14022	13044	11720
ΔP	37	34	30	26	21	18	16	-	42	37	33	28	23	20	17	14

TA b.s.	-10	0	10	20	30	35	40	46	-10	0	10	20	30	35	40	46
TWu	2								4							
Glycol	27	13	13	13	13	13	13	13	27	10	10	10	10	10	10	10
Pc	110,9	110,9	105,5	97,3	87,4	81,9	76,3	68,8	117,9	118,3	112,3	103,6	93,2	87,5	81,6	73,7
Pe	15,0	16,9	20,0	23,7	28,5	31,3	34,5	38,8	15,3	17,2	20,3	24,0	28,9	31,7	34,9	39,2
EER	7,40	6,57	5,29	4,11	3,07	2,61	2,21	1,77	7,70	6,88	5,54	4,32	3,23	2,76	2,34	1,88
Qu	21003	20139	19141	17649	15845	14850	13836	12458	22316	21308	20231	18659	16774	15737	14683	13247
ΔP	47	40	36	31	25	22	19	15	53	44	40	34	27	24	21	17

TA b.s.	-10	0	10	20	30	35	40	46	-10	0	10	20	30	35	40	46
TWu	6								7							
Glycol	27	10	0	0	0	0	0	0	27	10	0	0	0	**0**	0	0
Pc	125,2	125,5	120,3	111,0	100,0	93,9	87,7	79,3	128,9	129,2	123,8	114,3	103,0	**96,9**	90,4	81,9
Pe	15,7	17,5	20,6	24,4	29,3	32,2	35,4	39,8	15,8	17,7	20,8	24,6	29,5	**32,3**	35,6	40,0
EER	7,99	7,16	5,83	4,55	3,41	2,92	2,48	2,00	8,14	7,30	5,95	4,65	3,49	**3,00**	2,54	2,05
Qu	23676	22608	20752	19144	17230	16180	15113	13662	24373	23275	21366	19713	17751	**16684**	15585	14102
ΔP	60	49	40	34	28	24	21	17	63	52	42	36	29	**26**	23	18

TA b.s.	-10	0	10	20	30	35	40	46	-10	0	10	20	30	35	40	46
TWu	8								10							
Glycol	-	10	0	0	0	0	0	-	-	-	0	0	0	0	0	-
Pc	-	132,9	127,4	117,6	106,0	99,6	93,2	-	-	-	134,7	124,3	112,2	105,5	98,8	-
Pe	-	17,9	21,0	24,8	29,7	32,6	35,8	-	-	-	21,3	25,2	30,1	33,0	36,2	-
EER	-	7,45	6,07	4,75	3,57	3,05	2,60	-	-	-	6,31	4,94	3,72	3,19	2,73	-
Qu	-	23953	21991	20292	18281	17182	16064	-	-	-	23274	21478	19367	18217	17044	-
ΔP	-	55	45	38	31	27	24	-	-	-	50	43	35	31	27	-

TA b.s.	-10	0	10	20	30	35	40	46	-10	0	10	20	30	35	40	46
TWu	12								14							
Glycol	-	-	0	0	0	0	0	-	-	-	-	0	0	0	0	-
Pc	-	-	142,2	131,3	118,5	111,6	104,5	-	-	-	-	138,5	125,1	117,9	110,4	-
Pe	-	-	21,7	25,6	30,5	33,5	36,7	-	-	-	-	26,0	31,0	33,9	37,1	-
EER	-	-	6,55	5,14	3,88	3,33	2,85	-	-	-	-	5,33	4,04	3,48	2,98	-
Qu	-	-	24601	22705	20490	19285	18055	-	-	-	-	23971	21648	20388	19095	-
ΔP	-	-	56	48	39	35	30	-	-	-	-	53	44	39	34	-

TA b.s.	-10	0	10	20	30	35	40	46	-10	0	10	20	30	35	40	46
TWu	16								18							
Glycol	-	-	-	-	0	0	0	-	-	-	-	-	0	0	0	-
Pc	-	-	-	-	131,9	124,3	116,5	-	-	-	-	-	138,8	130,9	122,7	-
Pe	-	-	-	-	31,4	34,4	37,6	-	-	-	-	-	31,9	34,9	38,1	-
EER	-	-	-	-	4,19	3,62	3,10	-	-	-	-	-	4,35	3,76	3,22	-
Qu	-	-	-	-	22843	21525	20166	-	-	-	-	-	24074	22696	21267	-
ΔP	-	-	-	-	49	43	38	-	-	-	-	-	54	48	42	-

Data 14511:2018

TA b.s.	External air temperature with dry bulb (°C)
TWu	Temperature of System side Water Produced (°C)
Glycol	Suggested ethylene glycol percentage (%)
Pc	Cooling capacity [kW]
Pe	Input power (kW)
Qu	System side Water flow rate [l/h]
ΔP	Pressure drop to the exchanger (kPa)
-	Conditions outside the operating range

Capacities and pressure drops in the heat exchangers, calculated with ΔT 5 °C

Note: For operating conditions different to those declared refer to the selection program Magellano, available on www.Airedale.com

valvola Z | valvola O | valvola X
doppia valvola Y

TWu -10 °C | TWu 4 °C | TWu 18 °C

OPERATION IN COOLING MODE - VERSION A

■ = DCPX accessory

0552 A

TA b.s.	-10	0	10	20	30	35	40	44	-10	0	10	20	30	35	40	44
TWu	-10								-8							
Glycol	31	31	31	31	0	0	0	0	29	29	29	29	29	0	0	0
Pc	81,9	80,4	76,8	70,6	0,0	0,0	0,0	0,0	87,7	86,3	82,4	75,9	67,9	0,0	0,0	0,0
Pe	14,7	16,6	20,1	23,9	0,0	0,0	0,0	0,0	15,1	16,9	20,4	24,3	29,4	0,0	0,0	0,0
EER	5,55	4,85	3,82	2,95	0,00	0,00	0,00	0,00	5,82	5,10	4,04	3,12	2,31	0,00	0,00	0,00
Qu	15808	15527	14822	13635	0	0	0	0	16801	16515	15770	14522	12988	0	0	0
ΔP	29	28	26	22	0	0	0	0	32	31	28	24	19	0	0	0

TA b.s.	-10	0	10	20	30	35	40	44	-10	0	10	20	30	35	40	44
TWu	-6								-4							
Glycol	27	26	26	26	26	26	-	-	27	23	23	23	23	23	-	-
Pc	93,9	92,5	88,3	81,5	73,0	68,4	-	-	100,3	99,1	94,6	87,3	78,4	73,5	-	-
Pe	15,4	17,3	20,7	24,7	29,8	32,8	-	-	15,8	17,6	21,1	25,1	30,2	33,2	-	-
EER	6,10	5,36	4,26	3,30	2,45	2,09	-	-	6,36	5,63	4,49	3,49	2,59	2,21	-	-
Qu	17846	17509	16717	15410	13805	12921	-	-	19032	18552	17707	16335	14659	13735	-	-
ΔP	35	34	31	26	21	18	-	-	40	37	33	28	23	20	-	-

TA b.s.	-10	0	10	20	30	35	40	44	-10	0	10	20	30	35	40	44
TWu	-2								0							
Glycol	27	20	20	20	20	20	20	-	27	17	17	17	17	17	17	17
Pc	106,9	106,0	101,1	93,4	84,0	78,8	73,7	-	113,8	113,2	107,9	99,7	89,8	84,3	78,9	74,1
Pe	16,1	18,0	21,4	25,5	30,7	33,7	37,0	-	16,5	18,4	21,8	25,9	31,1	34,2	37,6	40,1
EER	6,63	5,90	4,72	3,67	2,74	2,34	1,99	-	6,89	6,16	4,95	3,85	2,88	2,47	2,10	1,85
Qu	20272	19645	18739	17300	15548	14583	13633	-	21566	20787	19817	18307	16474	15465	14475	13582
ΔP	45	40	36	31	25	22	19	-	50	44	40	34	28	24	21	19

TA b.s.	-10	0	10	20	30	35	40	44	-10	0	10	20	30	35	40	44
TWu	2								4							
Glycol	27	13	13	13	13	13	13	13	27	10	10	10	10	10	10	10
Pc	120,9	120,8	115,1	106,5	96,0	90,2	84,5	79,4	128,4	128,7	122,5	113,3	102,3	96,2	90,2	84,8
Pe	16,9	18,8	22,2	26,3	31,6	34,7	38,3	40,8	17,4	19,2	22,7	26,8	32,1	35,3	38,9	41,4
EER	7,14	6,43	5,18	4,04	3,03	2,60	2,21	1,95	7,40	6,70	5,41	4,23	3,18	2,73	2,32	2,05
Qu	22913	21947	20909	19325	17411	16358	15324	14387	24312	23196	22083	20419	18417	17316	16230	15249
ΔP	56	48	43	37	30	26	23	20	63	52	47	40	33	29	26	23

TA b.s.	-10	0	10	20	30	35	40	44	-10	0	10	20	30	35	40	44
TWu	6								7							
Glycol	27	10	0	0	0	0	0	0	27	10	0	0	0	**0**	0	0
Pc	136,1	136,4	131,2	121,4	109,6	103,2	96,8	91,0	140,1	140,4	134,9	124,9	112,9	**106,5**	99,7	93,8
Pe	17,8	19,7	23,1	27,3	32,7	35,9	39,7	42,3	18,0	19,9	23,3	27,6	33,0	**36,1**	40,0	42,6
EER	7,65	6,94	5,67	4,44	3,35	2,88	2,44	2,15	7,76	7,06	5,78	4,53	3,42	**2,95**	2,49	2,20
Qu	25763	24588	22636	20938	18903	17785	16678	15680	26507	25302	23297	21553	19467	**18330**	17184	16161
ΔP	71	59	48	41	33	29	26	23	75	62	50	43	35	**31**	27	24

TA b.s.	-10	0	10	20	30	35	40	44	-10	0	10	20	30	35	40	44
TWu	8								10							
Glycol	27	10	0	0	0	0	0	-	-	-	0	0	0	0	0	-
Pc	144,1	144,4	138,8	128,5	116,1	109,4	102,6	-	-	-	146,6	135,7	122,8	115,7	108,6	-
Pe	18,3	20,1	23,6	27,8	33,2	36,4	40,3	-	-	-	24,1	28,3	33,8	37,0	40,9	-
EER	7,87	7,17	5,89	4,62	3,49	3,00	2,55	-	-	-	6,10	4,79	3,64	3,13	2,65	-
Qu	27264	26028	23970	22179	20041	18868	17698	-	-	-	25350	23462	21217	19987	18750	-
ΔP	79	65	53	46	37	33	29	-	-	-	60	51	42	37	33	-

TA b.s.	-10	0	10	20	30	35	40	44	-10	0	10	20	30	35	40	44
TWu	12								14							
Glycol	-	-	0	0	0	0	0	-	-	-	-	0	0	0	0	-
Pc	-	-	154,7	143,2	129,7	122,3	114,8	-	-	-	-	151,0	136,8	129,0	121,1	-
Pe	-	-	24,6	28,9	34,3	37,5	41,5	-	-	-	-	29,4	34,9	38,1	42,1	-
EER	-	-	6,30	4,96	3,78	3,26	2,76	-	-	-	-	5,13	3,92	3,38	2,87	-
Qu	-	-	26774	24786	22430	21141	19834	-	-	-	-	26152	23681	22331	20949	-
ΔP	-	-	67	57	47	42	37	-	-	-	-	64	52	46	41	-

TA b.s.	-10	0	10	20	30	35	40	44	-10	0	10	20	30	35	40	44
TWu	16								18							
Glycol	-	-	-	-	0	0	0	-	-	-	-	-	0	0	0	-
Pc	-	-	-	-	144,1	136,0	127,6	-	-	-	-	-	151,6	143,1	134,3	-
Pe	-	-	-	-	35,5	38,7	42,7	-	-	-	-	-	36,2	39,4	43,3	-
EER	-	-	-	-	4,06	3,51	2,99	-	-	-	-	-	4,19	3,63	3,10	-
Qu	-	-	-	-	24970	23557	22096	-	-	-	-	-	26297	24819	23276	-
ΔP	-	-	-	-	58	52	45	-	-	-	-	-	64	57	50	-

Data 14511:2018

TA b.s.	External air temperature with dry bulb (°C)
TWu	Temperature of System side Water Produced (°C)
Glycol	Suggested ethylene glycol percentage (%)
Pc	Cooling capacity [kW]
Pe	Input power (kW)
Qu	System side Water flow rate [l/h]
ΔP	Pressure drop to the exchanger (kPa)
-	Conditions outside the operating range

Capacities and pressure drops in the heat exchangers, calculated with ΔT 5 °C

Note: For operating conditions different to those declared refer to the selection program Magellano, available on www.Airedale.com

valve Z | valve O | valve X | double valve Y

TWu -10 °C | TWu 4 °C | TWu 18 °C

OPERATION IN COOLING MODE - VERSION A

= DCPX accessory

0602 A

TA b.s.	-10	0	10	20	30	35	40	46	-10	0	10	20	30	35	40	46
TWu	-10								-8							
Glycol	31	31	31	31	31	-	-	-	29	29	29	29	29	-	-	-
Pc	93,2	92,8	88,9	82,0	73,4	-	-	-	99,8	99,3	95,3	88,0	79,0	-	-	-
Pe	15,6	18,1	22,1	26,4	32,0	-	-	-	15,7	18,3	22,4	26,8	32,4	-	-	-
EER	5,99	5,13	4,02	3,11	2,30	-	-	-	6,35	5,41	4,25	3,29	2,44	-	-	-
Qu	17987	17920	17162	15822	14163	-	-	-	19115	19015	18242	16838	15101	-	-	-
ΔP	29	29	26	22	18	-	-	-	32	31	29	25	20	-	-	-

TA b.s.	-10	0	10	20	30	35	40	46	-10	0	10	20	30	35	40	46
TWu	-6								-4							
Glycol	27	26	26	26	26	26	-	-	27	23	23	23	23	23	23	-
Pc	106,9	106,3	102,1	94,4	84,9	79,6	-	-	114,2	113,7	109,2	101,1	91,0	85,5	79,7	-
Pe	15,9	18,6	22,8	27,1	32,8	36,1	-	-	16,2	19,0	23,1	27,5	33,2	36,5	40,2	-
EER	6,71	5,70	4,49	3,48	2,59	2,21	-	-	7,04	6,00	4,72	3,67	2,74	2,34	1,98	-
Qu	20307	20118	19319	17853	16040	15041	-	-	21662	21280	20444	18911	17020	15976	14896	-
ΔP	35	34	31	27	22	19	-	-	39	37	34	29	24	21	18	-

TA b.s.	-10	0	10	20	30	35	40	46	-10	0	10	20	30	35	40	46
TWu	-2								0							
Glycol	27	20	20	20	20	20	20	-	27	17	17	17	17	17	17	17
Pc	121,7	121,4	116,7	108,1	97,5	91,6	85,5	-	129,6	129,5	124,4	115,3	104,2	98,0	91,5	83,3
Pe	16,5	19,3	23,5	28,0	33,7	37,0	40,7	-	16,9	19,7	23,9	28,4	34,2	37,5	41,2	46,3
EER	7,37	6,29	4,96	3,86	2,89	2,47	2,10	-	7,68	6,58	5,20	4,06	3,05	2,61	2,22	1,80
Qu	23086	22501	21616	20016	18042	16952	15819	-	24573	23781	22839	21167	19108	17970	16781	15258
ΔP	44	40	37	32	26	23	20	-	50	44	40	35	28	25	22	18

TA b.s.	-10	0	10	20	30	35	40	46	-10	0	10	20	30	35	40	46
TWu	2								4							
Glycol	27	13	13	13	13	13	13	13	27	10	10	10	10	10	10	10
Pc	137,9	138,1	132,6	123,0	111,3	104,8	97,9	89,1	146,5	146,9	141,0	130,9	118,6	111,7	104,5	95,2
Pe	17,3	20,1	24,4	28,9	34,7	38,1	41,8	46,9	17,7	20,5	24,8	29,4	35,2	38,6	42,3	47,5
EER	7,98	6,87	5,44	4,26	3,21	2,75	2,34	1,90	8,26	7,15	5,68	4,46	3,37	2,89	2,47	2,00
Qu	26123	25082	24076	22330	20187	19001	17757	16156	27735	26484	25404	23580	21345	20107	18804	17121
ΔP	56	47	44	38	31	27	24	20	63	52	48	41	34	30	26	22

TA b.s.	-10	0	10	20	30	35	40	46	-10	0	10	20	30	35	40	46
TWu	6								7							
Glycol	27	10	0	0	0	0	0	0	27	10	0	0	0	**0**	0	0
Pc	155,4	155,6	150,8	140,1	127,0	119,8	112,1	102,2	160,0	160,1	155,1	144,1	130,7	**123,6**	115,5	105,4
Pe	18,3	21,0	25,3	29,9	35,8	39,3	43,0	48,2	18,6	21,3	25,5	30,2	36,1	**39,5**	43,3	48,5
EER	8,51	7,41	5,96	4,68	3,55	3,05	2,61	2,12	8,62	7,53	6,07	4,77	3,62	**3,13**	2,67	2,17
Qu	29407	28048	26016	24164	21900	20647	19323	17609	30265	28850	26764	24867	22549	**21276**	19911	18154
ΔP	70	58	48	41	34	30	26	22	74	61	51	44	36	**32**	28	23

TA b.s.	-10	0	10	20	30	35	40	46	-10	0	10	20	30	35	40	46
TWu	8								10							
Glycol	-	10	0	0	0	0	0	-	-	-	0	0	0	0	0	-
Pc	-	164,6	159,4	148,2	134,5	126,9	118,9	-	-	-	168,2	156,5	142,2	134,3	125,9	-
Pe	-	21,5	25,8	30,4	36,4	39,8	43,6	-	-	-	26,3	31,0	36,9	40,4	44,1	-
EER	-	7,65	6,18	4,87	3,70	3,19	2,73	-	-	-	6,40	5,05	3,85	3,32	2,85	-
Qu	-	29666	27524	25581	23210	21898	20509	-	-	-	29081	27044	24563	23191	21737	-
ΔP	-	65	54	46	38	34	30	-	-	-	60	52	43	38	34	-

TA b.s.	-10	0	10	20	30	35	40	46	-10	0	10	20	30	35	40	46
TWu	12								14							
Glycol	-	-	0	0	0	0	0	-	-	-	-	0	0	0	0	-
Pc	-	-	177,3	165,0	150,1	141,9	133,1	-	-	-	-	173,8	158,3	149,7	140,6	-
Pe	-	-	26,8	31,5	37,5	41,0	44,7	-	-	-	-	32,1	38,1	41,6	45,4	-
EER	-	-	6,61	5,23	4,00	3,46	2,98	-	-	-	-	5,41	4,15	3,60	3,10	-
Qu	-	-	30686	28551	25958	24524	23005	-	-	-	-	30105	27396	25899	24314	-
ΔP	-	-	67	58	48	43	38	-	-	-	-	64	53	48	42	-

TA b.s.	-10	0	10	20	30	35	40	46	-10	0	10	20	30	35	40	46
TWu	16								18							
Glycol	-	-	-	-	0	0	0	-	-	-	-	-	0	0	0	-
Pc	-	-	-	-	166,7	157,7	148,2	-	-	-	-	-	175,3	165,9	156,1	-
Pe	-	-	-	-	38,8	42,3	46,0	-	-	-	-	-	39,4	42,9	46,7	-
EER	-	-	-	-	4,30	3,73	3,22	-	-	-	-	-	4,45	3,87	3,34	-
Qu	-	-	-	-	28876	27313	25664	-	-	-	-	-	30397	28768	27056	-
ΔP	-	-	-	-	59	53	47	-	-	-	-	-	66	59	52	-

Data 14511:2018

TA b.s. External air temperature with dry bulb (°C)
TWu Temperature of System side Water Produced (°C)
Glycol Suggested ethylene glycol percentage (%)
Pc Cooling capacity [kW]
Pe Input power (kW)
Qu System side Water flow rate [l/h]
ΔP Pressure drop to the exchanger (kPa)
- Conditions outside the operating range

Capacities and pressure drops in the heat exchangers, calculated with ΔT 5 °C

Note: For operating conditions different to those declared refer to the selection program Magellano, available on www.Airedale.com

valvola Z | valvola O | valvola X | doppia valvola Y

TWu -10 °C | TWu 4 °C | TWu 18 °C

OPERATION IN COOLING MODE - VERSION A

= DCPX accessory

0652 A

TA b.s.	-10	0	10	20	30	35	40	44	-10	0	10	20	30	35	40	44
TWu	-10								-8							
Glycol	31	31	31	31	-	-	-	-	29	29	29	29	29	-	-	-
Pc	105,2	103,3	98,0	90,0	-	-	-	-	112,4	110,4	104,9	96,5	86,4	-	-	-
Pe	17,6	20,4	25,0	29,9	-	-	-	-	18,0	20,8	25,4	30,3	36,7	-	-	-
EER	5,96	5,07	3,92	3,01	-	-	-	-	6,23	5,32	4,13	3,18	2,35	-	-	-
Qu	20325	19952	18934	17376	-	-	-	-	21524	21148	20095	18466	16530	-	-	-
ΔP	37	35	32	27	-	-	-	-	40	39	35	29	24	-	-	-

TA b.s.	-10	0	10	20	30	35	40	44	-10	0	10	20	30	35	40	44
TWu	-6								-4							
Glycol	27	26	26	26	26	26	-	-	27	23	23	23	23	23	-	-
Pc	119,9	118,0	112,3	103,3	92,7	86,9	-	-	127,4	125,9	119,9	110,5	99,3	93,1	-	-
Pe	18,5	21,2	25,8	30,8	37,2	41,0	-	-	18,9	21,6	26,2	31,2	37,7	41,5	-	-
EER	6,49	5,57	4,35	3,36	2,49	2,12	-	-	6,75	5,82	4,57	3,54	2,63	2,24	-	-
Qu	22775	22339	21250	19551	17528	16425	-	-	24194	23581	22450	20681	18570	17416	-	-
ΔP	44	42	38	32	26	23	-	-	49	45	41	35	28	25	-	-

TA b.s.	-10	0	10	20	30	35	40	44	-10	0	10	20	30	35	40	44
TWu	-2								0							
Glycol	27	20	20	20	20	20	20	-	27	17	17	17	17	17	17	17
Pc	135,3	134,2	127,8	118,0	106,1	99,6	92,8	-	143,4	142,7	136,1	125,7	113,3	106,5	99,2	93,3
Pe	19,3	22,1	26,7	31,7	38,3	42,1	46,3	-	19,8	22,5	27,1	32,3	38,8	42,7	46,9	50,7
EER	7,00	6,08	4,79	3,72	2,77	2,37	2,01	-	7,24	6,33	5,01	3,90	2,92	2,49	2,12	1,84
Qu	25669	24876	23698	21857	19656	18450	17184	-	27198	26223	24994	23079	20787	19527	18193	17103
ΔP	55	49	44	38	31	27	23	-	61	53	48	41	33	30	26	23

TA b.s.	-10	0	10	20	30	35	40	44	-10	0	10	20	30	35	40	44
TWu	2								4							
Glycol	27	13	13	13	13	13	13	13	27	10	10	10	10	10	10	10
Pc	151,8	151,8	144,8	133,9	120,8	113,6	106,0	99,6	160,5	161,1	153,6	142,2	128,5	121,0	112,9	106,2
Pe	20,3	23,0	27,6	32,8	39,4	43,3	47,5	51,4	20,8	23,5	28,2	33,4	40,1	44,0	48,2	52,1
EER	7,49	6,59	5,24	4,08	3,06	2,62	2,23	1,94	7,71	6,85	5,45	4,26	3,21	2,75	2,34	2,04
Qu	28781	27582	26297	24310	21928	20618	19217	18069	30415	29041	27695	25630	23153	21788	20318	19108
ΔP	68	57	52	45	36	32	28	25	75	62	57	49	40	35	31	27

TA b.s.	-10	0	10	20	30	35	40	44	-10	0	10	20	30	35	40	44
TWu	6								7							
Glycol	27	10	0	0	0	0	0	0	27	10	0	0	0	**0**	0	0
Pc	169,5	170,1	164,0	152,0	137,6	129,6	121,0	113,8	174,0	174,7	168,5	156,2	141,5	**133,6**	124,5	117,2
Pe	21,4	24,1	28,7	34,0	40,8	44,7	49,0	52,9	21,7	24,4	29,0	34,3	41,1	**45,0**	49,3	53,2
EER	7,92	7,06	5,71	4,47	3,37	2,90	2,47	2,15	8,02	7,17	5,81	4,55	3,44	**2,97**	2,53	2,20
Qu	32100	30668	28306	26223	23721	22341	20849	19614	32963	31499	29091	26963	24407	**23006**	21470	20202
ΔP	84	69	57	49	40	35	31	27	88	73	60	52	42	**38**	33	29

TA b.s.	-10	0	10	20	30	35	40	44	-10	0	10	20	30	35	40	44
TWu	8								10							
Glycol	27	10	0	0	0	0	0	-	-	10	0	0	0	0	0	-
Pc	178,7	179,3	173,0	160,5	145,4	137,1	128,1	-	-	188,8	182,2	169,2	153,5	144,9	135,5	-
Pe	22,0	24,7	29,3	34,6	41,4	45,3	49,6	-	-	25,3	29,9	35,2	42,1	46,0	50,3	-
EER	8,12	7,27	5,91	4,64	3,51	3,02	2,58	-	-	7,47	6,09	4,80	3,65	3,15	2,69	-
Qu	33836	32342	29887	27714	25104	23662	22101	-	-	34063	31512	29249	26529	25025	23397	-
ΔP	93	77	63	55	45	40	35	-	-	85	70	61	50	44	39	-

TA b.s.	-10	0	10	20	30	35	40	44	-10	0	10	20	30	35	40	44
TWu	12								14							
Glycol	-	-	0	0	0	0	0	-	-	-	-	0	0	0	0	-
Pc	-	-	191,6	178,1	161,8	152,8	143,1	-	-	-	-	187,2	170,4	161,0	150,9	-
Pe	-	-	30,5	35,9	42,7	46,7	51,0	-	-	-	-	36,6	43,4	47,4	51,8	-
EER	-	-	6,27	4,96	3,79	3,27	2,81	-	-	-	-	5,12	3,92	3,39	2,92	-
Qu	-	-	33182	30826	27995	26428	24735	-	-	-	-	32446	29501	27870	26118	-
ΔP	-	-	78	67	56	50	43	-	-	-	-	75	62	55	48	-

TA b.s.	-10	0	10	20	30	35	40	44	-10	0	10	20	30	35	40	44
TWu	16								18							
Glycol	-	-	-	0	0	0	0	-	-	-	-	-	0	0	0	-
Pc	-	-	-	196,6	179,1	169,4	159,0	-	-	-	-	-	188,0	178,0	167,3	-
Pe	-	-	-	37,3	44,2	48,2	52,5	-	-	-	-	-	45,0	49,0	53,4	-
EER	-	-	-	5,26	4,05	3,51	3,03	-	-	-	-	-	4,18	3,63	3,14	-
Qu	-	-	-	34106	31047	29352	27544	-	-	-	-	-	32632	30871	29014	-
ΔP	-	-	-	83	68	61	54	-	-	-	-	-	76	68	60	-

Data 14511:2018

TA b.s. External air temperature with dry bulb (°C)
TWu Temperature of System side Water Produced (°C)
Glycol Suggested ethylene glycol percentage (%)
Pc Cooling capacity [kW]
Pe Input power (kW)
Qu System side Water flow rate [l/h]
ΔP Pressure drop to the exchanger (kPa)
- Conditions outside the operating range

Capacities and pressure drops in the heat exchangers, calculated with ΔT 5 °C

Note: For operating conditions different to those declared refer to the selection program Magellano, available on www.Airedale.com

valve Z | valve O | valve X | double valve Y

TWu -10 °C | TWu 4 °C | TWu 18 °C

OPERATION IN COOLING MODE - VERSION A

= DCPX accessory

0682 A

TA b.s.	-10	0	10	20	30	35	40	48	-10	0	10	20	30	35	40	48
TWu	-10								-8							
Glycol	31	31	31	31	31	-	-	-	29	29	29	29	29	29	-	-
Pc	116,4	118,8	116,1	107,8	96,9	-	-	-	125,5	127,7	124,6	115,7	104,2	97,6	-	-
Pe	22,1	24,3	28,9	34,4	41,7	-	-	-	22,4	24,7	29,3	34,8	42,1	46,4	-	-
EER	5,27	4,89	4,01	3,13	2,32	-	-	-	5,61	5,18	4,25	3,33	2,47	2,10	-	-
Qu	22478	22956	22424	20814	18693	-	-	-	24041	24453	23854	22153	19928	18673	-	-
ΔP	35	36	35	30	24	-	-	-	39	40	38	33	27	23	-	-

TA b.s.	-10	0	10	20	30	35	40	48	-10	0	10	20	30	35	40	48
TWu	-6								-4							
Glycol	27	26	26	26	26	26	-	-	27	23	23	23	23	23	23	-
Pc	135,2	137,1	133,6	124,2	111,9	105,0	-	-	145,0	147,1	143,0	133,0	120,1	112,8	105,2	-
Pe	22,7	25,1	29,8	35,2	42,5	46,9	-	-	23,1	25,5	30,2	35,7	43,0	47,4	52,2	-
EER	5,96	5,47	4,49	3,52	2,63	2,24	-	-	6,28	5,76	4,73	3,72	2,79	2,38	2,01	-
Qu	25684	25962	25284	23495	21168	19859	-	-	27535	27547	26782	24898	22467	21100	19666	-
ΔP	43	44	41	36	29	26	-	-	49	48	45	39	32	28	24	-

TA b.s.	-10	0	10	20	30	35	40	48	-10	0	10	20	30	35	40	48
TWu	-2								0							
Glycol	27	20	20	20	20	20	20	-	27	17	17	17	17	17	17	17
Pc	155,3	157,5	152,9	142,3	128,6	121,0	112,9	-	166,0	168,4	163,2	152,0	137,6	129,5	121,0	106,1
Pe	23,6	26,0	30,7	36,2	43,5	47,9	52,8	-	24,1	26,5	31,3	36,8	44,1	48,4	53,3	62,6
EER	6,59	6,06	4,97	3,93	2,95	2,53	2,14	-	6,90	6,35	5,22	4,13	3,12	2,67	2,27	1,70
Qu	29467	29208	28349	26367	23826	22400	20899	-	31479	30946	29985	27901	25247	23758	22188	19448
ΔP	56	52	49	43	35	31	27	-	63	58	54	47	38	34	30	23

TA b.s.	-10	0	10	20	30	35	40	48	-10	0	10	20	30	35	40	48
TWu	2								4							
Glycol	27	13	13	13	13	13	13	13	27	10	10	10	10	10	10	10
Pc	177,1	180,0	174,2	162,2	147,1	138,6	129,6	113,8	188,6	191,8	185,4	172,7	156,8	147,9	138,4	121,9
Pe	24,7	27,1	31,9	37,4	44,7	49,0	53,9	63,2	25,4	27,8	32,5	38,0	45,3	49,6	54,5	63,8
EER	7,17	6,64	5,47	4,34	3,29	2,83	2,40	1,80	7,41	6,90	5,70	4,55	3,46	2,98	2,54	1,91
Qu	33569	32709	31644	29458	26690	25140	23502	20639	35735	34604	33430	31133	28243	26626	24916	21925
ΔP	72	63	59	51	42	37	32	25	81	69	64	56	46	41	36	28

TA b.s.	-10	0	10	20	30	35	40	48	-10	0	10	20	30	35	40	48
TWu	6								7							
Glycol	27	10	0	0	0	0	0	0	27	10	0	0	0	**0**	0	0
Pc	200,4	203,5	198,5	185,1	168,2	158,7	148,7	131,2	206,5	209,4	204,3	190,4	173,1	**163,9**	153,3	135,3
Pe	26,3	28,5	33,2	38,6	46,0	50,4	55,2	64,6	26,7	28,9	33,5	39,0	46,3	**50,7**	55,5	64,9
EER	7,63	7,13	5,99	4,79	3,66	3,15	2,69	2,03	7,73	7,24	6,10	4,89	3,74	**3,23**	2,76	2,09
Qu	37974	36708	34276	31934	29003	27366	25633	22603	39121	37787	35284	32879	29878	**28215**	26430	23330
ΔP	91	77	65	56	46	41	36	28	96	82	69	60	49	**44**	38	30

TA b.s.	-10	0	10	20	30	35	40	48	-10	0	10	20	30	35	40	48
TWu	8								10							
Glycol	27	10	0	0	0	0	0	-	-	-	0	0	0	0	0	-
Pc	212,6	215,5	210,1	195,9	178,2	168,3	157,9	-	-	-	221,9	207,1	188,6	178,3	167,4	-
Pe	27,2	29,3	33,9	39,3	46,6	51,0	55,8	-	-	-	34,6	40,0	47,3	51,7	56,5	-
EER	7,82	7,35	6,20	4,98	3,82	3,30	2,83	-	-	-	6,41	5,17	3,99	3,45	2,96	-
Qu	40285	38882	36309	33841	30768	29055	27242	-	-	-	38413	35814	32596	30805	28910	-
ΔP	102	86	73	63	52	46	41	-	-	-	81	71	59	52	46	-

TA b.s.	-10	0	10	20	30	35	40	48	-10	0	10	20	30	35	40	48
TWu	12								14							
Glycol	-	-	0	0	0	0	0	-	-	-	-	0	0	0	0	-
Pc	-	-	234,2	218,6	199,3	188,6	177,2	-	-	-	-	230,4	210,3	199,2	187,3	-
Pe	-	-	35,4	40,8	48,1	52,4	57,2	-	-	-	-	41,6	48,8	53,1	57,9	-
EER	-	-	6,61	5,36	4,15	3,60	3,10	-	-	-	-	5,53	4,31	3,75	3,24	-
Qu	-	-	40586	37853	34486	32615	30637	-	-	-	-	39959	36439	34485	32425	-
ΔP	-	-	91	79	65	59	52	-	-	-	-	88	73	65	58	-

TA b.s.	-10	0	10	20	30	35	40	48	-10	0	10	20	30	35	40	48
TWu	16								18							
Glycol	-	-	-	-	0	0	0	-	-	-	-	-	0	0	0	-
Pc	-	-	-	-	221,7	210,0	197,8	-	-	-	-	-	233,4	221,3	208,5	-
Pe	-	-	-	-	49,7	54,0	58,7	-	-	-	-	-	50,6	54,8	59,5	-
EER	-	-	-	-	4,46	3,89	3,37	-	-	-	-	-	4,62	4,04	3,50	-
Qu	-	-	-	-	38454	36416	34272	-	-	-	-	-	40533	38408	36180	-
ΔP	-	-	-	-	81	73	65	-	-	-	-	-	90	81	72	-

Data 14511:2018

TA b.s. External air temperature with dry bulb (°C)
TWu Temperature of System side Water Produced (°C)
Glycol Suggested ethylene glycol percentage (%)
Pc Cooling capacity [kW]
Pe Input power (kW)
Qu System side Water flow rate [l/h]
ΔP Pressure drop to the exchanger (kPa)
- Conditions outside the operating range

Capacities and pressure drops in the heat exchangers, calculated with ΔT 5 °C

Note: For operating conditions different to those declared refer to the selection program Magellano, available on www.Airedale.com

valvola Z | valvola O | valvola X
doppia valvola Y

TWu -10 °C | TWu 4 °C | TWu 18 °C

OPERATION IN COOLING MODE - VERSION A

= DCPX accessory

0702 A

TA b.s.	-10	0	10	20	30	35	40	48	-10	0	10	20	30	35	40	48
TWu	-10								-8							
Glycol	31	31	31	31	31	-	-	-	29	29	29	29	29	29	-	-
Pc	135,2	133,0	128,0	118,7	106,5	-	-	-	145,2	143,0	137,4	127,4	114,3	106,9	-	-
Pe	24,9	27,1	31,8	37,8	46,2	-	-	-	25,5	27,7	32,3	38,3	46,6	51,7	-	-
EER	5,43	4,91	4,03	3,14	2,31	-	-	-	5,71	5,17	4,26	3,33	2,45	2,07	-	-
Qu	26126	25713	24734	22936	20552	-	-	-	27840	27403	26327	24400	21890	20456	-	-
ΔP	47	46	43	37	29	-	-	-	52	51	47	40	32	28	-	-

TA b.s.	-10	0	10	20	30	35	40	48	-10	0	10	20	30	35	40	48
TWu	-6								-4							
Glycol	27	26	26	26	26	26	-	-	27	23	23	23	23	23	23	-
Pc	155,9	153,6	147,4	136,6	122,8	114,9	-	-	166,7	164,8	157,9	146,3	131,6	123,3	114,6	-
Pe	26,0	28,2	32,8	38,8	47,2	52,3	-	-	26,7	28,8	33,4	39,4	47,8	52,8	58,6	-
EER	5,99	5,44	4,49	3,52	2,60	2,20	-	-	6,25	5,71	4,73	3,71	2,76	2,33	1,96	-
Qu	29638	29104	27919	25867	23230	21732	-	-	31674	30888	29586	27404	24634	23070	21437	-
ΔP	58	55	51	44	35	31	-	-	66	61	56	48	39	34	29	-

TA b.s.	-10	0	10	20	30	35	40	48	-10	0	10	20	30	35	40	48
TWu	-2								0							
Glycol	27	20	20	20	20	20	20	-	27	17	17	17	17	17	17	17
Pc	177,9	176,5	168,9	156,5	140,9	132,1	123,0	-	189,7	188,7	180,3	167,0	150,5	141,3	131,7	114,3
Pe	27,4	29,5	34,0	40,0	48,4	53,5	59,2	-	28,2	30,3	34,7	40,7	49,1	54,1	59,9	70,7
EER	6,50	5,98	4,96	3,91	2,91	2,47	2,08	-	6,73	6,23	5,19	4,10	3,07	2,61	2,20	1,62
Qu	33800	32756	31328	29010	26105	24471	22769	-	36015	34709	33146	30688	27641	25936	24162	20952
ΔP	74	66	61	52	42	37	32	-	84	73	67	57	46	41	35	27

TA b.s.	-10	0	10	20	30	35	40	48	-10	0	10	20	30	35	40	48
TWu	2								4							
Glycol	27	13	13	13	13	13	13	13	27	10	10	10	10	10	10	10
Pc	201,8	201,7	192,4	178,3	160,8	151,1	140,9	122,6	214,4	215,0	204,8	189,7	171,3	161,1	150,4	131,2
Pe	29,0	31,1	35,5	41,5	49,8	54,9	60,6	71,5	29,9	32,0	36,4	42,3	50,6	55,7	61,4	72,2
EER	6,96	6,49	5,42	4,30	3,23	2,75	2,32	1,72	7,16	6,73	5,63	4,49	3,39	2,89	2,45	1,82
Qu	38319	36691	34990	32390	29201	27425	25574	22235	40708	38821	36971	34221	30879	29025	27094	23615
ΔP	94	79	72	62	50	44	39	29	106	87	79	68	55	49	43	32

TA b.s.	-10	0	10	20	30	35	40	48	-10	0	10	20	30	35	40	48
TWu	6								7							
Glycol	27	10	0	0	0	0	0	0	27	10	0	0	0	**0**	0	0
Pc	227,5	228,0	219,4	203,2	183,6	172,8	161,5	141,2	234,2	234,7	225,7	209,1	189,0	**178,5**	166,4	145,7
Pe	30,9	32,9	37,2	43,1	51,5	56,6	62,3	73,1	31,5	33,4	37,7	43,6	51,9	**57,0**	62,6	73,5
EER	7,36	6,93	5,90	4,71	3,57	3,06	2,59	1,93	7,45	7,03	5,99	4,80	3,64	**3,13**	2,66	1,98
Qu	43183	41191	37913	35090	31690	29811	27853	24340	44453	42404	39029	36122	32636	**30726**	28708	25119
ΔP	119	98	80	68	56	49	43	33	125	104	85	72	59	**52**	46	35

TA b.s.	-10	0	10	20	30	35	40	48	-10	0	10	20	30	35	40	48
TWu	8								10							
Glycol	-	10	0	0	0	0	0	-	-	-	0	0	0	0	0	-
Pc	-	241,5	232,1	215,0	194,5	183,2	171,3	-	-	-	245,2	227,2	205,7	193,9	181,5	-
Pe	-	33,9	38,1	44,0	52,3	57,4	63,0	-	-	-	39,2	45,0	53,2	58,3	63,9	-
EER	-	7,12	6,08	4,88	3,72	3,19	2,72	-	-	-	6,26	5,05	3,86	3,33	2,84	-
Qu	-	43638	40165	37173	33598	31630	29579	-	-	-	42493	39327	35572	33513	31365	-
ΔP	-	110	90	77	63	56	49	-	-	-	100	86	70	62	55	-

TA b.s.	-10	0	10	20	30	35	40	48	-10	0	10	20	30	35	40	48
TWu	12								14							
Glycol	-	-	-	0	0	0	0	-	-	-	-	0	0	0	0	-
Pc	-	-	-	239,7	217,2	204,9	192,0	-	-	-	-	252,6	229,1	216,2	202,8	-
Pe	-	-	-	46,0	54,2	59,2	64,7	-	-	-	-	47,1	55,2	60,2	65,7	-
EER	-	-	-	5,21	4,01	3,46	2,97	-	-	-	-	5,36	4,15	3,59	3,09	-
Qu	-	-	-	41552	37613	35459	33213	-	-	-	-	43849	39720	37469	35123	-
ΔP	-	-	-	96	79	70	61	-	-	-	-	107	88	78	69	-

TA b.s.	-10	0	10	20	30	35	40	48	-10	0	10	20	30	35	40	48
TWu	16								18							
Glycol	-	-	-	-	0	0	0	-	-	-	-	-	0	0	0	-
Pc	-	-	-	-	241,3	227,9	213,9	-	-	-	-	-	253,8	239,9	225,3	-
Pe	-	-	-	-	56,3	61,3	66,7	-	-	-	-	-	57,5	62,4	67,9	-
EER	-	-	-	-	4,28	3,72	3,21	-	-	-	-	-	4,41	3,84	3,32	-
Qu	-	-	-	-	41892	39542	37095	-	-	-	-	-	44131	41679	39129	-
ΔP	-	-	-	-	97	87	76	-	-	-	-	-	108	96	85	-

Data 14511:2018

TA b.s. External air temperature with dry bulb (°C)
TWu Temperature of System side Water Produced (°C)
Glycol Suggested ethylene glycol percentage (%)
Pc Cooling capacity [kW]
Pe Input power (kW)
Qu System side Water flow rate [l/h]
ΔP Pressure drop to the exchanger (kPa)
- Conditions outside the operating range

Capacities and pressure drops in the heat exchangers, calculated with ΔT 5 °C

Note: For operating conditions different to those declared refer to the selection program Magellano, available on www.Airedale.com

valve Z | valve O | valve X
double valve Y

TWu -10 °C | TWu 4 °C | TWu 18 °C

OPERATION IN COOLING MODE - VERSION A

= DCPX accessory

0752 A

TA b.s.	-10	0	10	20	30	35	40	46	-10	0	10	20	30	35	40	46
TWu	-10								-8							
Glycol	31	31	31	31	31	-	-	-	29	29	29	29	29	-	-	-
Pc	154,4	151,3	145,1	134,5	120,6	-	-	-	165,9	162,6	155,7	144,2	129,4	-	-	-
Pe	27,8	30,4	35,8	42,9	52,9	-	-	-	28,4	31,1	36,4	43,6	53,5	-	-	-
EER	5,56	4,98	4,05	3,13	2,28	-	-	-	5,84	5,23	4,27	3,31	2,42	-	-	-
Qu	29843	29240	28041	25979	23294	-	-	-	31792	31157	29833	27614	24774	-	-	-
ΔP	53	51	47	40	32	-	-	-	58	56	51	44	35	-	-	-

TA b.s.	-10	0	10	20	30	35	40	46	-10	0	10	20	30	35	40	46
TWu	-6								-4							
Glycol	27	26	26	26	26	26	-	-	27	23	23	23	23	23	23	-
Pc	177,9	174,6	166,9	154,5	138,8	129,8	-	-	190,1	187,2	178,7	165,3	148,6	139,1	130,0	-
Pe	29,1	31,8	37,1	44,3	54,2	60,3	-	-	29,9	32,5	37,8	45,0	55,0	61,0	67,5	-
EER	6,11	5,50	4,50	3,49	2,56	2,15	-	-	6,35	5,75	4,72	3,67	2,70	2,28	1,93	-
Qu	33837	33084	31622	29250	26256	24561	-	-	36146	35102	33491	30958	27808	26034	24328	-
ΔP	64	61	56	48	38	34	-	-	73	67	61	52	42	37	32	-

TA b.s.	-10	0	10	20	30	35	40	46	-10	0	10	20	30	35	40	46
TWu	-2								0							
Glycol	27	20	20	20	20	20	20	-	27	17	17	17	17	17	17	17
Pc	202,9	200,5	191,0	176,6	158,8	148,8	139,4	-	216,1	214,2	203,8	188,3	169,5	159,0	149,1	134,3
Pe	30,8	33,4	38,6	45,8	55,8	61,9	68,5	-	31,7	34,3	39,5	46,7	56,7	62,8	69,6	77,3
EER	6,59	6,01	4,94	3,86	2,85	2,41	2,03	-	6,81	6,25	5,16	4,04	2,99	2,53	2,14	1,74
Qu	38555	37212	35440	32743	29431	27575	25813	-	41062	39415	37471	34606	31124	29183	27352	24634
ΔP	82	73	66	57	46	40	35	-	93	80	72	62	50	44	39	31

TA b.s.	-10	0	10	20	30	35	40	46	-10	0	10	20	30	35	40	46
TWu	2								4							
Glycol	27	13	13	13	13	13	13	13	27	10	10	10	10	10	10	10
Pc	229,8	228,8	217,3	200,8	180,8	169,7	159,3	143,8	244,0	243,8	231,1	213,5	192,4	180,8	169,7	153,5
Pe	32,8	35,3	40,5	47,6	57,7	63,7	70,8	78,4	33,9	36,3	41,5	48,7	58,7	64,8	72,0	79,6
EER	7,02	6,49	5,37	4,21	3,14	2,66	2,25	1,83	7,21	6,72	5,57	4,39	3,28	2,79	2,36	1,93
Qu	43664	41646	39527	36491	32839	30814	28901	26087	46357	44040	41734	38516	34683	32567	30557	27639
ΔP	104	87	78	67	54	48	42	34	117	96	86	73	59	52	46	38

TA b.s.	-10	0	10	20	30	35	40	46	-10	0	10	20	30	35	40	46
TWu	6								7							
Glycol	27	10	0	0	0	0	0	0	-	10	0	0	0	**0**	0	0
Pc	258,7	258,4	247,4	228,4	206,0	193,6	181,8	164,8	-	265,8	254,4	234,9	211,9	**199,9**	187,0	169,7
Pe	35,0	37,4	42,6	49,7	59,8	65,9	73,4	81,2	-	38,0	43,1	50,3	60,3	**66,5**	74,0	81,8
EER	7,38	6,91	5,81	4,59	3,44	2,94	2,48	2,03	-	6,99	5,90	4,67	3,51	**3,01**	2,53	2,07
Qu	49142	46698	42762	39456	35551	33404	31346	28408	-	48059	44004	40597	36589	**34406**	32272	29276
ΔP	131	107	86	74	60	53	46	38	-	114	92	78	63	**56**	49	41

TA b.s.	-10	0	10	20	30	35	40	46	-10	0	10	20	30	35	40	46
TWu	8								10							
Glycol	-	10	0	0	0	0	0	-	-	-	0	0	0	0	0	-
Pc	-	273,4	261,5	241,4	217,9	205,0	192,4	-	-	-	276,0	254,8	230,1	216,6	203,3	-
Pe	-	38,6	43,7	50,9	60,9	67,0	74,7	-	-	-	45,0	52,1	62,1	68,2	75,9	-
EER	-	7,08	5,98	4,75	3,58	3,06	2,58	-	-	-	6,14	4,89	3,71	3,18	2,68	-
Qu	-	49441	45265	41756	37645	35395	33211	-	-	-	47848	44132	39809	37451	35133	-
ΔP	-	120	97	82	67	59	52	-	-	-	108	92	75	66	58	-

TA b.s.	-10	0	10	20	30	35	40	46	-10	0	10	20	30	35	40	46
TWu	12								14							
Glycol	-	-	-	0	0	0	0	-	-	-	-	0	0	0	0	-
Pc	-	-	-	268,6	242,7	228,6	214,5	-	-	-	-	282,7	255,7	240,9	226,0	-
Pe	-	-	-	53,4	63,3	69,4	77,2	-	-	-	-	54,8	64,7	70,7	78,6	-
EER	-	-	-	5,03	3,83	3,29	2,78	-	-	-	-	5,16	3,95	3,41	2,88	-
Qu	-	-	-	46581	42042	39574	37111	-	-	-	-	49105	44343	41762	39147	-
ΔP	-	-	-	103	84	74	65	-	-	-	-	114	93	82	72	-

TA b.s.	-10	0	10	20	30	35	40	46	-10	0	10	20	30	35	40	46
TWu	16								18							
Glycol	-	-	-	-	0	0	0	-	-	-	-	-	0	0	0	-
Pc	-	-	-	-	268,9	253,6	237,8	-	-	-	-	-	282,6	266,6	249,9	-
Pe	-	-	-	-	66,1	72,1	79,9	-	-	-	-	-	67,6	73,6	81,1	-
EER	-	-	-	-	4,07	3,52	2,98	-	-	-	-	-	4,18	3,62	3,08	-
Qu	-	-	-	-	46711	44015	41241	-	-	-	-	-	49147	46332	43393	-
ΔP	-	-	-	-	103	92	80	-	-	-	-	-	114	101	89	-

Data 14511:2018

TA b.s.	External air temperature with dry bulb (°C)
TWu	Temperature of System side Water Produced (°C)
Glycol	Suggested ethylene glycol percentage (%)
Pc	Cooling capacity [kW]
Pe	Input power (kW)
Qu	System side Water flow rate [l/h]
ΔP	Pressure drop to the exchanger (kPa)
-	Conditions outside the operating range

Capacities and pressure drops in the heat exchangers, calculated with ΔT 5 °C

Note: For operating conditions different to those declared refer to the selection program Magellano, available on www.Airedale.com

valvola Z | valvola O | valvola X
doppia valvola Y

TWu -10 °C | TWu 4 °C | TWu 18 °C

OPERATION IN COOLING MODE - VERSION A

= DCPX accessory

0604 A

TA b.s.	-10	0	10	20	30	35	40	46	-10	0	10	20	30	35	40	46
TWu	-10								-8							
Glycol	31	31	31	31	31	-	-	-	29	29	29	29	29	-	-	-
Pc	96,8	94,0	88,2	79,5	69,2	-	-	-	104,3	101,4	95,3	86,1	75,2	-	-	-
Pe	17,3	19,2	23,4	28,6	35,0	-	-	-	17,7	19,6	23,8	28,9	35,4	-	-	-
EER	5,58	4,89	3,76	2,78	1,98	-	-	-	5,88	5,17	4,01	2,98	2,12	-	-	-
Qu	18705	18161	17029	15356	13344	-	-	-	19976	19426	18242	16486	14381	-	-	-
ΔP	37	35	30	25	19	-	-	-	41	38	34	28	21	-	-	-

TA b.s.	-10	0	10	20	30	35	40	46	-10	0	10	20	30	35	40	46
TWu	-6								-4							
Glycol	27	26	26	26	26	26	-	-	27	23	23	23	23	23	23	-
Pc	112,1	109,3	102,8	93,1	81,6	75,2	-	-	120,2	117,7	110,7	100,5	88,3	81,6	74,7	-
Pe	18,2	20,0	24,1	29,3	35,9	39,8	-	-	18,6	20,5	24,5	29,7	36,3	40,3	44,8	-
EER	6,17	5,46	4,26	3,18	2,27	1,89	-	-	6,45	5,74	4,51	3,38	2,43	2,03	1,67	-
Qu	21314	20704	19460	17622	15425	14215	-	-	22828	22045	20734	18809	16516	15255	13958	-
ΔP	45	42	37	31	23	20	-	-	51	47	41	34	26	22	19	-

TA b.s.	-10	0	10	20	30	35	40	46	-10	0	10	20	30	35	40	46
TWu	-2								0							
Glycol	27	20	20	20	20	20	20	-	27	17	17	17	17	17	17	17
Pc	128,6	126,4	119,0	108,2	95,3	88,3	81,0	-	137,4	135,6	127,6	116,2	102,7	95,2	87,5	77,4
Pe	19,2	21,0	25,0	30,1	36,8	40,8	45,4	-	19,7	21,5	25,4	30,6	37,3	41,3	45,9	52,2
EER	6,71	6,02	4,77	3,59	2,59	2,16	1,78	-	6,96	6,30	5,02	3,80	2,76	2,31	1,91	1,48
Qu	24414	23451	22062	20047	17654	16339	14984	-	26069	24921	23447	21338	18842	17470	16051	14183
ΔP	58	51	45	38	29	25	21	-	66	57	50	42	32	28	24	18

TA b.s.	-10	0	10	20	30	35	40	46	-10	0	10	20	30	35	40	46
TWu	2								4							
Glycol	27	13	13	13	13	13	13	13	27	10	10	10	10	10	10	10
Pc	146,5	145,3	136,8	124,7	110,5	102,6	94,5	83,7	156,0	155,3	146,1	133,4	118,4	110,2	101,6	90,3
Pe	20,4	22,1	25,9	31,1	37,8	41,8	46,5	52,8	21,1	22,8	26,5	31,6	38,3	42,4	47,1	53,5
EER	7,19	6,56	5,27	4,01	2,92	2,45	2,03	1,58	7,40	6,82	5,52	4,22	3,09	2,60	2,16	1,69
Qu	27792	26415	24852	22648	20046	18619	17136	15179	29583	28019	26356	24049	21333	19845	18293	16243
ΔP	75	62	55	46	36	31	26	20	84	69	61	50	40	34	29	23

TA b.s.	-10	0	10	20	30	35	40	46	-10	0	10	20	30	35	40	46
TWu	6								7							
Glycol	27	10	0	0	0	0	0	0	-	10	0	0	0	**0**	0	0
Pc	165,8	165,1	157,1	143,5	127,7	119,0	109,9	97,8	-	170,2	161,9	148,0	131,8	**123,1**	113,5	101,2
Pe	21,9	23,5	27,1	32,2	38,9	43,1	47,8	54,2	-	23,9	27,4	32,5	39,2	**43,3**	48,1	54,5
EER	7,58	7,02	5,80	4,46	3,28	2,76	2,30	1,80	-	7,12	5,91	4,56	3,36	**2,84**	2,36	1,86
Qu	31438	29797	27118	24772	22020	20513	18936	16855	-	30708	27960	25555	22737	**21205**	19579	17449
ΔP	95	77	62	51	41	35	30	24	-	82	65	55	43	**38**	32	25

TA b.s.	-10	0	10	20	30	35	40	46	-10	0	10	20	30	35	40	46
TWu	8								10							
Glycol	-	10	0	0	0	0	0	-	-	-	0	0	0	0	0	-
Pc	-	175,3	166,7	152,5	135,9	126,8	117,3	-	-	-	176,6	161,8	144,4	134,9	124,9	-
Pe	-	24,3	27,7	32,8	39,5	43,6	48,4	-	-	-	28,5	33,4	40,1	44,3	49,0	-
EER	-	7,21	6,01	4,66	3,44	2,91	2,43	-	-	-	6,21	4,85	3,60	3,05	2,55	-
Qu	-	31635	28816	26351	23467	21889	20234	-	-	-	30570	27981	24961	23312	21577	-
ΔP	-	87	69	58	46	40	34	-	-	-	78	66	52	45	39	-

TA b.s.	-10	0	10	20	30	35	40	46	-10	0	10	20	30	35	40	46
TWu	12								14							
Glycol	-	-	-	0	0	0	0	-	-	-	-	0	0	0	0	-
Pc	-	-	-	171,3	153,2	143,3	132,8	-	-	-	-	181,1	162,2	151,8	141,0	-
Pe	-	-	-	34,1	40,8	44,9	49,6	-	-	-	-	34,9	41,5	45,6	50,3	-
EER	-	-	-	5,02	3,76	3,19	2,68	-	-	-	-	5,19	3,91	3,33	2,80	-
Qu	-	-	-	29662	26503	24779	22964	-	-	-	-	31394	28092	26292	24398	-
ΔP	-	-	-	74	59	51	44	-	-	-	-	82	66	58	50	-

TA b.s.	-10	0	10	20	30	35	40	46	-10	0	10	20	30	35	40	46
TWu	16								18							
Glycol	-	-	-	-	0	0	0	-	-	-	-	-	0	0	0	-
Pc	-	-	-	-	171,4	160,7	149,3	-	-	-	-	-	180,9	169,7	158,0	-
Pe	-	-	-	-	42,3	46,4	51,1	-	-	-	-	-	43,1	47,2	51,9	-
EER	-	-	-	-	4,06	3,47	2,92	-	-	-	-	-	4,20	3,60	3,04	-
Qu	-	-	-	-	29727	27848	25876	-	-	-	-	-	31408	29449	27399	-
ΔP	-	-	-	-	74	65	56	-	-	-	-	-	83	73	63	-

Data 14511:2018

TA b.s. External air temperature with dry bulb (°C)
TWu Temperature of System side Water Produced (°C)
Glycol Suggested ethylene glycol percentage (%)
Pc Cooling capacity [kW]
Pe Input power (kW)
Qu System side Water flow rate [l/h]
ΔP Pressure drop to the exchanger (kPa)
- Conditions outside the operating range

Capacities and pressure drops in the heat exchangers, calculated with ΔT 5 °C

Note: For operating conditions different to those declared refer to the selection program Magellano, available on www.Airedale.com

valve Z | valve O | valve X
double valve Y

TWu -10 °C | TWu 4 °C | TWu 18 °C

OPERATION IN COOLING MODE - VERSION A

= DCPX accessory

0654 A

TA b.s.	-10	0	10	20	30	35	40	48	-10	0	10	20	30	35	40	48
TWu	-10								-8							
Glycol	31	31	31	31	31	-	-	-	29	29	29	29	29	29	-	-
Pc	102,9	102,6	98,1	89,8	79,0	-	-	-	111,9	111,3	106,2	97,3	85,9	79,5	-	-
Pe	21,1	23,0	27,1	32,6	39,5	-	-	-	21,7	23,5	27,4	32,9	39,9	44,0	-	-
EER	4,88	4,46	3,62	2,76	2,00	-	-	-	5,17	4,74	3,87	2,96	2,15	1,81	-	-
Qu	19891	19836	18957	17341	15258	-	-	-	21453	21328	20343	18626	16442	15211	-	-
ΔP	42	41	38	32	24	-	-	-	47	46	42	35	28	24	-	-

TA b.s.	-10	0	10	20	30	35	40	48	-10	0	10	20	30	35	40	48
TWu	-6								-4							
Glycol	27	26	26	26	26	26	-	-	27	23	23	23	23	23	23	-
Pc	121,4	120,5	114,8	105,2	93,2	86,5	-	-	131,0	130,3	123,9	113,6	100,9	93,8	86,3	-
Pe	22,3	23,9	27,7	33,1	40,2	44,4	-	-	22,9	24,5	28,1	33,4	40,6	44,8	49,7	-
EER	5,45	5,04	4,14	3,18	2,32	1,95	-	-	5,72	5,33	4,41	3,40	2,49	2,09	1,74	-
Qu	23086	22838	21742	19923	17635	16353	-	-	24905	24419	23211	21281	18885	17547	16137	-
ΔP	53	52	47	39	31	26	-	-	61	57	52	43	34	30	25	-

TA b.s.	-10	0	10	20	30	35	40	48	-10	0	10	20	30	35	40	48
TWu	-2								0							
Glycol	27	20	20	20	20	20	20	-	27	17	17	17	17	17	17	17
Pc	141,1	140,5	133,4	122,4	109,0	101,5	93,6	-	151,5	151,2	143,4	131,7	117,4	109,5	101,2	86,5
Pe	23,6	25,0	28,4	33,8	40,9	45,2	50,1	-	24,4	25,6	28,9	34,1	41,3	45,6	50,6	59,8
EER	5,98	5,61	4,69	3,63	2,66	2,24	1,87	-	6,21	5,89	4,97	3,86	2,84	2,40	2,00	1,45
Qu	26800	26074	24748	22706	20194	18798	17328	-	28769	27804	26359	24196	21561	20104	18573	15869
ΔP	70	64	57	48	38	33	28	-	81	71	63	54	42	37	32	23

TA b.s.	-10	0	10	20	30	35	40	48	-10	0	10	20	30	35	40	48
TWu	2								4							
Glycol	27	13	13	13	13	13	13	13	27	10	10	10	10	10	10	10
Pc	162,3	162,5	154,0	141,5	126,4	118,1	109,3	93,9	173,4	174,1	164,9	151,6	135,6	126,9	117,7	101,4
Pe	25,2	26,4	29,3	34,5	41,7	46,1	51,0	60,4	26,2	27,1	29,9	35,0	42,1	46,5	51,5	60,9
EER	6,43	6,16	5,25	4,10	3,03	2,56	2,14	1,55	6,63	6,42	5,51	4,34	3,22	2,73	2,29	1,66
Qu	30814	29564	28000	25713	22956	21436	19841	17021	32931	31452	29765	27345	24451	22863	21198	18258
ΔP	92	78	70	59	47	41	35	26	105	86	77	65	52	46	39	29

TA b.s.	-10	0	10	20	30	35	40	48	-10	0	10	20	30	35	40	48
TWu	6								7							
Glycol	27	10	0	0	0	0	0	0	27	10	0	0	0	**0**	0	0
Pc	185,0	185,6	177,6	163,4	146,4	137,1	127,4	110,2	190,8	191,5	183,2	168,6	151,2	**142,1**	131,7	114,1
Pe	27,2	28,0	30,5	35,4	42,6	47,0	52,1	61,6	27,7	28,5	30,8	35,7	42,8	**47,2**	52,3	61,8
EER	6,81	6,63	5,82	4,61	3,44	2,92	2,45	1,79	6,89	6,73	5,94	4,72	3,53	**3,01**	2,52	1,85
Qu	35120	33540	30701	28214	25265	23652	21964	18990	36241	34611	31694	29130	26104	**24461**	22723	19682
ΔP	118	98	79	67	53	47	40	30	126	104	84	71	57	**50**	43	32

TA b.s.	-10	0	10	20	30	35	40	48	-10	0	10	20	30	35	40	48
TWu	8								10							
Glycol	-	10	0	0	0	0	0	-	-	-	0	0	0	0	0	-
Pc	-	197,5	189,0	173,9	156,0	146,3	136,1	-	-	-	200,7	184,7	166,0	155,8	145,1	-
Pe	-	29,0	31,2	36,0	43,0	47,4	52,5	-	-	-	32,0	36,6	43,5	47,9	53,0	-
EER	-	6,82	6,06	4,83	3,63	3,08	2,59	-	-	-	6,27	5,05	3,82	3,25	2,74	-
Qu	-	35702	32706	30065	26958	25265	23495	-	-	-	34787	31986	28716	26938	25084	-
ΔP	-	111	90	76	61	53	46	-	-	-	101	86	69	61	53	-

TA b.s.	-10	0	10	20	30	35	40	48	-10	0	10	20	30	35	40	48
TWu	12								14							
Glycol	-	-	0	0	0	0	0	-	-	-	-	0	0	0	0	-
Pc	-	-	212,8	195,9	176,3	165,6	154,5	-	-	-	-	207,5	186,9	175,8	164,2	-
Pe	-	-	32,9	37,3	44,0	48,4	53,5	-	-	-	-	38,0	44,6	48,9	54,0	-
EER	-	-	6,47	5,26	4,01	3,42	2,89	-	-	-	-	5,46	4,19	3,59	3,04	-
Qu	-	-	36946	33979	30538	28673	26731	-	-	-	-	36043	32425	30470	28437	-
ΔP	-	-	114	97	78	69	60	-	-	-	-	109	88	78	68	-

TA b.s.	-10	0	10	20	30	35	40	48	-10	0	10	20	30	35	40	48
TWu	16								18							
Glycol	-	-	-	-	0	0	0	-	-	-	-	-	0	0	0	-
Pc	-	-	-	-	197,9	186,3	174,1	-	-	-	-	-	209,2	197,0	184,4	-
Pe	-	-	-	-	45,3	49,6	54,6	-	-	-	-	-	46,1	50,3	55,2	-
EER	-	-	-	-	4,37	3,76	3,19	-	-	-	-	-	4,54	3,92	3,34	-
Qu	-	-	-	-	34377	32330	30202	-	-	-	-	-	36395	34252	32027	-
ΔP	-	-	-	-	99	88	76	-	-	-	-	-	111	98	86	-

Data 14511:2018

TA b.s. External air temperature with dry bulb (°C)
TWu Temperature of System side Water Produced (°C)
Glycol Suggested ethylene glycol percentage (%)
Pc Cooling capacity [kW]
Pe Input power (kW)
Qu System side Water flow rate [l/h]
ΔP Pressure drop to the exchanger (kPa)
- Conditions outside the operating range

Capacities and pressure drops in the heat exchangers, calculated with ΔT 5 °C

Note: For operating conditions different to those declared refer to the selection program Magellano, available on www.Airedale.com

valvola Z | valvola O | valvola X

doppia valvola Y

TWu -10 °C | TWu 4 °C | TWu 18 °C

OPERATION IN COOLING MODE - VERSION A

= DCPX accessory

0704 A

TA b.s.	-10	0	10	20	30	35	40	48	-10	0	10	20	30	35	40	48
TWu	-10								-8							
Glycol	31	31	31	31	31	-	-	-	29	29	29	29	29	29	-	-
Pc	126,5	124,4	118,6	108,3	94,7	-	-	-	136,8	134,5	128,2	117,2	102,9	94,8	-	-
Pe	24,2	26,6	31,5	37,6	45,7	-	-	-	24,4	26,9	31,8	37,9	46,1	51,0	-	-
EER	5,24	4,67	3,77	2,88	2,07	-	-	-	5,60	5,00	4,03	3,09	2,23	1,86	-	-
Qu	24448	24034	22918	20922	18286	-	-	-	26222	25779	24556	22442	19701	18136	-	-
ΔP	45	43	40	33	25	-	-	-	50	49	44	37	28	24	-	-

TA b.s.	-10	0	10	20	30	35	40	48	-10	0	10	20	30	35	40	48
TWu	-6								-4							
Glycol	27	26	26	26	26	26	-	-	27	23	23	23	23	23	23	-
Pc	147,7	145,4	138,3	126,6	111,6	103,1	-	-	158,9	156,9	149,0	136,5	120,7	111,8	102,6	-
Pe	24,7	27,3	32,1	38,3	46,6	51,5	-	-	25,0	27,6	32,5	38,7	47,1	52,0	57,4	-
EER	5,97	5,33	4,30	3,30	2,40	2,00	-	-	6,35	5,68	4,58	3,52	2,57	2,15	1,79	-
Qu	28089	27545	26200	23966	21119	19503	-	-	30193	29402	27921	25557	22592	20922	19185	-
ΔP	56	54	49	41	32	27	-	-	65	59	54	45	35	30	25	-

TA b.s.	-10	0	10	20	30	35	40	48	-10	0	10	20	30	35	40	48
TWu	-2								0							
Glycol	27	20	20	20	20	20	20	-	27	17	17	17	17	17	17	17
Pc	170,5	168,9	160,2	146,8	130,2	120,9	111,2	-	182,7	181,5	171,9	157,6	140,1	130,3	120,2	102,2
Pe	25,4	28,0	32,9	39,2	47,6	52,5	57,9	-	25,9	28,4	33,3	39,7	48,1	53,1	58,5	69,2
EER	6,71	6,04	4,87	3,74	2,74	2,30	1,92	-	7,07	6,39	5,15	3,97	2,91	2,45	2,05	1,48
Qu	32397	31349	29720	27216	24122	22393	20593	-	34697	33388	31598	28945	25715	23921	22048	18734
ΔP	74	66	59	50	39	34	28	-	84	73	65	55	43	37	32	23

TA b.s.	-10	0	10	20	30	35	40	48	-10	0	10	20	30	35	40	48
TWu	2								4							
Glycol	27	13	13	13	13	13	13	13	27	10	10	10	10	10	10	10
Pc	195,3	194,9	184,3	169,0	150,5	140,3	129,6	110,8	208,5	208,7	197,0	180,7	161,2	150,5	139,3	119,7
Pe	26,3	28,9	33,9	40,2	48,7	53,7	59,2	69,8	26,9	29,4	34,4	40,8	49,3	54,4	59,8	70,5
EER	7,42	6,76	5,44	4,20	3,09	2,61	2,19	1,59	7,76	7,11	5,73	4,43	3,27	2,77	2,33	1,70
Qu	37092	35462	33508	30700	27327	25466	23515	20096	39582	37688	35560	32584	29050	27113	25076	21539
ΔP	96	80	72	60	48	41	35	26	108	89	79	66	53	46	39	29

TA b.s.	-10	0	10	20	30	35	40	48	-10	0	10	20	30	35	40	48
TWu	6								7							
Glycol	27	10	0	0	0	0	0	0	-	10	0	0	0	**0**	0	0
Pc	222,0	222,2	211,9	194,3	173,6	162,3	150,4	129,8	-	229,2	218,4	200,3	179,1	**168,0**	155,3	134,4
Pe	27,5	29,9	34,9	41,4	50,0	55,1	60,6	71,4	-	30,2	35,2	41,7	50,3	**55,4**	61,0	71,7
EER	8,08	7,43	6,06	4,69	3,47	2,95	2,48	1,82	-	7,58	6,20	4,80	3,56	**3,03**	2,55	1,87
Qu	42163	40155	36616	33551	29956	27995	25928	22370	-	41421	37769	34607	30918	**28924**	26794	23165
ΔP	122	101	81	68	54	47	40	30	-	107	86	72	57	**50**	43	32

TA b.s.	-10	0	10	20	30	35	40	48	-10	0	10	20	30	35	40	48
TWu	8								10							
Glycol	-	-	0	0	0	0	0	-	-	-	0	0	0	0	0	-
Pc	-	-	225,0	206,4	184,7	172,8	160,3	-	-	-	238,6	218,8	196,0	183,7	170,6	-
Pe	-	-	35,6	42,0	50,6	55,7	61,3	-	-	-	36,2	42,7	51,3	56,4	62,0	-
EER	-	-	6,33	4,91	3,65	3,10	2,62	-	-	-	6,58	5,12	3,82	3,26	2,75	-
Qu	-	-	38944	35682	31896	29843	27675	-	-	-	41357	37888	33903	31752	29481	-
ΔP	-	-	91	76	61	53	46	-	-	-	103	86	69	61	52	-

TA b.s.	-10	0	10	20	30	35	40	48	-10	0	10	20	30	35	40	48
TWu	12								14							
Glycol	-	-	-	0	0	0	0	-	-	-	-	0	0	0	0	-
Pc	-	-	-	231,7	207,7	194,9	181,3	-	-	-	-	244,9	219,8	206,3	192,2	-
Pe	-	-	-	43,4	52,0	57,1	62,7	-	-	-	-	44,2	52,8	57,9	63,5	-
EER	-	-	-	5,33	3,99	3,41	2,89	-	-	-	-	5,54	4,16	3,56	3,03	-
Qu	-	-	-	40171	35976	33723	31351	-	-	-	-	42531	38117	35757	33285	-
ΔP	-	-	-	97	78	68	59	-	-	-	-	109	87	77	67	-

TA b.s.	-10	0	10	20	30	35	40	48	-10	0	10	20	30	35	40	48
TWu	16								18							
Glycol	-	-	-	-	0	0	0	-	-	-	-	-	0	0	0	-
Pc	-	-	-	-	232,2	218,1	203,5	-	-	-	-	-	245,0	230,3	215,1	-
Pe	-	-	-	-	53,7	58,8	64,3	-	-	-	-	-	54,5	59,6	65,2	-
EER	-	-	-	-	4,33	3,71	3,16	-	-	-	-	-	4,49	3,86	3,30	-
Qu	-	-	-	-	40326	37854	35285	-	-	-	-	-	42603	40015	37354	-
ΔP	-	-	-	-	98	86	75	-	-	-	-	-	109	96	84	-

Data 14511:2018

TA b.s. External air temperature with dry bulb (°C)
TWu Temperature of System side Water Produced (°C)
Glycol Suggested ethylene glycol percentage (%)
Pc Cooling capacity [kW]
Pe Input power (kW)
Qu System side Water flow rate [l/h]
ΔP Pressure drop to the exchanger (kPa)
- Conditions outside the operating range

Capacities and pressure drops in the heat exchangers, calculated with ΔT 5 °C

Note: For operating conditions different to those declared refer to the selection program Magellano, available on www.Airedale.com

valve Z | valve O | valve X | double valve Y

TWu -10 °C | TWu 4 °C | TWu 18 °C

OPERATION IN COOLING MODE - VERSION A

= DCPX accessory

0754 A

TA b.s.	-10	0	10	20	30	35	40	46	-10	0	10	20	30	35	40	46
TWu	-10								-8							
Glycol	31	31	31	31	31	-	-	-	29	29	29	29	29	-	-	-
Pc	142,9	140,1	133,5	122,2	107,6	-	-	-	154,0	151,2	144,2	132,0	116,7	-	-	-
Pe	25,6	28,7	34,7	41,5	50,4	-	-	-	26,1	29,3	35,2	42,0	51,0	-	-	-
EER	5,59	4,88	3,85	2,95	2,13	-	-	-	5,90	5,17	4,10	3,14	2,29	-	-	-
Qu	27623	27079	25800	23592	20769	-	-	-	29521	28985	27622	25285	22333	-	-	-
ΔP	48	47	42	35	27	-	-	-	54	52	47	39	31	-	-	-

TA b.s.	-10	0	10	20	30	35	40	46	-10	0	10	20	30	35	40	46
TWu	-6								-4							
Glycol	27	26	26	26	26	26	-	-	27	23	23	23	23	23	23	-
Pc	165,9	163,2	155,5	142,6	126,4	117,3	-	-	178,0	175,8	167,5	153,6	136,5	127,0	117,3	-
Pe	26,7	29,8	35,7	42,6	51,7	57,1	-	-	27,3	30,4	36,3	43,3	52,4	57,8	63,9	-
EER	6,22	5,47	4,36	3,34	2,44	2,05	-	-	6,52	5,78	4,62	3,55	2,60	2,19	1,84	-
Qu	31534	30916	29457	26990	23905	22184	-	-	33822	32950	31379	28773	25546	23754	21934	-
ΔP	60	57	52	43	34	29	-	-	68	63	57	48	38	33	28	-

TA b.s.	-10	0	10	20	30	35	40	46	-10	0	10	20	30	35	40	46
TWu	-2								0							
Glycol	27	20	20	20	20	20	20	-	27	17	17	17	17	17	17	17
Pc	190,7	189,1	180,0	165,2	147,1	137,1	126,9	-	204,0	203,0	193,1	177,4	158,2	147,6	136,9	122,4
Pe	27,9	31,1	36,9	44,0	53,2	58,6	64,7	-	28,7	31,8	37,6	44,7	54,0	59,5	65,5	73,9
EER	6,82	6,08	4,88	3,76	2,77	2,34	1,96	-	7,12	6,39	5,13	3,97	2,93	2,48	2,09	1,66
Qu	36231	35088	33391	30637	27258	25389	23499	-	38760	37332	35493	32582	29043	27094	25123	22443
ΔP	78	70	63	53	42	36	31	-	88	77	70	59	47	41	35	28

TA b.s.	-10	0	10	20	30	35	40	46	-10	0	10	20	30	35	40	46
TWu	2								4							
Glycol	27	13	13	13	13	13	13	13	27	10	10	10	10	10	10	10
Pc	218,0	217,7	206,9	190,2	169,9	158,8	147,5	132,1	232,6	233,0	221,1	203,3	182,0	170,2	158,3	142,1
Pe	29,5	32,5	38,4	45,5	54,8	60,4	66,5	74,8	30,3	33,3	39,2	46,3	55,7	61,3	67,4	75,8
EER	7,40	6,69	5,39	4,18	3,10	2,63	2,22	1,77	7,67	6,99	5,65	4,39	3,27	2,78	2,35	1,88
Qu	41408	39621	37629	34558	30855	28821	26766	23964	44173	42085	39924	36677	32795	30669	28518	25587
ΔP	100	84	76	64	51	45	39	31	114	93	84	71	57	50	43	35

TA b.s.	-10	0	10	20	30	35	40	46	-10	0	10	20	30	35	40	46
TWu	6								7							
Glycol	27	10	0	0	0	0	0	0	-	10	0	0	0	**0**	0	0
Pc	247,7	248,0	237,8	218,7	195,9	183,5	170,9	153,7	-	255,7	245,0	225,4	202,1	**190,0**	176,4	158,9
Pe	31,2	34,2	40,0	47,2	56,7	62,3	68,5	77,0	-	34,7	40,4	47,7	57,2	**62,8**	68,9	77,5
EER	7,93	7,25	5,95	4,63	3,45	2,94	2,50	2,00	-	7,38	6,06	4,73	3,53	**3,03**	2,56	2,05
Qu	47056	44823	41098	37765	33811	31653	29463	26492	-	46231	42387	38953	34895	**32697**	30435	27394
ΔP	128	106	86	72	58	51	44	36	-	113	91	77	62	**54**	47	38

TA b.s.	-10	0	10	20	30	35	40	46	-10	0	10	20	30	35	40	46
TWu	8								10							
Glycol	-	-	0	0	0	0	0	-	-	-	0	0	0	0	0	-
Pc	-	-	252,4	232,2	208,3	195,3	182,0	-	-	-	267,6	246,2	221,1	207,5	193,6	-
Pe	-	-	40,9	48,2	57,7	63,2	69,4	-	-	-	41,9	49,2	58,7	64,3	70,3	-
EER	-	-	6,17	4,82	3,61	3,09	2,62	-	-	-	6,39	5,01	3,77	3,23	2,75	-
Qu	-	-	43698	40162	35997	33731	31423	-	-	-	46389	42641	38257	35878	33448	-
ΔP	-	-	97	82	66	58	50	-	-	-	109	92	74	65	57	-

TA b.s.	-10	0	10	20	30	35	40	46	-10	0	10	20	30	35	40	46
TWu	12								14							
Glycol	-	-	-	0	0	0	0	-	-	-	-	-	0	0	0	-
Pc	-	-	-	260,6	234,3	220,1	205,4	-	-	-	-	-	247,9	233,0	217,6	-
Pe	-	-	-	50,2	59,7	65,3	71,4	-	-	-	-	-	60,8	66,4	72,5	-
EER	-	-	-	5,19	3,92	3,37	2,88	-	-	-	-	-	4,07	3,51	3,00	-
Qu	-	-	-	45203	40590	38095	35536	-	-	-	-	-	42997	40381	37688	-
ΔP	-	-	-	103	83	73	64	-	-	-	-	-	94	83	72	-

TA b.s.	-10	0	10	20	30	35	40	46	-10	0	10	20	30	35	40	46
TWu	16								18							
Glycol	-	-	-	-	0	0	0	-	-	-	-	-	-	0	0	-
Pc	-	-	-	-	261,8	246,2	230,1	-	-	-	-	-	-	259,8	242,9	-
Pe	-	-	-	-	62,0	67,6	73,7	-	-	-	-	-	-	68,8	75,0	-
EER	-	-	-	-	4,22	3,64	3,12	-	-	-	-	-	-	3,77	3,24	-
Qu	-	-	-	-	45478	42735	39904	-	-	-	-	-	-	45159	42184	-
ΔP	-	-	-	-	105	92	81	-	-	-	-	-	-	103	90	-

Data 14511:2018

TA b.s. External air temperature with dry bulb (°C)
TWu Temperature of System side Water Produced (°C)
Glycol Suggested ethylene glycol percentage (%)
Pc Cooling capacity [kW]
Pe Input power (kW)
Qu System side Water flow rate [l/h]
ΔP Pressure drop to the exchanger (kPa)
- Conditions outside the operating range

Capacities and pressure drops in the heat exchangers, calculated with ΔT 5 °C

Note: For operating conditions different to those declared refer to the selection program Magellano, available on www.Airedale.com

YIELDS AND ABSORPTION DIFFERENT THAN NOMINAL

valve Z | valve O | valve X | double valve Y

TWu -10 °C | TWu 4 °C | TWu 18 °C

OPERATION IN COOLING MODE - VERSION E

= DCPX accessory

0282 E

TA b.s.	-10	0	10	20	30	35	40	46	-10	0	10	20	30	35	40	46
TWu	-10								-8							
Glycol	31	31	31	31	31	-	-	-	29	29	29	29	29	-	-	-
Pc	44,0	43,3	40,5	36,2	31,2	-	-	-	47,2	46,5	43,6	39,2	34,0	-	-	-
Pe	6,3	7,4	9,4	11,7	14,7	-	-	-	6,4	7,6	9,6	11,8	14,9	-	-	-
EER	7,03	5,85	4,30	3,10	2,13	-	-	-	7,33	6,14	4,56	3,31	2,29	-	-	-
Qu	8501	8354	7815	6993	6026	-	-	-	9034	8897	8346	7497	6495	-	-	-
ΔP	23	22	19	15	11	-	-	-	25	24	21	17	13	-	-	-

TA b.s.	-10	0	10	20	30	35	40	46	-10	0	10	20	30	35	40	46
TWu	-6								-4							
Glycol	27	26	26	26	26	26	-	-	27	23	23	23	23	23	23	-
Pc	50,6	49,9	46,9	42,3	36,9	33,9	-	-	54,1	53,6	50,4	45,6	39,9	36,7	33,5	-
Pe	6,6	7,8	9,7	12,0	15,0	16,8	-	-	6,8	8,0	9,9	12,2	15,2	17,0	19,1	-
EER	7,63	6,43	4,82	3,52	2,45	2,01	-	-	7,90	6,72	5,07	3,73	2,62	2,16	1,75	-
Qu	9607	9452	8878	8004	6967	6399	-	-	10265	10041	9434	8532	7458	6867	6259	-
ΔP	27	26	23	19	14	12	-	-	31	29	25	21	16	13	11	-

TA b.s.	-10	0	10	20	30	35	40	46	-10	0	10	20	30	35	40	46
TWu	-2								0							
Glycol	27	20	20	20	20	20	20	-	27	17	17	17	17	17	17	17
Pc	57,8	57,5	54,0	49,0	43,0	39,7	36,3	-	61,6	61,6	57,8	52,6	46,3	42,9	39,3	34,5
Pe	7,1	8,2	10,2	12,4	15,5	17,3	19,3	-	7,3	8,5	10,4	12,7	15,7	17,5	19,6	22,4
EER	8,16	7,00	5,32	3,94	2,78	2,30	1,88	-	8,40	7,28	5,56	4,15	2,95	2,45	2,01	1,54
Qu	10959	10663	10013	9081	7968	7355	6717	-	11687	11314	10617	9654	8499	7861	7195	6326
ΔP	35	32	28	23	18	15	13	-	40	35	31	25	20	17	14	11

TA b.s.	-10	0	10	20	30	35	40	46	-10	0	10	20	30	35	40	46
TWu	2								4							
Glycol	27	13	13	13	13	13	13	13	27	10	10	10	10	10	10	10
Pc	65,7	65,9	61,8	56,4	49,8	46,2	42,4	37,3	69,9	70,3	65,9	60,2	53,4	49,6	45,6	40,3
Pe	7,6	8,7	10,7	12,9	16,0	17,8	19,8	22,7	7,9	9,0	10,9	13,2	16,3	18,1	20,1	23,0
EER	8,62	7,54	5,80	4,36	3,12	2,60	2,14	1,65	8,82	7,78	6,03	4,56	3,28	2,74	2,27	1,75
Qu	12446	11974	11230	10233	9037	8375	7679	6767	13234	12680	11887	10854	9611	8924	8196	7239
ΔP	45	38	33	28	22	19	16	12	50	42	37	31	24	21	17	14

TA b.s.	-10	0	10	20	30	35	40	46	-10	0	10	20	30	35	40	46
TWu	6								7							
Glycol	27	10	0	0	0	0	0	0	27	10	0	0	0	**0**	0	0
Pc	74,2	74,6	70,7	64,7	57,5	53,5	49,2	43,6	76,4	76,8	72,8	66,7	59,3	**55,4**	50,9	45,1
Pe	8,2	9,3	11,2	13,5	16,6	18,4	20,4	23,3	8,4	9,5	11,4	13,7	16,7	**18,5**	20,6	23,4
EER	9,00	7,98	6,30	4,79	3,47	2,91	2,41	1,87	9,07	8,08	6,40	4,88	3,55	**3,00**	2,47	1,92
Qu	14047	13460	12209	11169	9915	9221	8482	7509	14462	13857	12578	11516	10236	**9530**	8769	7772
ΔP	56	47	37	31	24	21	18	14	59	50	39	33	26	**23**	19	15

TA b.s.	-10	0	10	20	30	35	40	46	-10	0	10	20	30	35	40	46
TWu	8								10							
Glycol	-	10	0	0	0	0	0	-	-	-	0	0	0	0	0	-
Pc	-	79,1	75,0	68,7	61,2	57,0	52,5	-	-	-	79,3	72,8	65,0	60,6	56,0	-
Pe	-	9,7	11,5	13,8	16,9	18,7	20,7	-	-	-	11,9	14,2	17,2	19,0	21,0	-
EER	-	8,17	6,49	4,97	3,62	3,05	2,54	-	-	-	6,68	5,14	3,78	3,19	2,66	-
Qu	-	14259	12953	11869	10561	9835	9062	-	-	-	13723	12592	11228	10471	9661	-
ΔP	-	53	42	35	28	24	20	-	-	-	47	39	31	27	23	-

TA b.s.	-10	0	10	20	30	35	40	46	-10	0	10	20	30	35	40	46
TWu	12								14							
Glycol	-	-	0	0	0	0	0	-	-	-	-	0	0	0	0	-
Pc	-	-	83,8	77,1	68,9	64,4	59,5	-	-	-	-	81,4	72,9	68,2	63,1	-
Pe	-	-	12,2	14,5	17,6	19,4	21,4	-	-	-	-	14,9	17,9	19,7	21,7	-
EER	-	-	6,85	5,31	3,93	3,32	2,78	-	-	-	-	5,47	4,07	3,46	2,91	-
Qu	-	-	14517	13338	11917	11127	10279	-	-	-	-	14108	12627	11803	10918	-
ΔP	-	-	52	44	35	31	26	-	-	-	-	50	40	35	30	-

TA b.s.	-10	0	10	20	30	35	40	46	-10	0	10	20	30	35	40	46
TWu	16								18							
Glycol	-	-	-	-	0	0	0	-	-	-	-	-	0	0	0	-
Pc	-	-	-	-	77,1	72,2	66,9	-	-	-	-	-	81,3	76,2	70,7	-
Pe	-	-	-	-	18,3	20,1	22,1	-	-	-	-	-	18,7	20,5	22,5	-
EER	-	-	-	-	4,21	3,59	3,02	-	-	-	-	-	4,35	3,72	3,14	-
Qu	-	-	-	-	13358	12500	11577	-	-	-	-	-	14112	13217	12256	-
ΔP	-	-	-	-	44	39	33	-	-	-	-	-	50	43	37	-

Data 14511:2018

TA b.s. External air temperature with dry bulb (°C)
TWu Temperature of System side Water Produced (°C)
Glycol Suggested ethylene glycol percentage (%)
Pc Cooling capacity [kW]
Pe Input power (kW)
Qu System side Water flow rate [l/h]
ΔP Pressure drop to the exchanger (kPa)
- Conditions outside the operating range

Capacities and pressure drops in the heat exchangers, calculated with ΔT 5 °C

Note: For operating conditions different to those declared refer to the selection program Magellano, available on www.Airedale.com

valve Z | valve O | valve X
double valve Y

TWu -10 °C | TWu 4 °C | TWu 18 °C

OPERATION IN COOLING MODE - VERSION E

= DCPX accessory

0302 E

TA b.s.	-10	0	10	20	30	35	40	44	-10	0	10	20	30	35	40	44
TWu	-10								-8							
Glycol	31	31	31	31	-	-	-	-	29	29	29	29	29	-	-	-
Pc	49,7	48,1	45,0	40,5	-	-	-	-	53,5	51,8	48,6	43,8	38,2	-	-	-
Pe	7,9	8,9	11,0	13,5	-	-	-	-	8,1	9,0	11,1	13,7	17,0	-	-	-
EER	6,28	5,43	4,11	2,99	-	-	-	-	6,59	5,73	4,36	3,19	2,25	-	-	-
Qu	9596	9289	8687	7821	-	-	-	-	10245	9932	9300	8389	7308	-	-	-
ΔP	29	27	24	19	-	-	-	-	32	30	26	21	16	-	-	-

TA b.s.	-10	0	10	20	30	35	40	44	-10	0	10	20	30	35	40	44
TWu	-6								-4							
Glycol	27	26	26	26	26	26	-	-	27	23	23	23	23	23	-	-
Pc	57,5	55,9	52,4	47,4	41,4	38,1	-	-	61,6	60,1	56,4	51,1	44,8	41,3	-	-
Pe	8,3	9,3	11,3	13,9	17,2	19,2	-	-	8,6	9,5	11,5	14,1	17,5	19,5	-	-
EER	6,90	6,03	4,63	3,40	2,40	1,98	-	-	7,18	6,33	4,89	3,61	2,56	2,12	-	-
Qu	10927	10582	9915	8960	7830	7209	-	-	11700	11264	10558	9557	8375	7728	-	-
ΔP	35	33	29	24	18	15	-	-	40	36	32	26	20	17	-	-

TA b.s.	-10	0	10	20	30	35	40	44	-10	0	10	20	30	35	40	44
TWu	-2								0							
Glycol	27	20	20	20	20	20	20	-	27	17	17	17	17	17	17	17
Pc	65,9	64,6	60,6	54,9	48,3	44,7	40,9	-	70,4	69,2	64,9	59,0	52,0	48,1	44,2	40,8
Pe	8,8	9,8	11,8	14,4	17,7	19,7	22,1	-	9,1	10,0	12,0	14,6	18,0	20,0	22,3	24,4
EER	7,45	6,62	5,15	3,83	2,73	2,26	1,86	-	7,69	6,90	5,41	4,04	2,89	2,41	1,98	1,67
Qu	12509	11980	11230	10179	8944	8268	7575	-	13354	12727	11929	10827	9538	8832	8107	7476
ΔP	46	40	35	29	22	19	16	-	52	44	39	32	25	21	18	15

TA b.s.	-10	0	10	20	30	35	40	44	-10	0	10	20	30	35	40	44
TWu	2								4							
Glycol	27	13	13	13	13	13	13	13	27	10	10	10	10	10	10	10
Pc	75,0	74,2	69,5	63,2	55,9	51,8	47,7	44,0	79,9	79,3	74,3	67,6	59,9	55,6	51,2	47,4
Pe	9,5	10,3	12,3	14,8	18,2	20,3	22,6	24,7	9,8	10,7	12,5	15,1	18,5	20,6	22,9	25,1
EER	7,92	7,17	5,67	4,26	3,06	2,55	2,11	1,78	8,13	7,42	5,92	4,47	3,23	2,70	2,23	1,89
Qu	14232	13487	12639	11486	10140	9405	8648	7986	15144	14303	13400	12192	10785	10018	9225	8532
ΔP	58	48	42	35	27	23	20	17	66	53	47	39	30	26	22	19

TA b.s.	-10	0	10	20	30	35	40	44	-10	0	10	20	30	35	40	44
TWu	6								7							
Glycol	27	10	0	0	0	0	0	0	27	10	0	0	0	**0**	0	0
Pc	84,9	84,3	79,8	72,7	64,5	60,0	55,4	51,3	87,5	86,8	82,2	75,0	66,6	**62,1**	57,2	53,0
Pe	10,2	11,0	12,9	15,4	18,8	20,9	23,3	25,4	10,4	11,2	13,0	15,6	19,0	**21,0**	23,5	25,6
EER	8,32	7,63	6,21	4,72	3,42	2,87	2,38	2,02	8,40	7,73	6,32	4,82	3,51	**2,96**	2,44	2,07
Qu	16090	15208	13784	12554	11127	10350	9543	8839	16575	15673	14210	12949	11487	**10696**	9865	9143
ΔP	74	60	47	39	31	27	23	19	78	64	50	42	33	**29**	24	21

TA b.s.	-10	0	10	20	30	35	40	44	-10	0	10	20	30	35	40	44
TWu	8								10							
Glycol	-	10	0	0	0	0	0	-	-	-	0	0	0	0	0	-
Pc	-	89,4	84,7	77,3	68,6	64,0	59,1	-	-	-	89,7	81,9	72,9	68,0	62,9	-
Pe	-	11,4	13,2	15,7	19,1	21,2	23,6	-	-	-	13,6	16,1	19,5	21,6	23,9	-
EER	-	7,82	6,42	4,91	3,59	3,01	2,50	-	-	-	6,62	5,10	3,75	3,15	2,63	-
Qu	-	16144	14644	13350	11853	11039	10192	-	-	-	15532	14172	12604	11751	10863	-
ΔP	-	67	53	44	35	30	26	-	-	-	60	50	40	34	29	-

TA b.s.	-10	0	10	20	30	35	40	44	-10	0	10	20	30	35	40	44
TWu	12								14							
Glycol	-	-	0	0	0	0	0	-	-	-	-	0	0	0	0	-
Pc	-	-	94,9	86,7	77,3	72,2	66,8	-	-	-	-	91,7	81,8	76,5	70,9	-
Pe	-	-	14,0	16,4	19,8	21,9	24,3	-	-	-	-	16,8	20,2	22,3	24,7	-
EER	-	-	6,80	5,28	3,90	3,30	2,75	-	-	-	-	5,45	4,06	3,43	2,87	-
Qu	-	-	16449	15022	13379	12487	11557	-	-	-	-	15897	14178	13247	12273	-
ΔP	-	-	67	56	45	39	33	-	-	-	-	63	50	44	38	-

TA b.s.	-10	0	10	20	30	35	40	44	-10	0	10	20	30	35	40	44
TWu	16								18							
Glycol	-	-	-	0	0	0	0	-	-	-	-	-	0	0	0	-
Pc	-	-	-	96,8	86,5	80,9	75,1	-	-	-	-	-	91,3	85,5	79,4	-
Pe	-	-	-	17,2	20,6	22,7	25,1	-	-	-	-	-	21,0	23,1	25,5	-
EER	-	-	-	5,61	4,20	3,57	3,00	-	-	-	-	-	4,34	3,70	3,11	-
Qu	-	-	-	16798	15002	14029	13012	-	-	-	-	-	15849	14834	13774	-
ΔP	-	-	-	70	56	49	42	-	-	-	-	-	63	55	47	-

Data 14511:2018

TA b.s. External air temperature with dry bulb (°C)
TWu Temperature of System side Water Produced (°C)
Glycol Suggested ethylene glycol percentage (%)
Pc Cooling capacity [kW]
Pe Input power (kW)
Qu System side Water flow rate [l/h]
ΔP Pressure drop to the exchanger (kPa)
- Conditions outside the operating range

Capacities and pressure drops in the heat exchangers, calculated with ΔT 5 °C

Note: For operating conditions different to those declared refer to the selection program Magellano, available on www.Airedale.com

valve Z | valve O | valve X
double valve Y

TWu -10 °C | TWu 4 °C | TWu 18 °C

OPERATION IN COOLING MODE - VERSION E

■ = DCPX accessory

0332 E

TA b.s.	-10	0	10	20	30	35	40	46	-10	0	10	20	30	35	40	46
TWu	-10								-8							
Glycol	31	31	31	31	31	-	-	-	29	29	29	29	29	-	-	-
Pc	55,0	53,2	50,1	45,5	39,7	-	-	-	59,4	57,6	54,2	49,2	43,1	-	-	-
Pe	9,7	10,5	12,7	15,6	19,2	-	-	-	9,9	10,7	12,9	15,7	19,4	-	-	-
EER	5,66	5,06	3,95	2,92	2,07	-	-	-	5,99	5,37	4,22	3,13	2,22	-	-	-
Qu	10616	10281	9681	8775	7663	-	-	-	11376	11029	10381	9413	8240	-	-	-
ΔP	25	24	21	17	13	-	-	-	28	26	23	19	15	-	-	-

TA b.s.	-10	0	10	20	30	35	40	46	-10	0	10	20	30	35	40	46
TWu	-6								-4							
Glycol	27	26	26	26	26	26	-	-	27	23	23	23	23	23	23	-
Pc	64,1	62,3	58,6	53,2	46,7	43,1	-	-	68,9	67,2	63,1	57,3	50,4	46,6	42,8	-
Pe	10,2	10,9	13,0	15,9	19,7	21,9	-	-	10,4	11,2	13,2	16,1	19,9	22,2	24,7	-
EER	6,31	5,69	4,49	3,34	2,37	1,97	-	-	6,61	6,00	4,77	3,55	2,53	2,10	1,73	-
Qu	12177	11786	11085	10056	8820	8141	-	-	13079	12582	11821	10730	9430	8718	7994	-
ΔP	31	29	26	21	16	14	-	-	36	32	28	23	18	15	13	-

TA b.s.	-10	0	10	20	30	35	40	46	-10	0	10	20	30	35	40	46
TWu	-2								0							
Glycol	27	20	20	20	20	20	20	-	27	17	17	17	17	17	17	17
Pc	73,9	72,4	67,9	61,7	54,4	50,4	46,3	-	79,1	77,8	72,9	66,3	58,5	54,3	50,0	44,2
Pe	10,7	11,5	13,5	16,3	20,1	22,4	25,0	-	11,0	11,8	13,7	16,6	20,4	22,7	25,3	28,9
EER	6,89	6,31	5,05	3,78	2,70	2,25	1,85	-	7,17	6,60	5,32	4,00	2,87	2,39	1,97	1,53
Qu	14023	13415	12589	11432	10068	9323	8566	-	15007	14286	13391	12167	10735	9954	9163	8104
ΔP	41	36	31	26	20	17	15	-	47	40	35	29	22	19	16	13

TA b.s.	-10	0	10	20	30	35	40	46	-10	0	10	20	30	35	40	46
TWu	2								4							
Glycol	27	13	13	13	13	13	13	13	27	10	10	10	10	10	10	10
Pc	84,6	83,5	78,2	71,1	62,9	58,4	53,9	47,8	90,2	89,4	83,6	76,1	67,4	62,7	57,9	51,5
Pe	11,4	12,1	14,0	16,8	20,7	23,0	25,7	29,2	11,8	12,5	14,2	17,1	20,9	23,3	26,0	29,6
EER	7,42	6,89	5,60	4,23	3,04	2,54	2,10	1,63	7,66	7,16	5,87	4,46	3,22	2,69	2,23	1,74
Qu	16030	15171	14204	12913	11412	10597	9771	8665	17093	16119	15076	13712	12138	11288	10421	9263
ΔP	53	44	38	32	25	21	18	14	60	48	42	35	27	24	20	16

TA b.s.	-10	0	10	20	30	35	40	46	-10	0	10	20	30	35	40	46
TWu	6								7							
Glycol	27	10	0	0	0	0	0	0	27	10	0	0	0	**0**	0	0
Pc	96,1	95,2	89,9	81,9	72,6	67,7	62,6	55,8	99,0	98,2	92,7	84,4	75,0	**70,0**	64,6	57,7
Pe	12,2	12,9	14,6	17,4	21,3	23,6	26,3	30,0	12,4	13,1	14,7	17,5	21,4	**23,7**	26,5	30,2
EER	7,87	7,40	6,17	4,71	3,42	2,86	2,38	1,86	7,97	7,51	6,29	4,82	3,50	**2,95**	2,44	1,91
Qu	18192	17168	15523	14127	12525	11661	10780	9606	18755	17705	16011	14574	12931	**12052**	11143	9941
ΔP	67	55	43	36	28	24	21	16	72	58	46	38	30	**26**	22	18

TA b.s.	-10	0	10	20	30	35	40	46	-10	0	10	20	30	35	40	46
TWu	8								10							
Glycol	-	10	0	0	0	0	0	-	-	-	0	0	0	0	0	-
Pc	-	101,2	95,5	87,0	77,3	72,1	66,7	-	-	-	101,3	92,3	82,2	76,7	71,1	-
Pe	-	13,3	14,9	17,7	21,5	23,9	26,6	-	-	-	15,3	18,0	21,8	24,2	27,0	-
EER	-	7,61	6,41	4,92	3,59	3,01	2,51	-	-	-	6,63	5,13	3,76	3,16	2,64	-
Qu	-	18250	16507	15029	13345	12439	11512	-	-	-	17524	15963	14194	13244	12270	-
ΔP	-	62	49	40	32	28	24	-	-	-	55	45	36	31	27	-

TA b.s.	-10	0	10	20	30	35	40	46	-10	0	10	20	30	35	40	46
TWu	12								14							
Glycol	-	-	0	0	0	0	0	-	-	-	-	0	0	0	0	-
Pc	-	-	107,3	97,8	87,1	81,4	75,5	-	-	-	-	103,4	92,3	86,3	80,2	-
Pe	-	-	15,7	18,4	22,2	24,6	27,3	-	-	-	-	18,7	22,5	24,9	27,7	-
EER	-	-	6,83	5,33	3,93	3,31	2,77	-	-	-	-	5,52	4,09	3,46	2,90	-
Qu	-	-	18574	16928	15071	14077	13055	-	-	-	-	17923	15977	14937	13867	-
ΔP	-	-	61	51	40	35	30	-	-	-	-	57	45	40	34	-

TA b.s.	-10	0	10	20	30	35	40	46	-10	0	10	20	30	35	40	46
TWu	16								18							
Glycol	-	-	-	0	0	0	0	-	-	-	-	-	0	0	0	-
Pc	-	-	-	109,2	97,6	91,3	84,9	-	-	-	-	-	103,0	96,5	89,8	-
Pe	-	-	-	19,2	22,9	25,3	28,0	-	-	-	-	-	23,4	25,7	28,5	-
EER	-	-	-	5,70	4,26	3,61	3,03	-	-	-	-	-	4,41	3,75	3,15	-
Qu	-	-	-	18949	16910	15824	14705	-	-	-	-	-	17872	16738	15569	-
ΔP	-	-	-	64	51	45	38	-	-	-	-	-	57	50	43	-

Data 14511:2018

TA b.s. External air temperature with dry bulb (°C)
TWu Temperature of System side Water Produced (°C)
Glycol Suggested ethylene glycol percentage (%)
Pc Cooling capacity [kW]
Pe Input power (kW)
Qu System side Water flow rate [l/h]
ΔP Pressure drop to the exchanger (kPa)
- Conditions outside the operating range

Capacities and pressure drops in the heat exchangers, calculated with ΔT 5 °C

Note: For operating conditions different to those declared refer to the selection program Magellano, available on www.Airedale.com

valve Z | valve O | valve X
double valve Y

TWu -10 °C | TWu 4 °C | TWu 18 °C

OPERATION IN COOLING MODE - VERSION E

= DCPX accessory

0352 E

TA b.s.	-10	0	10	20	30	35	40	44	-10	0	10	20	30	35	40	44
TWu	-10								-8							
Glycol	31	31	31	31	-	-	-	-	29	29	29	29	29	-	-	-
Pc	65,4	63,0	59,2	53,4	-	-	-	-	70,7	68,2	64,0	57,8	50,2	-	-	-
Pe	11,1	12,5	15,1	18,3	-	-	-	-	11,3	12,7	15,3	18,5	22,9	-	-	-
EER	5,88	5,03	3,92	2,92	-	-	-	-	6,24	5,35	4,18	3,12	2,19	-	-	-
Qu	12647	12177	11431	10311	-	-	-	-	13554	13068	12256	11065	9601	-	-	-
ΔP	36	33	29	24	-	-	-	-	40	37	33	27	20	-	-	-

TA b.s.	-10	0	10	20	30	35	40	44	-10	0	10	20	30	35	40	44
TWu	-6								-4							
Glycol	27	26	26	26	26	26	-	-	27	23	23	23	23	23	-	-
Pc	76,3	73,7	69,1	62,4	54,4	49,9	-	-	82,0	79,6	74,4	67,3	58,8	54,1	-	-
Pe	11,5	13,0	15,5	18,8	23,2	25,8	-	-	11,8	13,2	15,8	19,1	23,5	26,1	-	-
EER	6,61	5,69	4,45	3,32	2,35	1,94	-	-	6,97	6,03	4,72	3,53	2,50	2,07	-	-
Qu	14508	13969	13082	11820	10292	9439	-	-	15585	14916	13944	12607	11011	10125	-	-
ΔP	45	41	36	29	22	19	-	-	51	45	40	32	25	21	-	-

TA b.s.	-10	0	10	20	30	35	40	44	-10	0	10	20	30	35	40	44
TWu	-2								0							
Glycol	27	20	20	20	20	20	20	-	27	17	17	17	17	17	17	17
Pc	88,0	85,7	80,0	72,4	63,5	58,5	53,4	-	94,2	92,1	85,8	77,7	68,3	63,1	57,7	53,1
Pe	12,0	13,4	16,0	19,4	23,8	26,5	29,4	-	12,3	13,7	16,3	19,7	24,2	26,9	29,8	32,4
EER	7,32	6,38	4,99	3,73	2,66	2,21	1,82	-	7,67	6,72	5,25	3,94	2,82	2,35	1,94	1,64
Qu	16711	15906	14843	13426	11757	10838	9894	-	17884	16941	15779	14277	12531	11576	10592	9744
ΔP	58	50	44	36	27	23	19	-	66	56	48	40	31	26	22	18

TA b.s.	-10	0	10	20	30	35	40	44	-10	0	10	20	30	35	40	44
TWu	2								4							
Glycol	27	13	13	13	13	13	13	13	27	10	10	10	10	10	10	10
Pc	100,6	98,9	92,0	83,3	73,3	67,9	62,3	57,4	107,4	105,9	98,3	89,1	78,5	72,8	66,9	61,8
Pe	12,6	14,0	16,7	20,1	24,6	27,3	30,2	32,9	12,9	14,3	17,0	20,5	25,0	27,7	30,6	33,3
EER	8,01	7,06	5,52	4,15	2,98	2,49	2,06	1,75	8,33	7,40	5,78	4,35	3,14	2,63	2,18	1,86
Qu	19106	17993	16729	15140	13313	12321	11295	10418	20372	19118	17745	16061	14148	13114	12040	11132
ΔP	75	61	53	43	34	29	24	21	85	68	59	48	37	32	27	23

TA b.s.	-10	0	10	20	30	35	40	44	-10	0	10	20	30	35	40	44
TWu	6								7							
Glycol	-	10	0	0	0	0	0	0	-	10	0	0	0	**0**	0	0
Pc	-	112,8	105,7	95,7	84,5	78,5	72,2	66,9	-	116,3	108,9	98,7	87,2	**81,2**	74,5	69,1
Pe	-	14,6	17,4	20,9	25,5	28,2	31,2	33,9	-	14,8	17,6	21,1	25,7	**28,3**	31,4	34,1
EER	-	7,70	6,08	4,59	3,32	2,78	2,32	1,98	-	7,84	6,20	4,68	3,39	**2,86**	2,38	2,03
Qu	-	20361	18261	16531	14583	13537	12444	11529	-	20998	18830	17046	15047	**13983**	12857	11922
ΔP	-	77	59	49	38	33	28	24	-	82	63	52	40	**35**	29	25

TA b.s.	-10	0	10	20	30	35	40	44	-10	0	10	20	30	35	40	44
TWu	8								10							
Glycol	-	-	0	0	0	0	0	-	-	-	0	0	0	0	0	-
Pc	-	-	112,2	101,6	89,8	83,5	76,9	-	-	-	118,9	107,7	95,3	88,7	81,8	-
Pe	-	-	17,8	21,3	25,9	28,6	31,6	-	-	-	18,2	21,7	26,4	29,1	32,1	-
EER	-	-	6,31	4,78	3,47	2,92	2,43	-	-	-	6,54	4,96	3,62	3,05	2,55	-
Qu	-	-	19408	17570	15519	14423	13276	-	-	-	20594	18643	16485	15337	14135	-
ΔP	-	-	67	55	43	37	31	-	-	-	76	62	48	42	36	-

TA b.s.	-10	0	10	20	30	35	40	44	-10	0	10	20	30	35	40	44
TWu	12								14							
Glycol	-	-	-	0	0	0	0	-	-	-	-	0	0	0	0	-
Pc	-	-	-	114,0	101,0	94,1	86,9	-	-	-	-	120,4	106,8	99,6	92,0	-
Pe	-	-	-	22,2	26,8	29,6	32,6	-	-	-	-	22,7	27,4	30,1	33,1	-
EER	-	-	-	5,14	3,76	3,18	2,67	-	-	-	-	5,31	3,90	3,31	2,78	-
Qu	-	-	-	19750	17480	16279	15021	-	-	-	-	20891	18505	17247	15937	-
ΔP	-	-	-	70	54	47	40	-	-	-	-	78	61	53	45	-

TA b.s.	-10	0	10	20	30	35	40	44	-10	0	10	20	30	35	40	44
TWu	16								18							
Glycol	-	-	-	-	0	0	0	-	-	-	-	-	0	0	0	-
Pc	-	-	-	-	112,7	105,2	97,4	-	-	-	-	-	118,8	111,0	102,9	-
Pe	-	-	-	-	27,9	30,7	33,7	-	-	-	-	-	28,4	31,2	34,3	-
EER	-	-	-	-	4,04	3,43	2,89	-	-	-	-	-	4,18	3,55	3,00	-
Qu	-	-	-	-	19559	18243	16883	-	-	-	-	-	20643	19266	17859	-
ΔP	-	-	-	-	68	59	51	-	-	-	-	-	76	66	57	-

Data 14511:2018

TA b.s. External air temperature with dry bulb (°C)
TWu Temperature of System side Water Produced (°C)
Glycol Suggested ethylene glycol percentage (%)
Pc Cooling capacity [kW]
Pe Input power (kW)
Qu System side Water flow rate [l/h]
ΔP Pressure drop to the exchanger (kPa)
- Conditions outside the operating range

Capacities and pressure drops in the heat exchangers, calculated with ΔT 5 °C

Note: For operating conditions different to those declared refer to the selection program Magellano, available on www.Airedale.com

valve Z | valve O | valve X
double valve Y

TWu -10 °C | TWu 4 °C | TWu 18 °C

OPERATION IN COOLING MODE - VERSION E

■ = DCPX standard

0502 E

TA b.s.	-10	0	10	20	30	35	40	46	-10	0	10	20	30	35	40	46
TWu	-10								-8							
Glycol	31	31	31	31	31	-	-	-	29	29	29	29	29	-	-	-
Pc	75,2	73,2	69,3	63,3	56,0	-	-	-	80,7	78,6	74,4	68,1	60,3	-	-	-
Pe	13,2	14,8	17,9	21,5	26,3	-	-	-	13,4	15,1	18,2	21,8	26,6	-	-	-
EER	5,70	4,93	3,87	2,95	2,13	-	-	-	6,00	5,21	4,10	3,12	2,27	-	-	-
Qu	14512	14121	13373	12215	10790	-	-	-	15438	15038	14235	13016	11526	-	-	-
ΔP	25	23	21	17	14	-	-	-	27	26	23	19	15	-	-	-

TA b.s.	-10	0	10	20	30	35	40	46	-10	0	10	20	30	35	40	46
TWu	-6								-4							
Glycol	27	26	26	26	26	26	-	-	27	23	23	23	23	23	23	-
Pc	86,4	84,3	79,8	73,1	64,9	60,3	-	-	92,3	90,4	85,5	78,3	69,7	64,9	59,8	-
Pe	13,7	15,4	18,4	22,1	27,0	29,8	-	-	14,0	15,7	18,7	22,5	27,3	30,2	33,4	-
EER	6,30	5,49	4,33	3,30	2,41	2,02	-	-	6,59	5,77	4,56	3,49	2,55	2,15	1,79	-
Qu	16409	15955	15096	13812	12259	11396	-	-	17508	16916	15990	14640	13021	12123	11177	-
ΔP	30	28	25	21	16	14	-	-	34	30	27	23	18	16	13	-

TA b.s.	-10	0	10	20	30	35	40	46	-10	0	10	20	30	35	40	46
TWu	-2								0							
Glycol	27	20	20	20	20	20	20	-	27	17	17	17	17	17	17	17
Pc	98,4	96,7	91,4	83,7	74,6	69,6	64,3	-	104,7	103,3	97,5	89,4	79,8	74,5	69,0	64,0
Pe	14,3	16,0	19,0	22,8	27,8	30,7	33,9	-	14,6	16,3	19,4	23,2	28,2	31,1	34,3	38,4
EER	6,88	6,06	4,80	3,67	2,69	2,27	1,90	-	7,17	6,34	5,03	3,85	2,83	2,40	2,01	1,67
Qu	18652	17918	16922	15502	13810	12878	11896	-	19843	18965	17891	16398	14631	13660	12639	11720
ΔP	38	33	30	25	20	17	15	-	43	36	32	27	22	19	16	14

TA b.s.	-10	0	10	20	30	35	40	46	-10	0	10	20	30	35	40	46
TWu	2								4							
Glycol	27	13	13	13	13	13	13	13	27	10	10	10	10	10	10	10
Pc	111,3	110,3	104,0	95,4	85,3	79,7	73,9	68,8	118,1	117,4	110,6	101,5	90,8	85,0	78,9	73,7
Pe	14,9	16,6	19,7	23,6	28,6	31,6	34,8	38,8	15,3	17,0	20,1	24,0	29,1	32,1	35,3	39,2
EER	7,45	6,63	5,26	4,04	2,98	2,52	2,12	1,77	7,72	6,91	5,49	4,22	3,12	2,65	2,23	1,88
Qu	21078	20025	18871	17301	15459	14449	13389	12458	22357	21161	19921	18270	16344	15292	14190	13247
ΔP	48	40	35	30	24	21	18	15	53	43	38	32	26	23	20	17

TA b.s.	-10	0	10	20	30	35	40	46	-10	0	10	20	30	35	40	46
TWu	6								7							
Glycol	27	10	0	0	0	0	0	0	27	10	0	0	0	**0**	0	0
Pc	125,2	124,5	118,3	108,6	97,3	91,1	84,7	79,3	128,8	128,1	121,7	111,7	100,1	**94,0**	87,2	81,9
Pe	15,7	17,4	20,5	24,5	29,6	32,6	36,0	39,8	15,9	17,6	20,7	24,7	29,9	**32,8**	36,2	40,0
EER	7,99	7,17	5,76	4,43	3,28	2,79	2,36	2,00	8,11	7,29	5,87	4,52	3,35	**2,86**	2,41	2,05
Qu	23679	22424	20409	18722	16766	15702	14587	13662	24356	23071	20999	19266	17262	**16180**	15033	14102
ΔP	60	49	39	33	26	23	20	17	63	51	41	35	28	**24**	21	18

TA b.s.	-10	0	10	20	30	35	40	46	-10	0	10	20	30	35	40	46
TWu	8								10							
Glycol	-	10	0	0	0	0	0	-	-	-	0	0	0	0	0	-
Pc	-	131,7	125,1	114,8	103,0	96,6	89,8	-	-	-	132,1	121,3	108,9	102,1	95,1	-
Pe	-	17,8	21,0	24,9	30,1	33,1	36,5	-	-	-	21,4	25,4	30,6	33,7	37,0	-
EER	-	7,42	5,97	4,60	3,42	2,91	2,46	-	-	-	6,18	4,77	3,56	3,03	2,57	-
Qu	-	23727	21599	19818	17765	16651	15485	-	-	-	22828	20948	18794	17628	16410	-
ΔP	-	54	43	37	29	26	22	-	-	-	48	41	33	29	25	-

TA b.s.	-10	0	10	20	30	35	40	46	-10	0	10	20	30	35	40	46
TWu	12								14							
Glycol	-	-	0	0	0	0	0	-	-	-	-	0	0	0	0	-
Pc	-	-	139,3	127,9	114,9	107,9	100,5	-	-	-	-	134,7	121,1	113,7	106,1	-
Pe	-	-	21,8	25,9	31,1	34,2	37,6	-	-	-	-	26,4	31,7	34,8	38,1	-
EER	-	-	6,38	4,94	3,69	3,15	2,68	-	-	-	-	5,10	3,82	3,27	2,78	-
Qu	-	-	24094	22113	19854	18634	17362	-	-	-	-	23312	20944	19669	18342	-
ΔP	-	-	54	45	37	32	28	-	-	-	-	51	41	36	31	-

TA b.s.	-10	0	10	20	30	35	40	46	-10	0	10	20	30	35	40	46
TWu	16								18							
Glycol	-	-	-	0	0	0	0	-	-	-	-	-	0	0	0	-
Pc	-	-	-	141,7	127,4	119,8	111,8	-	-	-	-	-	133,9	126,0	117,7	-
Pe	-	-	-	26,9	32,2	35,3	38,7	-	-	-	-	-	32,8	35,9	39,3	-
EER	-	-	-	5,26	3,95	3,39	2,89	-	-	-	-	-	4,08	3,51	2,99	-
Qu	-	-	-	24545	22065	20733	19348	-	-	-	-	-	23217	21826	20381	-
ΔP	-	-	-	56	45	40	35	-	-	-	-	-	50	44	39	-

Data 14511:2018

TA b.s. External air temperature with dry bulb (°C)
TWu Temperature of System side Water Produced (°C)
Glycol Suggested ethylene glycol percentage (%)
Pc Cooling capacity [kW]
Pe Input power (kW)
Qu System side Water flow rate [l/h]
ΔP Pressure drop to the exchanger (kPa)
- Conditions outside the operating range

Capacities and pressure drops in the heat exchangers, calculated with ΔT 5 °C

Note: For operating conditions different to those declared refer to the selection program Magellano, available on www.Airedale.com

valve Z | valve O | valve X | double valve Y

TWu -10 °C | TWu 4 °C | TWu 18 °C

OPERATION IN COOLING MODE - VERSION E

■ = DCPX standard

0552 E

TA b.s.	-10	0	10	20	30	35	40	44	-10	0	10	20	30	35	40	44
TWu	-10								-8							
Glycol	31	31	31	31	-	-	-	-	29	29	29	29	29	-	-	-
Pc	82,3	80,2	76,0	69,5	-	-	-	-	88,2	86,0	81,5	74,6	66,5	-	-	-
Pe	14,3	16,2	19,8	23,7	-	-	-	-	14,7	16,6	20,1	24,1	29,4	-	-	-
EER	5,75	4,95	3,84	2,93	-	-	-	-	6,01	5,19	4,05	3,09	2,27	-	-	-
Qu	15901	15489	14665	13418	-	-	-	-	16892	16471	15597	14282	12722	-	-	-
ΔP	29	28	25	21	-	-	-	-	32	31	28	23	18	-	-	-

TA b.s.	-10	0	10	20	30	35	40	44	-10	0	10	20	30	35	40	44
TWu	-6								-4							
Glycol	27	26	26	26	26	26	-	-	27	23	23	23	23	23	-	-
Pc	94,4	92,2	87,3	80,1	71,5	66,7	-	-	100,7	98,7	93,4	85,7	76,6	71,6	-	-
Pe	15,1	17,0	20,5	24,6	29,8	33,0	-	-	15,5	17,4	20,9	25,0	30,4	33,5	-	-
EER	6,27	5,44	4,26	3,26	2,39	2,03	-	-	6,51	5,69	4,47	3,43	2,52	2,14	-	-
Qu	17930	17453	16523	15142	13509	12614	-	-	19107	18482	17489	16038	14325	13390	-	-
ΔP	35	33	30	25	20	17	-	-	40	36	33	27	22	19	-	-

TA b.s.	-10	0	10	20	30	35	40	44	-10	0	10	20	30	35	40	44
TWu	-2								0							
Glycol	27	20	20	20	20	20	20	-	27	17	17	17	17	17	17	17
Pc	107,2	105,5	99,8	91,6	82,0	76,7	71,2	-	114,0	112,6	106,4	97,7	87,5	82,0	76,1	74,1
Pe	15,9	17,8	21,3	25,5	30,9	34,1	37,5	-	16,3	18,2	21,8	26,0	31,5	34,7	38,2	40,1
EER	6,75	5,94	4,68	3,59	2,65	2,25	1,90	-	6,99	6,18	4,89	3,76	2,78	2,37	2,00	1,85
Qu	20334	19556	18493	16968	15175	14196	13168	-	21609	20677	19537	17936	16058	15033	13959	13582
ΔP	45	40	35	30	24	21	18	-	50	43	39	33	26	23	20	19

TA b.s.	-10	0	10	20	30	35	40	44	-10	0	10	20	30	35	40	44
TWu	2								4							
Glycol	27	13	13	13	13	13	13	13	27	10	10	10	10	10	10	10
Pc	121,0	120,1	113,4	104,2	93,4	87,6	81,4	79,4	128,3	127,7	120,5	110,8	99,4	93,2	86,7	84,8
Pe	16,8	18,7	22,2	26,5	32,1	35,3	38,8	40,8	17,2	19,2	22,7	27,1	32,7	35,9	39,5	41,4
EER	7,22	6,43	5,10	3,93	2,91	2,48	2,10	1,95	7,44	6,67	5,30	4,09	3,04	2,59	2,20	2,05
Qu	22931	21810	20590	18912	16948	15877	14756	14387	24299	23026	21721	19957	17901	16781	15608	15249
ΔP	56	47	42	35	28	25	22	20	63	51	46	39	31	27	24	23

TA b.s.	-10	0	10	20	30	35	40	44	-10	0	10	20	30	35	40	44
TWu	6								7							
Glycol	27	10	0	0	0	0	0	0	27	10	0	0	0	**0**	0	0
Pc	135,9	135,2	128,9	118,5	106,4	99,9	93,0	91,0	139,7	139,1	132,5	121,8	109,5	**103,0**	95,7	93,8
Pe	17,7	19,7	23,3	27,7	33,4	36,7	40,3	42,3	18,0	19,9	23,5	28,0	33,7	**36,9**	40,6	42,6
EER	7,66	6,88	5,54	4,28	3,19	2,72	2,31	2,15	7,75	6,98	5,63	4,35	3,25	**2,79**	2,36	2,20
Qu	25711	24378	22235	20436	18347	17209	16017	15680	26435	25069	22870	21023	18880	**17722**	16493	16162
ΔP	70	57	46	39	31	28	24	23	74	61	49	41	33	**29**	25	24

TA b.s.	-10	0	10	20	30	35	40	44	-10	0	10	20	30	35	40	44
TWu	8								10							
Glycol	27	10	0	0	0	0	0	-	-	10	0	0	0	0	0	-
Pc	143,6	143,0	136,1	125,2	112,6	105,7	98,4	-	-	150,9	143,6	132,1	118,8	111,6	104,1	-
Pe	18,3	20,2	23,8	28,3	34,0	37,3	41,0	-	-	20,7	24,4	28,9	34,7	38,0	41,7	-
EER	7,85	7,08	5,72	4,43	3,31	2,83	2,40	-	-	7,28	5,89	4,57	3,43	2,94	2,50	-
Qu	27168	25771	23514	21618	19421	18227	16976	-	-	27204	24831	22834	20528	19275	17964	-
ΔP	78	64	51	43	35	31	27	-	-	71	57	48	39	35	30	-

TA b.s.	-10	0	10	20	30	35	40	44	-10	0	10	20	30	35	40	44
TWu	12								14							
Glycol	-	-	0	0	0	0	0	-	-	-	-	0	0	0	0	-
Pc	-	-	151,3	139,2	125,3	117,8	109,8	-	-	-	-	146,5	131,9	124,0	115,8	-
Pe	-	-	25,0	29,5	35,3	38,7	42,4	-	-	-	-	30,2	36,0	39,4	43,1	-
EER	-	-	6,06	4,71	3,55	3,04	2,59	-	-	-	-	4,85	3,66	3,15	2,68	-
Qu	-	-	26187	24086	21666	20353	18980	-	-	-	-	25373	22836	21461	20023	-
ΔP	-	-	64	54	44	38	33	-	-	-	-	60	48	43	37	-

TA b.s.	-10	0	10	20	30	35	40	44	-10	0	10	20	30	35	40	44
TWu	16								18							
Glycol	-	-	-	0	0	0	0	-	-	-	-	-	0	0	0	-
Pc	-	-	-	154,0	138,7	130,5	121,8	-	-	-	-	-	145,7	137,1	128,1	-
Pe	-	-	-	30,9	36,8	40,2	43,9	-	-	-	-	-	37,5	41,0	44,7	-
EER	-	-	-	4,99	3,77	3,25	2,78	-	-	-	-	-	3,88	3,35	2,87	-
Qu	-	-	-	26694	24037	22598	21094	-	-	-	-	-	25268	23764	22193	-
ΔP	-	-	-	66	54	47	41	-	-	-	-	-	59	52	46	-

Data 14511:2018

TA b.s. External air temperature with dry bulb (°C)
TWu Temperature of System side Water Produced (°C)
Glycol Suggested ethylene glycol percentage (%)
Pc Cooling capacity [kW]
Pe Input power (kW)
Qu System side Water flow rate [l/h]
ΔP Pressure drop to the exchanger (kPa)
- Conditions outside the operating range

Capacities and pressure drops in the heat exchangers, calculated with ΔT 5 °C

Note: For operating conditions different to those declared refer to the selection program Magellano, available on www.Airedale.com

valve Z | valve O | valve X
double valve Y

OPERATION IN COOLING MODE - VERSION E

■ = DCPX standard

0602 E

TA b.s.	-10	0	10	20	30	35	40	46	-10	0	10	20	30	35	40	46
TWu	-10								-8							
Glycol	31	31	31	31	31	-	-	-	29	29	29	29	29	-	-	-
Pc	94,9	92,7	87,9	80,6	71,9	-	-	-	101,5	99,3	94,2	86,4	77,2	-	-	-
Pe	15,5	17,8	21,9	26,3	32,0	-	-	-	15,9	18,2	22,3	26,7	32,5	-	-	-
EER	6,10	5,20	4,01	3,06	2,24	-	-	-	6,37	5,45	4,23	3,23	2,37	-	-	-
Qu	18325	17895	16965	15549	13869	-	-	-	19440	19003	18024	16533	14768	-	-	-
ΔP	30	28	26	21	17	-	-	-	33	31	28	24	19	-	-	-

TA b.s.	-10	0	10	20	30	35	40	46	-10	0	10	20	30	35	40	46
TWu	-6								-4							
Glycol	27	26	26	26	26	26	-	-	27	23	23	23	23	23	23	-
Pc	108,5	106,3	100,8	92,6	82,9	77,5	-	-	115,6	113,6	107,8	99,1	88,8	83,1	77,2	-
Pe	16,4	18,7	22,7	27,2	33,0	36,5	-	-	16,8	19,1	23,1	27,7	33,6	37,0	40,8	-
EER	6,63	5,70	4,45	3,41	2,51	2,13	-	-	6,88	5,95	4,66	3,58	2,64	2,24	1,89	-
Qu	20608	20110	19076	17514	15663	14653	-	-	21932	21267	20173	18533	16597	15539	14431	-
ΔP	36	34	30	26	21	18	-	-	40	37	33	28	22	20	17	-

TA b.s.	-10	0	10	20	30	35	40	46	-10	0	10	20	30	35	40	46
TWu	-2								0							
Glycol	27	20	20	20	20	20	20	-	27	17	17	17	17	17	17	17
Pc	122,9	121,3	115,0	105,8	94,9	88,9	82,7	-	130,5	129,2	122,5	112,8	101,3	95,0	88,4	83,3
Pe	17,3	19,6	23,6	28,2	34,2	37,7	41,5	-	17,8	20,0	24,1	28,7	34,8	38,3	42,1	46,3
EER	7,12	6,20	4,88	3,75	2,78	2,36	1,99	-	7,35	6,45	5,09	3,92	2,91	2,48	2,10	1,80
Qu	23310	22474	21311	19594	17568	16462	15302	-	24739	23731	22495	20696	18578	17421	16208	15258
ΔP	45	40	36	30	24	21	19	-	50	44	39	33	27	23	20	18

TA b.s.	-10	0	10	20	30	35	40	46	-10	0	10	20	30	35	40	46
TWu	2								4							
Glycol	27	13	13	13	13	13	13	13	27	10	10	10	10	10	10	10
Pc	138,4	137,7	130,5	120,2	108,0	101,4	94,5	89,1	146,6	146,2	138,5	127,7	114,9	107,9	100,6	95,2
Pe	18,3	20,6	24,6	29,3	35,4	39,0	42,9	46,9	18,8	21,1	25,2	29,9	36,1	39,7	43,6	47,5
EER	7,58	6,69	5,30	4,10	3,05	2,60	2,20	1,90	7,80	6,93	5,51	4,26	3,19	2,72	2,31	2,00
Qu	26218	24998	23685	21806	19597	18389	17124	16156	27746	26358	24959	22993	20686	19425	18104	17121
ΔP	56	47	42	36	29	25	22	20	63	51	46	39	32	28	24	22

TA b.s.	-10	0	10	20	30	35	40	46	-10	0	10	20	30	35	40	46
TWu	6								7							
Glycol	27	10	0	0	0	0	0	0	27	10	0	0	0	**0**	0	0
Pc	155,0	154,6	148,0	136,4	122,9	115,5	107,8	102,2	159,2	158,9	152,0	140,2	126,4	**119,1**	110,9	105,4
Pe	19,4	21,7	25,8	30,6	36,8	40,5	44,4	48,2	19,7	22,0	26,1	30,9	37,2	**40,7**	44,8	48,5
EER	8,00	7,14	5,74	4,46	3,34	2,86	2,43	2,12	8,09	7,24	5,83	4,53	3,40	**2,92**	2,48	2,17
Qu	29321	27868	25524	23527	21188	19910	18570	17609	30125	28639	26237	24192	21797	**20498**	19118	18154
ΔP	70	57	46	39	32	28	24	22	74	61	49	42	34	**30**	26	23

TA b.s.	-10	0	10	20	30	35	40	46	-10	0	10	20	30	35	40	46
TWu	8								10							
Glycol	-	10	0	0	0	0	0	-	-	-	0	0	0	0	0	-
Pc	-	163,3	156,1	144,1	129,9	122,2	114,1	-	-	-	164,5	151,9	137,1	129,0	120,6	-
Pe	-	22,2	26,4	31,3	37,5	41,2	45,2	-	-	-	27,0	31,9	38,2	41,9	45,9	-
EER	-	7,34	5,92	4,61	3,46	2,97	2,53	-	-	-	6,09	4,75	3,58	3,08	2,63	-
Qu	-	29421	26961	24866	22415	21076	19673	-	-	-	28438	26241	23676	22276	20808	-
ΔP	-	64	52	44	36	32	27	-	-	-	57	49	40	35	31	-

TA b.s.	-10	0	10	20	30	35	40	46	-10	0	10	20	30	35	40	46
TWu	12								14							
Glycol	-	-	0	0	0	0	0	-	-	-	-	0	0	0	0	-
Pc	-	-	173,1	159,9	144,5	136,0	127,2	-	-	-	-	168,1	152,0	143,2	134,0	-
Pe	-	-	27,6	32,7	39,0	42,7	46,7	-	-	-	-	33,4	39,8	43,5	47,5	-
EER	-	-	6,26	4,90	3,70	3,19	2,72	-	-	-	-	5,03	3,82	3,29	2,82	-
Qu	-	-	29954	27653	24971	23508	21973	-	-	-	-	29100	26299	24771	23169	-
ΔP	-	-	64	54	44	39	34	-	-	-	-	60	49	44	38	-

TA b.s.	-10	0	10	20	30	35	40	46	-10	0	10	20	30	35	40	46
TWu	16								18							
Glycol	-	-	-	0	0	0	0	-	-	-	-	-	0	0	0	-
Pc	-	-	-	176,4	159,7	150,5	140,9	-	-	-	-	-	167,5	158,0	148,0	-
Pe	-	-	-	34,2	40,6	44,3	48,4	-	-	-	-	-	41,4	45,2	49,3	-
EER	-	-	-	5,16	3,93	3,40	2,91	-	-	-	-	-	4,04	3,50	3,00	-
Qu	-	-	-	30582	27659	26065	24394	-	-	-	-	-	29049	27389	25648	-
ΔP	-	-	-	66	54	48	42	-	-	-	-	-	60	53	47	-

Data 14511:2018

TA b.s. External air temperature with dry bulb (°C)
TWu Temperature of System side Water Produced (°C)
Glycol Suggested ethylene glycol percentage (%)
Pc Cooling capacity [kW]
Pe Input power (kW)
Qu System side Water flow rate [l/h]
ΔP Pressure drop to the exchanger (kPa)
- Conditions outside the operating range

Capacities and pressure drops in the heat exchangers, calculated with ΔT 5 °C

Note: For operating conditions different to those declared refer to the selection program Magellano, available on www.Airedale.com

valve Z | valve O | valve X
double valve Y

TWu -10 °C | TWu 4 °C | TWu 18 °C

OPERATION IN COOLING MODE - VERSION E

■ = DCPX standard

0652 E

TA b.s.	-10	0	10	20	30	35	40	44	-10	0	10	20	30	35	40	44
TWu	-10								-8							
Glycol	31	31	31	31	-	-	-	-	29	29	29	29	29	-	-	-
Pc	105,8	102,8	96,6	88,2	-	-	-	-	112,9	109,8	103,4	94,4	84,2	-	-	-
Pe	17,8	20,4	25,1	30,1	-	-	-	-	18,3	20,9	25,5	30,6	37,2	-	-	-
EER	5,95	5,03	3,85	2,93	-	-	-	-	6,19	5,25	4,05	3,09	2,26	-	-	-
Qu	20439	19851	18660	17022	-	-	-	-	21634	21036	19794	18072	16106	-	-	-
ΔP	37	35	31	26	-	-	-	-	40	38	34	28	22	-	-	-

TA b.s.	-10	0	10	20	30	35	40	44	-10	0	10	20	30	35	40	44
TWu	-6								-4							
Glycol	27	26	26	26	26	26	-	-	27	23	23	23	23	23	-	-
Pc	120,4	117,3	110,5	101,0	90,2	84,3	-	-	127,9	125,1	117,9	107,9	96,4	90,2	-	-
Pe	18,7	21,4	26,0	31,1	37,9	41,8	-	-	19,3	21,9	26,5	31,7	38,5	42,5	-	-
EER	6,42	5,48	4,25	3,25	2,38	2,02	-	-	6,64	5,70	4,45	3,40	2,50	2,12	-	-
Qu	22878	22212	20916	19113	17051	15934	-	-	24286	23436	22079	20195	18035	16863	-	-
ΔP	44	41	37	31	24	21	-	-	49	45	40	33	26	23	-	-

TA b.s.	-10	0	10	20	30	35	40	44	-10	0	10	20	30	35	40	44
TWu	-2								0							
Glycol	27	20	20	20	20	20	20	-	27	17	17	17	17	17	17	17
Pc	135,7	133,3	125,6	115,1	102,9	96,3	89,4	-	143,7	141,7	133,6	122,5	109,7	102,7	95,4	93,3
Pe	19,8	22,5	27,1	32,3	39,2	43,2	47,6	-	20,4	23,1	27,6	33,0	39,9	44,0	48,4	50,7
EER	6,85	5,93	4,64	3,56	2,63	2,23	1,88	-	7,06	6,14	4,83	3,71	2,75	2,34	1,97	1,84
Qu	25744	24707	23283	21317	19058	17831	16545	-	27249	26026	24529	22479	20120	18837	17490	17103
ΔP	55	48	43	36	29	25	22	-	61	52	47	39	31	27	24	23

TA b.s.	-10	0	10	20	30	35	40	44	-10	0	10	20	30	35	40	44
TWu	2								4							
Glycol	27	13	13	13	13	13	13	13	27	10	10	10	10	10	10	10
Pc	151,9	150,5	141,9	130,2	116,8	109,4	101,7	99,6	160,4	159,5	150,4	138,1	124,0	116,3	108,2	106,2
Pe	20,9	23,7	28,3	33,7	40,7	44,8	49,3	51,4	21,6	24,3	28,9	34,4	41,5	45,6	50,1	52,1
EER	7,25	6,36	5,02	3,87	2,87	2,44	2,06	1,94	7,43	6,57	5,20	4,02	2,99	2,55	2,16	2,04
Qu	28800	27349	25777	23645	21188	19850	18444	18069	30395	28764	27110	24890	22330	20934	19466	19108
ΔP	68	56	50	42	34	30	26	25	75	61	54	46	37	32	28	27

TA b.s.	-10	0	10	20	30	35	40	44	-10	0	10	20	30	35	40	44
TWu	6								7							
Glycol	27	10	0	0	0	0	0	0	27	10	0	0	0	**0**	0	0
Pc	169,1	168,2	160,3	147,4	132,4	124,3	115,7	113,8	173,5	172,7	164,5	151,3	136,1	**128,0**	118,9	117,2
Pe	22,3	24,9	29,6	35,2	42,4	46,5	51,1	52,9	22,6	25,3	30,0	35,6	42,8	**46,9**	51,6	53,2
EER	7,59	6,75	5,41	4,19	3,13	2,67	2,26	2,15	7,67	6,83	5,49	4,25	3,18	**2,73**	2,31	2,20
Qu	32031	30336	27666	25424	22835	21421	19934	19614	32863	31136	28410	26119	23472	**22036**	20505	20202
ΔP	83	68	54	46	37	33	28	27	88	72	57	48	39	**34**	30	29

TA b.s.	-10	0	10	20	30	35	40	44	-10	0	10	20	30	35	40	44
TWu	8								10							
Glycol	27	10	0	0	0	0	0	-	-	10	0	0	0	0	0	-
Pc	178,0	177,1	168,8	155,3	139,7	131,2	122,2	-	-	186,2	177,5	163,5	147,2	138,3	129,0	-
Pe	23,0	25,6	30,3	36,0	43,2	47,4	52,0	-	-	26,4	31,1	36,8	44,0	48,3	52,9	-
EER	7,74	6,91	5,56	4,32	3,24	2,77	2,35	-	-	7,06	5,71	4,45	3,34	2,87	2,44	-
Qu	33706	31945	29163	26822	24118	22640	21084	-	-	33590	30694	28255	25434	23891	22265	-
ΔP	92	75	60	51	41	36	32	-	-	83	67	57	46	41	35	-

TA b.s.	-10	0	10	20	30	35	40	44	-10	0	10	20	30	35	40	44
TWu	12								14							
Glycol	-	-	0	0	0	0	0	-	-	-	0	0	0	0	0	-
Pc	-	-	186,3	171,8	154,9	145,6	135,8	-	-	-	195,3	180,2	162,6	153,0	142,9	-
Pe	-	-	31,9	37,6	44,9	49,2	53,9	-	-	-	32,8	38,5	45,9	50,2	54,9	-
EER	-	-	5,84	4,57	3,45	2,96	2,52	-	-	-	5,96	4,68	3,55	3,05	2,60	-
Qu	-	-	32260	29719	26780	25171	23475	-	-	-	33857	31215	28156	26481	24714	-
ΔP	-	-	74	63	51	45	39	-	-	-	81	69	56	50	43	-

TA b.s.	-10	0	10	20	30	35	40	44	-10	0	10	20	30	35	40	44
TWu	16								18							
Glycol	-	-	-	0	0	0	0	-	-	-	-	-	0	0	0	-
Pc	-	-	-	188,8	170,6	160,6	150,0	-	-	-	-	-	178,7	168,3	157,3	-
Pe	-	-	-	39,5	46,8	51,2	55,9	-	-	-	-	-	47,9	52,2	56,9	-
EER	-	-	-	4,78	3,64	3,14	2,68	-	-	-	-	-	3,73	3,22	2,76	-
Qu	-	-	-	32740	29560	27818	25980	-	-	-	-	-	30992	29182	27272	-
ΔP	-	-	-	76	62	55	48	-	-	-	-	-	68	60	53	-

Data 14511:2018

TA b.s. External air temperature with dry bulb (°C)
TWu Temperature of System side Water Produced (°C)
Glycol Suggested ethylene glycol percentage (%)
Pc Cooling capacity [kW]
Pe Input power (kW)
Qu System side Water flow rate [l/h]
ΔP Pressure drop to the exchanger (kPa)
- Conditions outside the operating range

Capacities and pressure drops in the heat exchangers, calculated with ΔT 5 °C

Note: For operating conditions different to those declared refer to the selection program Magellano, available on www.Airedale.com

valve Z | valve O | valve X
double valve Y

TWu -10 °C | TWu 4 °C | TWu 18 °C

OPERATION IN COOLING MODE - VERSION E

■ = DCPX standard

0682 E

TA b.s.	-10	0	10	20	30	35	40	48	-10	0	10	20	30	35	40	48
TWu	-10								-8							
Glycol	31	31	31	31	31	-	-	-	29	29	29	29	29	29	-	-
Pc	120,2	119,3	115,2	106,4	95,3	-	-	-	129,4	128,3	123,5	114,2	102,4	95,7	-	-
Pe	20,1	23,1	28,2	33,8	41,3	-	-	-	20,7	23,6	28,6	34,3	41,8	46,3	-	-
EER	5,98	5,17	4,08	3,15	2,31	-	-	-	6,24	5,43	4,31	3,33	2,45	2,07	-	-
Qu	23214	23047	22243	20543	18390	-	-	-	24781	24577	23655	21852	19584	18314	-	-
ΔP	37	37	34	29	23	-	-	-	41	41	38	32	26	23	-	-

TA b.s.	-10	0	10	20	30	35	40	48	-10	0	10	20	30	35	40	48
TWu	-6								-4							
Glycol	27	26	26	26	26	26	-	-	27	23	23	23	23	23	23	-
Pc	139,0	137,9	132,4	122,4	109,9	102,9	-	-	148,7	147,8	141,7	131,0	117,8	110,4	102,6	-
Pe	21,3	24,2	29,1	34,8	42,3	46,8	-	-	22,0	24,8	29,6	35,3	42,9	47,4	52,4	-
EER	6,51	5,69	4,55	3,52	2,60	2,20	-	-	6,77	5,96	4,78	3,71	2,75	2,33	1,96	-
Qu	26407	26101	25063	23158	20781	19453	-	-	28228	27686	26534	24524	22034	20648	19184	-
ΔP	46	44	41	35	28	25	-	-	52	48	44	38	31	27	23	-

TA b.s.	-10	0	10	20	30	35	40	48	-10	0	10	20	30	35	40	48
TWu	-2								0							
Glycol	27	20	20	20	20	20	20	-	27	17	17	17	17	17	17	17
Pc	158,7	158,2	151,4	140,0	126,0	118,3	110,0	-	169,1	169,0	161,5	149,4	134,7	126,5	117,8	106,1
Pe	22,6	25,4	30,2	35,9	43,5	48,0	53,0	-	23,3	26,1	30,8	36,5	44,1	48,7	53,7	62,6
EER	7,02	6,22	5,01	3,90	2,90	2,46	2,08	-	7,26	6,48	5,24	4,09	3,05	2,60	2,19	1,70
Qu	30114	29334	28068	25950	23343	21895	20369	-	32067	31046	29666	27435	24710	23197	21605	19448
ΔP	58	53	48	41	33	29	25	-	66	58	53	45	37	32	28	23

TA b.s.	-10	0	10	20	30	35	40	48	-10	0	10	20	30	35	40	48
TWu	2								4							
Glycol	27	13	13	13	13	13	13	13	27	10	10	10	10	10	10	10
Pc	179,8	180,4	172,2	159,4	143,8	135,1	126,0	113,8	190,8	192,0	183,1	169,5	153,1	144,0	134,5	121,9
Pe	24,0	26,8	31,5	37,2	44,9	49,4	54,4	63,2	24,8	27,5	32,2	37,9	45,6	50,1	55,2	63,8
EER	7,48	6,74	5,47	4,28	3,21	2,74	2,32	1,80	7,69	6,98	5,69	4,47	3,36	2,87	2,44	1,91
Qu	34083	32773	31280	28937	26093	24518	22861	20639	36165	34623	33012	30551	27578	25935	24209	21925
ΔP	74	63	57	49	40	35	31	25	83	69	63	54	44	39	34	28

TA b.s.	-10	0	10	20	30	35	40	48	-10	0	10	20	30	35	40	48
TWu	6								7							
Glycol	27	10	0	0	0	0	0	0	27	10	0	0	0	**0**	0	0
Pc	202,2	203,3	195,9	181,4	164,0	154,4	144,3	131,2	208,0	209,1	201,4	186,6	168,8	**159,4**	148,6	135,3
Pe	25,6	28,3	32,9	38,7	46,4	51,0	56,1	64,6	26,1	28,7	33,3	39,1	46,8	**51,4**	56,5	64,9
EER	7,89	7,19	5,95	4,69	3,53	3,03	2,57	2,03	7,98	7,29	6,04	4,77	3,61	**3,10**	2,63	2,09
Qu	38310	36677	33812	31301	28285	26623	24875	22603	39406	37727	34785	32207	29119	**27430**	25632	23330
ΔP	93	77	63	54	44	39	34	28	98	82	67	57	47	**41**	36	30

TA b.s.	-10	0	10	20	30	35	40	48	-10	0	10	20	30	35	40	48
TWu	8								10							
Glycol	27	10	0	0	0	0	0	-	-	-	0	0	0	0	0	-
Pc	213,8	215,0	207,0	191,8	173,6	163,6	153,0	-	-	-	218,4	202,5	183,5	173,0	162,0	-
Pe	26,5	29,1	33,7	39,5	47,2	51,8	56,9	-	-	-	34,6	40,3	48,0	52,6	57,7	-
EER	8,07	7,39	6,14	4,86	3,68	3,16	2,69	-	-	-	6,32	5,02	3,82	3,29	2,81	-
Qu	40517	38792	35774	33129	29967	28228	26401	-	-	-	37796	35013	31703	29885	27977	-
ΔP	103	86	70	60	49	44	38	-	-	-	79	68	55	49	43	-

TA b.s.	-10	0	10	20	30	35	40	48	-10	0	10	20	30	35	40	48
TWu	12								14							
Glycol	-	-	0	0	0	0	0	-	-	-	-	0	0	0	0	-
Pc	-	-	230,1	213,4	193,6	182,7	171,2	-	-	-	-	224,7	204,0	192,7	180,7	-
Pe	-	-	35,5	41,2	48,9	53,5	58,5	-	-	-	-	42,2	49,8	54,4	59,5	-
EER	-	-	6,48	5,18	3,96	3,42	2,92	-	-	-	-	5,33	4,10	3,54	3,04	-
Qu	-	-	39879	36955	33492	31594	29602	-	-	-	-	38952	35334	33353	31277	-
ΔP	-	-	88	75	62	55	48	-	-	-	-	84	69	61	54	-

TA b.s.	-10	0	10	20	30	35	40	48	-10	0	10	20	30	35	40	48
TWu	16								18							
Glycol	-	-	-	-	0	0	0	-	-	-	-	-	0	0	0	-
Pc	-	-	-	-	214,7	202,9	190,5	-	-	-	-	-	225,6	213,3	200,5	-
Pe	-	-	-	-	50,8	55,3	60,4	-	-	-	-	-	51,8	56,4	61,4	-
EER	-	-	-	-	4,23	3,67	3,15	-	-	-	-	-	4,35	3,78	3,26	-
Qu	-	-	-	-	37227	35163	33000	-	-	-	-	-	39171	37021	34770	-
ΔP	-	-	-	-	76	68	60	-	-	-	-	-	84	75	67	-

Data 14511:2018

TA b.s. External air temperature with dry bulb (°C)
TWu Temperature of System side Water Produced (°C)
Glycol Suggested ethylene glycol percentage (%)
Pc Cooling capacity [kW]
Pe Input power (kW)
Qu System side Water flow rate [l/h]
ΔP Pressure drop to the exchanger (kPa)
- Conditions outside the operating range

Capacities and pressure drops in the heat exchangers, calculated with ΔT 5 °C

Note: For operating conditions different to those declared refer to the selection program Magellano, available on www.Airedale.com

valve Z | valve O | valve X
double valve Y

TWu -10 °C | TWu 4 °C | TWu 18 °C

OPERATION IN COOLING MODE - VERSION E

= DCPX standard

0702 E

TA b.s.	-10	0	10	20	30	35	40	48	-10	0	10	20	30	35	40	48
TWu	-10								-8							
Glycol	31	31	31	31	31	-	-	-	29	29	29	29	29	29	-	-
Pc	136,1	132,9	126,8	117,0	104,4	-	-	-	146,1	142,7	136,1	125,4	112,0	104,4	-	-
Pe	24,1	26,4	31,2	37,5	46,3	-	-	-	24,6	27,0	31,8	38,1	46,8	52,1	-	-
EER	5,66	5,03	4,06	3,11	2,26	-	-	-	5,93	5,29	4,28	3,29	2,39	2,00	-	-
Qu	26309	25679	24504	22589	20148	-	-	-	28012	27352	26068	24013	21434	19970	-	-
ΔP	48	46	42	36	28	-	-	-	53	51	46	39	31	27	-	-

TA b.s.	-10	0	10	20	30	35	40	48	-10	0	10	20	30	35	40	48
TWu	-6								-4							
Glycol	27	26	26	26	26	26	-	-	27	23	23	23	23	23	23	-
Pc	156,7	153,2	145,9	134,4	120,1	112,0	-	-	167,4	164,3	156,1	143,7	128,6	120,1	111,0	-
Pe	25,3	27,6	32,4	38,7	47,5	52,8	-	-	26,0	28,3	33,0	39,4	48,2	53,5	59,4	-
EER	6,20	5,55	4,50	3,47	2,53	2,12	-	-	6,44	5,81	4,72	3,65	2,67	2,25	1,87	-
Qu	29794	29030	27625	25435	22721	21190	-	-	31808	30786	29248	26918	24067	22468	20767	-
ΔP	59	55	50	42	34	29	-	-	66	60	54	46	37	32	27	-

TA b.s.	-10	0	10	20	30	35	40	48	-10	0	10	20	30	35	40	48
TWu	-2								0							
Glycol	27	20	20	20	20	20	20	-	27	17	17	17	17	17	17	17
Pc	178,5	175,8	166,8	153,5	137,5	128,5	119,0	-	190,0	187,8	177,9	163,7	146,7	137,3	127,3	114,3
Pe	26,7	29,0	33,8	40,1	48,9	54,2	60,1	-	27,6	29,9	34,6	40,9	49,8	55,1	61,0	70,7
EER	6,67	6,05	4,94	3,82	2,81	2,37	1,98	-	6,89	6,29	5,15	4,00	2,95	2,49	2,09	1,62
Qu	33905	32619	30938	28466	25472	23803	22031	-	36081	34528	32695	30077	26937	25195	23351	20952
ΔP	75	66	59	50	40	35	30	-	84	72	65	55	44	38	33	27

TA b.s.	-10	0	10	20	30	35	40	48	-10	0	10	20	30	35	40	48
TWu	2								4							
Glycol	27	13	13	13	13	13	13	13	27	10	10	10	10	10	10	10
Pc	201,9	200,4	189,6	174,5	156,5	146,6	136,1	122,6	214,2	213,3	201,5	185,5	166,5	156,1	145,1	131,2
Pe	28,5	30,7	35,4	41,8	50,6	56,0	61,9	71,5	29,5	31,7	36,4	42,7	51,6	56,9	62,9	72,2
EER	7,09	6,52	5,35	4,18	3,09	2,62	2,20	1,72	7,27	6,74	5,54	4,34	3,23	2,74	2,31	1,82
Qu	38333	36456	34466	31702	28418	26604	24688	22235	40659	38519	36362	33445	30007	28115	26121	23615
ΔP	94	78	70	59	48	42	36	29	106	86	77	65	52	46	40	32

TA b.s.	-10	0	10	20	30	35	40	48	-10	0	10	20	30	35	40	48
TWu	6								7							
Glycol	27	10	0	0	0	0	0	0	27	10	0	0	0	**0**	0	0
Pc	226,8	225,9	215,5	198,3	178,2	167,2	155,5	141,2	233,3	232,3	221,5	203,9	183,3	**172,5**	160,1	145,7
Pe	30,5	32,7	37,3	43,8	52,6	58,0	64,0	73,1	31,1	33,2	37,9	44,3	53,1	**58,5**	64,5	73,5
EER	7,43	6,91	5,77	4,53	3,39	2,88	2,43	1,93	7,50	7,00	5,85	4,61	3,45	**2,95**	2,48	1,98
Qu	43054	40805	37226	34239	30746	28831	26818	24340	44277	41972	38288	35216	31636	**29691**	27621	25119
ΔP	118	96	77	65	53	46	40	33	124	102	81	69	56	**49**	42	35

TA b.s.	-10	0	10	20	30	35	40	48	-10	0	10	20	30	35	40	48
TWu	8								10							
Glycol	-	10	0	0	0	0	0	-	-	-	0	0	0	0	0	-
Pc	-	238,8	227,5	209,5	188,4	176,9	164,8	-	-	-	239,9	220,9	198,9	186,9	174,2	-
Pe	-	33,8	38,4	44,8	53,6	59,0	65,0	-	-	-	39,5	45,9	54,7	60,1	66,1	-
EER	-	7,07	5,93	4,68	3,51	3,00	2,53	-	-	-	6,07	4,81	3,63	3,11	2,64	-
Qu	-	43155	39366	36207	32541	30539	28436	-	-	-	41566	38234	34389	32298	30105	-
ΔP	-	107	86	73	59	52	45	-	-	-	96	81	66	58	50	-

TA b.s.	-10	0	10	20	30	35	40	48	-10	0	10	20	30	35	40	48
TWu	12								14							
Glycol	-	-	0	0	0	0	0	-	-	-	-	0	0	0	0	-
Pc	-	-	252,6	232,6	209,6	197,1	184,0	-	-	-	-	244,6	220,6	207,6	194,0	-
Pe	-	-	40,7	47,1	55,9	61,2	67,2	-	-	-	-	48,4	57,1	62,4	68,4	-
EER	-	-	6,20	4,94	3,75	3,22	2,74	-	-	-	-	5,06	3,86	3,32	2,84	-
Qu	-	-	43827	40316	36290	34107	31821	-	-	-	-	42452	38242	35965	33585	-
ΔP	-	-	107	90	73	65	56	-	-	-	-	100	81	72	63	-

TA b.s.	-10	0	10	20	30	35	40	48	-10	0	10	20	30	35	40	48
TWu	16								18							
Glycol	-	-	-	-	0	0	0	-	-	-	-	-	0	0	0	-
Pc	-	-	-	-	231,9	218,3	204,2	-	-	-	-	-	243,4	229,3	214,6	-
Pe	-	-	-	-	58,4	63,7	69,7	-	-	-	-	-	59,8	65,1	71,0	-
EER	-	-	-	-	3,97	3,43	2,93	-	-	-	-	-	4,07	3,52	3,02	-
Qu	-	-	-	-	40243	37871	35395	-	-	-	-	-	42293	39823	37249	-
ΔP	-	-	-	-	90	80	70	-	-	-	-	-	99	88	77	-

Data 14511:2018

TA b.s. External air temperature with dry bulb (°C)
TWu Temperature of System side Water Produced (°C)
Glycol Suggested ethylene glycol percentage (%)
Pc Cooling capacity [kW]
Pe Input power (kW)
Qu System side Water flow rate [l/h]
ΔP Pressure drop to the exchanger (kPa)
- Conditions outside the operating range

Capacities and pressure drops in the heat exchangers, calculated with ΔT 5 °C

Note: For operating conditions different to those declared refer to the selection program Magellano, available on www.Airedale.com

valve Z | valve O | valve X
double valve Y

TWu -10 °C | TWu 4 °C | TWu 18 °C

OPERATION IN COOLING MODE - VERSION E

■ = DCPX standard

0752 E

TA b.s.	-10	0	10	20	30	35	40	46	-10	0	10	20	30	35	40	46
TWu	-10								-8							
Glycol	31	31	31	31	31	-	-	-	29	29	29	29	29	-	-	-
Pc	155,3	150,9	143,5	132,1	117,8	-	-	-	166,6	162,0	153,8	141,5	126,2	-	-	-
Pe	27,1	30,0	35,7	43,2	53,6	-	-	-	27,9	30,7	36,3	43,9	54,4	-	-	-
EER	5,72	5,04	4,02	3,06	2,20	-	-	-	5,98	5,28	4,23	3,22	2,32	-	-	-
Qu	30021	29167	27726	25515	22748	-	-	-	31944	31049	29475	27095	24161	-	-	-
ΔP	53	50	46	39	31	-	-	-	59	56	50	42	34	-	-	-

TA b.s.	-10	0	10	20	30	35	40	46	-10	0	10	20	30	35	40	46
TWu	-6								-4							
Glycol	27	26	26	26	26	26	-	-	27	23	23	23	23	23	23	-
Pc	178,5	173,8	164,8	151,4	135,2	126,0	-	-	190,6	186,2	176,2	161,8	144,5	134,8	124,4	-
Pe	28,7	31,5	37,1	44,7	55,2	61,6	-	-	29,5	32,3	37,9	45,6	56,1	62,5	69,6	-
EER	6,23	5,52	4,44	3,39	2,45	2,05	-	-	6,45	5,76	4,65	3,55	2,57	2,16	1,79	-
Qu	33957	32936	31212	28669	25571	23829	-	-	36227	34906	33018	30308	27045	25220	23274	-
ΔP	65	60	54	46	36	32	-	-	73	66	59	50	40	34	29	-

TA b.s.	-10	0	10	20	30	35	40	46	-10	0	10	20	30	35	40	46
TWu	-2								0							
Glycol	27	20	20	20	20	20	20	-	27	17	17	17	17	17	17	17
Pc	203,0	199,1	188,1	172,6	154,2	144,0	133,1	-	215,9	212,5	200,3	183,9	164,4	153,6	142,1	134,3
Pe	30,5	33,3	38,8	46,5	57,2	63,6	70,7	-	31,5	34,3	39,9	47,6	58,2	64,7	71,8	77,3
EER	6,66	5,98	4,84	3,71	2,70	2,27	1,88	-	6,85	6,20	5,02	3,87	2,82	2,37	1,98	1,74
Qu	38583	36957	34891	32011	28580	26672	24641	-	41021	39087	36833	33780	30177	28182	26065	24634
ΔP	82	72	64	54	43	38	32	-	92	79	70	59	47	41	35	31

TA b.s.	-10	0	10	20	30	35	40	46	-10	0	10	20	30	35	40	46
TWu	2								4							
Glycol	27	13	13	13	13	13	13	13	27	10	10	10	10	10	10	10
Pc	229,2	226,6	213,3	195,7	175,1	163,7	151,6	143,8	242,8	240,9	226,4	207,7	185,9	174,0	161,3	153,5
Pe	32,6	35,4	41,0	48,7	59,4	65,9	73,1	78,4	33,8	36,5	42,2	50,0	60,7	67,2	74,4	79,6
EER	7,02	6,41	5,20	4,02	2,95	2,48	2,07	1,83	7,18	6,60	5,37	4,16	3,07	2,59	2,17	1,93
Qu	43534	41229	38782	35558	31785	29705	27504	26087	46119	43514	40863	37460	33505	31336	29044	27639
ΔP	104	85	76	64	51	44	38	34	116	93	82	69	55	48	42	38

TA b.s.	-10	0	10	20	30	35	40	46	-10	0	10	20	30	35	40	46
TWu	6								7							
Glycol	27	10	0	0	0	0	0	0	-	10	0	0	0	**0**	0	0
Pc	256,8	254,8	241,7	221,7	198,7	186,0	172,6	164,8	-	261,8	248,3	227,8	204,1	**191,7**	177,5	169,7
Pe	35,1	37,8	43,4	51,3	62,1	68,6	75,9	81,2	-	38,4	44,1	52,0	62,8	**69,3**	76,6	81,8
EER	7,31	6,75	5,57	4,32	3,20	2,71	2,27	2,03	-	6,81	5,63	4,38	3,25	**2,77**	2,32	2,07
Qu	48771	46041	41775	38291	34272	32075	29759	28408	-	47327	42936	39353	35234	**33000**	30619	29276
ΔP	129	104	83	69	56	49	42	38	-	110	87	73	59	**51**	44	41

TA b.s.	-10	0	10	20	30	35	40	46	-10	0	10	20	30	35	40	46
TWu	8								10							
Glycol	-	10	0	0	0	0	0	-	-	-	0	0	0	0	0	-
Pc	-	269,0	254,9	233,8	209,6	196,4	182,5	-	-	-	268,4	246,2	220,9	207,1	192,6	-
Pe	-	39,1	44,8	52,7	63,5	70,0	77,3	-	-	-	46,3	54,1	64,9	71,5	78,8	-
EER	-	6,87	5,69	4,44	3,30	2,81	2,36	-	-	-	5,80	4,55	3,40	2,90	2,45	-
Qu	-	48625	44111	40429	36208	33909	31491	-	-	-	46502	42619	38194	35792	33270	-
ΔP	-	116	92	77	62	54	47	-	-	-	102	86	69	61	52	-

TA b.s.	-10	0	10	20	30	35	40	46	-10	0	10	20	30	35	40	46
TWu	12								14							
Glycol	-	-	0	0	0	0	0	-	-	-	-	0	0	0	0	-
Pc	-	-	282,1	258,8	232,3	218,0	202,9	-	-	-	-	271,6	244,0	229,1	213,4	-
Pe	-	-	47,8	55,7	66,5	73,0	80,3	-	-	-	-	57,3	68,1	74,7	81,9	-
EER	-	-	5,90	4,65	3,49	2,99	2,53	-	-	-	-	4,74	3,58	3,07	2,60	-
Qu	-	-	48948	44860	40228	37720	35092	-	-	-	-	47150	42306	39692	36956	-
ΔP	-	-	113	95	77	67	58	-	-	-	-	105	85	74	65	-

TA b.s.	-10	0	10	20	30	35	40	46	-10	0	10	20	30	35	40	46
TWu	16								18							
Glycol	-	-	-	0	0	0	0	-	-	-	-	-	0	0	0	-
Pc	-	-	-	284,7	255,9	240,4	224,2	-	-	-	-	-	268,0	251,9	235,1	-
Pe	-	-	-	59,1	69,9	76,4	83,7	-	-	-	-	-	71,7	78,2	85,5	-
EER	-	-	-	4,82	3,66	3,15	2,68	-	-	-	-	-	3,74	3,22	2,75	-
Qu	-	-	-	49486	44427	41704	38859	-	-	-	-	-	46589	43755	40799	-
ΔP	-	-	-	116	93	82	71	-	-	-	-	-	103	91	79	-

Data 14511:2018

TA b.s.	External air temperature with dry bulb (°C)
TWu	Temperature of System side Water Produced (°C)
Glycol	Suggested ethylene glycol percentage (%)
Pc	Cooling capacity [kW]
Pe	Input power (kW)
Qu	System side Water flow rate [l/h]
ΔP	Pressure drop to the exchanger (kPa)
-	Conditions outside the operating range

Capacities and pressure drops in the heat exchangers, calculated with ΔT 5 °C

Note: For operating conditions different to those declared refer to the selection program Magellano, available on www.Airedale.com

valve Z | valve O | valve X
double valve Y

TWu -10 °C | TWu 4 °C | TWu 18 °C

OPERATION IN COOLING MODE - VERSION E

■ = DCPX standard

0604 E

TA b.s.	-10	0	10	20	30	35	40	46	-10	0	10	20	30	35	40	46
TWu	-10								-8							
Glycol	31	31	31	31	31	-	-	-	29	29	29	29	29	-	-	-
Pc	97,2	93,5	86,9	77,9	67,4	-	-	-	104,6	100,8	93,8	84,3	73,1	-	-	-
Pe	16,8	18,8	23,1	28,4	34,9	-	-	-	17,3	19,3	23,5	28,8	35,5	-	-	-
EER	5,78	4,97	3,76	2,75	1,93	-	-	-	6,06	5,24	3,99	2,92	2,06	-	-	-
Qu	18777	18063	16785	15036	12996	-	-	-	20038	19311	17970	16128	13984	-	-	-
ΔP	37	34	30	24	18	-	-	-	41	38	33	26	20	-	-	-

TA b.s.	-10	0	10	20	30	35	40	46	-10	0	10	20	30	35	40	46
TWu	-6								-4							
Glycol	27	26	26	26	26	26	-	-	27	23	23	23	23	23	23	-
Pc	112,4	108,6	101,2	91,0	79,2	72,8	-	-	120,3	116,8	108,9	98,1	85,6	78,8	71,6	-
Pe	17,7	19,7	24,0	29,3	36,1	40,1	-	-	18,2	20,2	24,5	29,8	36,6	40,7	45,3	-
EER	6,34	5,51	4,22	3,11	2,20	1,81	-	-	6,60	5,78	4,45	3,29	2,34	1,93	1,58	-
Qu	21362	20566	19155	17222	14978	13750	-	-	22855	21881	20386	18360	16013	14730	13379	-
ΔP	45	42	36	29	22	19	-	-	51	46	40	32	25	21	17	-

TA b.s.	-10	0	10	20	30	35	40	46	-10	0	10	20	30	35	40	46
TWu	-2								0							
Glycol	27	20	20	20	20	20	20	-	27	17	17	17	17	17	17	17
Pc	128,6	125,4	116,9	105,5	92,3	85,1	77,5	-	137,2	134,3	125,2	113,1	99,2	91,6	83,7	77,4
Pe	18,8	20,8	25,0	30,4	37,3	41,4	46,0	-	19,4	21,4	25,5	30,9	37,9	42,1	46,8	52,2
EER	6,84	6,04	4,68	3,47	2,48	2,06	1,68	-	7,07	6,28	4,91	3,66	2,62	2,18	1,79	1,48
Qu	24412	23252	21666	19542	17089	15750	14339	-	26028	24680	22993	20769	18207	16808	15337	14183
ΔP	58	50	44	36	27	23	19	-	66	56	48	39	30	26	21	18

TA b.s.	-10	0	10	20	30	35	40	46	-10	0	10	20	30	35	40	46
TWu	2								4							
Glycol	27	13	13	13	13	13	13	13	27	10	10	10	10	10	10	10
Pc	146,1	143,7	133,9	121,2	106,6	98,6	90,2	83,7	155,2	153,3	142,8	129,4	114,0	105,6	96,8	90,3
Pe	20,1	22,0	26,1	31,5	38,6	42,8	47,5	52,8	20,8	22,7	26,7	32,2	39,3	43,5	48,3	53,5
EER	7,28	6,53	5,13	3,84	2,76	2,30	1,90	1,58	7,45	6,76	5,34	4,02	2,91	2,43	2,00	1,69
Qu	27701	26122	24330	22006	19335	17879	16347	15179	29428	27662	25755	23324	20536	19017	17422	16244
ΔP	74	61	53	43	33	28	24	20	83	67	58	47	37	32	26	23

TA b.s.	-10	0	10	20	30	35	40	46	-10	0	10	20	30	35	40	46
TWu	6								7							
Glycol	27	10	0	0	0	0	0	0	27	10	0	0	0	**0**	0	0
Pc	164,6	162,7	153,2	139,0	122,7	113,8	104,5	97,8	169,4	167,5	157,7	143,1	126,5	**117,6**	107,9	101,2
Pe	21,6	23,5	27,4	32,9	40,1	44,4	49,3	54,2	22,1	23,9	27,8	33,3	40,4	**44,7**	49,7	54,5
EER	7,61	6,93	5,58	4,22	3,06	2,56	2,12	1,80	7,67	7,01	5,67	4,30	3,13	**2,63**	2,17	1,86
Qu	31206	29361	26445	23978	21153	19616	18001	16855	32113	30227	27237	24709	21818	**20254**	18594	17449
ΔP	93	75	58	48	37	32	27	24	98	79	62	51	40	**34**	29	25

TA b.s.	-10	0	10	20	30	35	40	46	-10	0	10	20	30	35	40	46
TWu	8								10							
Glycol	-	10	0	0	0	0	0	-	-	-	0	0	0	0	0	-
Pc	-	172,4	162,2	147,3	130,3	121,0	111,3	-	-	-	171,5	155,9	138,1	128,5	118,3	-
Pe	-	24,3	28,2	33,6	40,8	45,1	50,1	-	-	-	29,0	34,4	41,6	46,0	50,9	-
EER	-	7,09	5,76	4,38	3,19	2,68	2,22	-	-	-	5,92	4,53	3,32	2,79	2,32	-
Qu	-	31106	28039	25450	22492	20884	19196	-	-	-	29675	26961	23868	22188	20424	-
ΔP	-	84	66	54	42	36	31	-	-	-	74	61	48	41	35	-

TA b.s.	-10	0	10	20	30	35	40	46	-10	0	10	20	30	35	40	46
TWu	12								14							
Glycol	-	-	0	0	0	0	0	-	-	-	-	0	0	0	0	-
Pc	-	-	181,0	164,7	146,1	136,0	125,5	-	-	-	-	173,6	154,3	143,8	132,8	-
Pe	-	-	29,9	35,2	42,4	46,8	51,8	-	-	-	-	36,2	43,4	47,8	52,8	-
EER	-	-	6,05	4,67	3,44	2,90	2,42	-	-	-	-	4,80	3,56	3,01	2,52	-
Qu	-	-	31351	28510	25278	23524	21683	-	-	-	-	30096	26721	24892	22974	-
ΔP	-	-	82	68	53	46	39	-	-	-	-	76	60	52	44	-

TA b.s.	-10	0	10	20	30	35	40	46	-10	0	10	20	30	35	40	46
TWu	16								18							
Glycol	-	-	-	0	0	0	0	-	-	-	-	-	0	0	0	-
Pc	-	-	-	182,8	162,7	151,7	140,3	-	-	-	-	-	171,2	159,8	147,9	-
Pe	-	-	-	37,2	44,3	48,8	53,8	-	-	-	-	-	45,4	49,8	54,9	-
EER	-	-	-	4,91	3,67	3,11	2,61	-	-	-	-	-	3,77	3,21	2,70	-
Qu	-	-	-	31716	28197	26291	24293	-	-	-	-	-	29703	27719	25639	-
ΔP	-	-	-	84	66	58	49	-	-	-	-	-	74	64	55	-

Data 14511:2018

TA b.s. External air temperature with dry bulb (°C)
TWu Temperature of System side Water Produced (°C)
Glycol Suggested ethylene glycol percentage (%)
Pc Cooling capacity [kW]
Pe Input power (kW)
Qu System side Water flow rate [l/h]
ΔP Pressure drop to the exchanger (kPa)
- Conditions outside the operating range

Capacities and pressure drops in the heat exchangers, calculated with ΔT 5 °C

Note: For operating conditions different to those declared refer to the selection program Magellano, available on www.Airedale.com

valve Z | valve O | valve X
double valve Y

TWu -10 °C | TWu 4 °C | TWu 18 °C

OPERATION IN COOLING MODE - VERSION E

■ = DCPX standard

0654 E

TA b.s.	-10	0	10	20	30	35	40	48	-10	0	10	20	30	35	40	48
TWu	-10								-8							
Glycol	31	31	31	31	31	-	-	-	29	29	29	29	29	29	-	-
Pc	105,6	102,8	97,4	88,7	77,9	-	-	-	114,2	111,3	105,4	96,0	84,5	78,0	-	-
Pe	20,5	22,0	26,2	31,8	38,9	-	-	-	21,0	22,4	26,6	32,2	39,4	43,6	-	-
EER	5,15	4,66	3,71	2,79	2,00	-	-	-	5,45	4,96	3,96	2,98	2,15	1,79	-	-
Qu	20420	19871	18818	17136	15027	-	-	-	21899	21336	20187	18395	16176	14933	-	-
ΔP	44	41	37	31	24	-	-	-	49	47	42	35	27	23	-	-

TA b.s.	-10	0	10	20	30	35	40	48	-10	0	10	20	30	35	40	48
TWu	-6								-4							
Glycol	27	26	26	26	26	26	-	-	27	23	23	23	23	23	23	-
Pc	123,3	120,4	113,9	103,9	91,6	84,8	-	-	132,6	130,0	122,8	112,1	99,1	91,9	84,3	-
Pe	21,4	22,9	26,9	32,6	39,8	44,1	-	-	22,0	23,4	27,3	32,9	40,3	44,6	49,6	-
EER	5,75	5,26	4,23	3,19	2,30	1,92	-	-	6,03	5,55	4,49	3,40	2,46	2,06	1,70	-
Qu	23451	22812	21565	19662	17333	16036	-	-	25198	24360	23005	20987	18544	17190	15761	-
ΔP	55	51	46	38	30	25	-	-	63	57	51	42	33	28	24	-

TA b.s.	-10	0	10	20	30	35	40	48	-10	0	10	20	30	35	40	48
TWu	-2								0							
Glycol	27	20	20	20	20	20	20	-	27	17	17	17	17	17	17	17
Pc	142,3	140,0	132,1	120,7	106,9	99,3	91,3	-	152,3	150,4	141,9	129,6	115,1	107,1	98,7	86,5
Pe	22,6	24,0	27,7	33,3	40,7	45,1	50,1	-	23,2	24,6	28,2	33,8	41,2	45,7	50,7	59,8
EER	6,31	5,84	4,76	3,62	2,63	2,20	1,82	-	6,55	6,13	5,03	3,84	2,80	2,34	1,95	1,45
Qu	27024	25977	24510	22372	19809	18396	16906	-	28929	27666	26081	23818	21130	19653	18101	15869
ΔP	72	63	56	47	37	32	27	-	82	70	62	52	41	35	30	23

TA b.s.	-10	0	10	20	30	35	40	48	-10	0	10	20	30	35	40	48
TWu	2								4							
Glycol	27	13	13	13	13	13	13	13	27	10	10	10	10	10	10	10
Pc	162,8	161,5	152,2	139,2	123,7	115,3	106,5	93,9	173,7	172,9	162,8	148,9	132,7	123,8	114,5	101,4
Pe	24,0	25,3	28,7	34,2	41,7	46,2	51,3	60,4	24,9	26,0	29,3	34,7	42,2	46,7	51,9	60,9
EER	6,78	6,40	5,30	4,07	2,97	2,50	2,07	1,55	6,99	6,64	5,56	4,29	3,15	2,65	2,20	1,66
Qu	30914	29385	27678	25287	22473	20932	19317	17021	32977	31229	29389	26861	23910	22301	20616	18258
ΔP	93	77	68	57	45	39	33	26	105	85	76	63	50	44	37	29

TA b.s.	-10	0	10	20	30	35	40	48	-10	0	10	20	30	35	40	48
TWu	6								7							
Glycol	27	10	0	0	0	0	0	0	27	10	0	0	0	**0**	0	0
Pc	184,9	184,1	175,2	160,3	143,0	133,6	123,7	110,2	190,7	189,9	180,6	165,3	147,6	**138,3**	127,9	114,1
Pe	25,8	26,9	29,9	35,3	42,8	47,4	52,6	61,6	26,3	27,3	30,3	35,6	43,0	**47,7**	52,9	61,8
EER	7,17	6,85	5,85	4,54	3,34	2,82	2,35	1,79	7,25	6,95	5,96	4,65	3,43	**2,90**	2,42	1,85
Qu	35118	33271	30274	27681	24676	23044	21338	18990	36217	34320	31233	28563	25480	**23818**	22062	19682
ΔP	118	97	77	64	51	45	38	30	126	103	82	68	54	**48**	41	33

TA b.s.	-10	0	10	20	30	35	40	48	-10	0	10	20	30	35	40	48
TWu	8								10							
Glycol	-	10	0	0	0	0	0	-	-	-	0	0	0	0	0	-
Pc	-	195,8	186,1	170,4	152,2	142,4	132,1	-	-	-	197,4	180,8	161,8	151,4	140,7	-
Pe	-	27,8	30,7	35,9	43,3	47,9	53,2	-	-	-	31,5	36,5	43,9	48,5	53,8	-
EER	-	7,04	6,07	4,75	3,51	2,97	2,48	-	-	-	6,27	4,95	3,69	3,12	2,61	-
Qu	-	35386	32208	29460	26297	24585	22799	-	-	-	34208	31300	27975	26180	24311	-
ΔP	-	109	87	73	58	51	44	-	-	-	98	82	66	58	50	-

TA b.s.	-10	0	10	20	30	35	40	48	-10	0	10	20	30	35	40	48
TWu	12								14							
Glycol	-	-	0	0	0	0	0	-	-	-	-	0	0	0	0	-
Pc	-	-	209,0	191,5	171,6	160,8	149,6	-	-	-	-	202,5	181,7	170,4	158,7	-
Pe	-	-	32,4	37,3	44,5	49,1	54,5	-	-	-	-	38,1	45,3	49,8	55,1	-
EER	-	-	6,45	5,14	3,85	3,27	2,75	-	-	-	-	5,31	4,01	3,42	2,88	-
Qu	-	-	36276	33202	29708	27829	25874	-	-	-	-	35165	31498	29531	27488	-
ΔP	-	-	110	92	74	65	56	-	-	-	-	104	83	73	63	-

TA b.s.	-10	0	10	20	30	35	40	48	-10	0	10	20	30	35	40	48
TWu	16								18							
Glycol	-	-	-	-	0	0	0	-	-	-	-	-	0	0	0	-
Pc	-	-	-	-	192,0	180,3	168,1	-	-	-	-	-	202,7	190,5	177,8	-
Pe	-	-	-	-	46,1	50,6	55,9	-	-	-	-	-	46,9	51,4	56,7	-
EER	-	-	-	-	4,17	3,56	3,01	-	-	-	-	-	4,32	3,70	3,14	-
Qu	-	-	-	-	33344	31286	29152	-	-	-	-	-	35245	33095	30867	-
ΔP	-	-	-	-	93	82	71	-	-	-	-	-	104	92	80	-

Data 14511:2018

TA b.s. External air temperature with dry bulb (°C)
TWu Temperature of System side Water Produced (°C)
Glycol Suggested ethylene glycol percentage (%)
Pc Cooling capacity [kW]
Pe Input power (kW)
Qu System side Water flow rate [l/h]
ΔP Pressure drop to the exchanger (kPa)
- Conditions outside the operating range

Capacities and pressure drops in the heat exchangers, calculated with ΔT 5 °C

Note: For operating conditions different to those declared refer to the selection program Magellano, available on www.Airedale.com

valve Z | valve O | valve X | double valve Y

TWu -10 °C | TWu 4 °C | TWu 18 °C

OPERATION IN COOLING MODE - VERSION E

= DCPX standard

0704 E

TA b.s.	-10	0	10	20	30	35	40	48	-10	0	10	20	30	35	40	48
TWu	-10								-8							
Glycol	31	31	31	31	31	-	-	-	29	29	29	29	29	29	-	-
Pc	128,4	124,3	117,5	106,6	92,7	-	-	-	138,6	134,4	126,9	115,3	100,7	92,4	-	-
Pe	23,1	25,8	30,9	37,2	45,6	-	-	-	23,5	26,2	31,3	37,6	46,1	51,1	-	-
EER	5,56	4,81	3,80	2,87	2,03	-	-	-	5,91	5,12	4,06	3,07	2,19	1,81	-	-
Qu	24811	24024	22693	20585	17893	-	-	-	26562	25751	24304	22069	19263	17669	-	-
ΔP	46	43	39	32	24	-	-	-	52	49	43	36	27	23	-	-

TA b.s.	-10	0	10	20	30	35	40	48	-10	0	10	20	30	35	40	48
TWu	-6								-4							
Glycol	27	26	26	26	26	26	-	-	27	23	23	23	23	23	23	-
Pc	149,4	145,1	136,9	124,4	109,1	100,4	-	-	160,4	156,4	147,3	134,0	117,8	108,8	99,2	-
Pe	23,8	26,6	31,7	38,1	46,6	51,7	-	-	24,2	27,1	32,1	38,6	47,2	52,3	58,0	-
EER	6,27	5,45	4,32	3,27	2,34	1,94	-	-	6,61	5,78	4,58	3,47	2,50	2,08	1,71	-
Qu	28401	27492	25917	23553	20630	18985	-	-	30473	29316	27595	25095	22050	20348	18540	-
ΔP	58	53	48	39	30	26	-	-	66	59	52	43	33	28	24	-

TA b.s.	-10	0	10	20	30	35	40	48	-10	0	10	20	30	35	40	48
TWu	-2								0							
Glycol	27	20	20	20	20	20	20	-	27	17	17	17	17	17	17	17
Pc	171,8	168,3	158,2	144,0	127,0	117,5	107,5	-	183,7	180,6	169,5	154,4	136,4	126,5	116,1	102,2
Pe	24,7	27,5	32,6	39,2	47,8	53,0	58,7	-	25,3	28,0	33,2	39,8	48,5	53,7	59,5	69,2
EER	6,95	6,11	4,85	3,68	2,65	2,22	1,83	-	7,27	6,44	5,11	3,88	2,81	2,36	1,95	1,48
Qu	32636	31221	29340	26697	23522	21760	19892	-	34887	33207	31155	28361	25047	23219	21290	18734
ΔP	75	65	58	48	37	32	27	-	85	72	64	53	41	35	30	23

TA b.s.	-10	0	10	20	30	35	40	48	-10	0	10	20	30	35	40	48
TWu	2								4							
Glycol	27	13	13	13	13	13	13	13	27	10	10	10	10	10	10	10
Pc	196,0	193,6	181,5	165,4	146,4	136,1	125,1	110,8	208,8	206,9	193,7	176,6	156,6	145,8	134,4	119,7
Pe	25,8	28,6	33,8	40,4	49,3	54,5	60,3	69,8	26,5	29,2	34,5	41,1	50,0	55,3	61,1	70,5
EER	7,58	6,77	5,37	4,09	2,97	2,50	2,08	1,59	7,88	7,08	5,62	4,29	3,13	2,64	2,20	1,70
Qu	37224	35220	32988	30041	26585	24690	22698	20096	39643	37371	34950	31834	28223	26255	24191	21539
ΔP	96	79	69	58	45	39	33	26	109	87	77	63	50	43	37	29

TA b.s.	-10	0	10	20	30	35	40	48	-10	0	10	20	30	35	40	48
TWu	6								7							
Glycol	27	10	0	0	0	0	0	0	-	10	0	0	0	**0**	0	0
Pc	221,9	220,0	207,9	189,6	168,4	157,0	145,0	129,8	-	226,7	214,1	195,2	173,6	**162,3**	149,7	134,4
Pe	27,2	29,9	35,2	41,9	50,9	56,2	62,1	71,4	-	30,3	35,5	42,3	51,3	**56,7**	62,6	71,7
EER	8,16	7,36	5,91	4,52	3,31	2,79	2,33	1,82	-	7,49	6,02	4,61	3,38	**2,87**	2,39	1,87
Qu	42142	39749	35920	32725	29057	27070	24992	22370	-	40965	37014	33724	29966	**27946**	25814	23165
ΔP	122	99	78	64	51	44	38	30	-	105	82	68	54	**47**	40	32

TA b.s.	-10	0	10	20	30	35	40	48	-10	0	10	20	30	35	40	48
TWu	8								10							
Glycol	-	10	0	0	0	0	0	-	-	-	0	0	0	0	0	-
Pc	-	233,5	220,3	201,0	178,8	166,9	154,4	-	-	-	233,1	212,7	189,5	177,1	164,1	-
Pe	-	30,6	35,9	42,7	51,7	57,1	63,0	-	-	-	36,8	43,6	52,6	58,0	63,9	-
EER	-	7,62	6,13	4,70	3,46	2,92	2,45	-	-	-	6,34	4,88	3,60	3,05	2,57	-
Qu	-	42198	38125	34738	30887	28811	26646	-	-	-	40397	36811	32769	30600	28345	-
ΔP	-	111	87	72	57	50	43	-	-	-	98	81	65	56	48	-

TA b.s.	-10	0	10	20	30	35	40	48	-10	0	10	20	30	35	40	48
TWu	12								14							
Glycol	-	-	-	0	0	0	0	-	-	-	-	0	0	0	0	-
Pc	-	-	-	224,7	200,5	187,5	174,0	-	-	-	-	237,0	211,6	198,1	184,1	-
Pe	-	-	-	44,5	53,5	58,9	64,8	-	-	-	-	45,5	54,5	59,9	65,8	-
EER	-	-	-	5,05	3,74	3,18	2,68	-	-	-	-	5,21	3,88	3,31	2,80	-
Qu	-	-	-	38943	34702	32437	30088	-	-	-	-	41134	36687	34322	31874	-
ΔP	-	-	-	91	72	63	54	-	-	-	-	102	81	71	61	-

TA b.s.	-10	0	10	20	30	35	40	48	-10	0	10	20	30	35	40	48
TWu	16								18							
Glycol	-	-	-	-	0	0	0	-	-	-	-	-	0	0	0	0
Pc	-	-	-	-	223,1	209,0	194,4	-	-	-	-	-	234,8	220,1	205,0	0,0
Pe	-	-	-	-	55,6	61,0	66,9	-	-	-	-	-	56,7	62,1	68,0	0,0
EER	-	-	-	-	4,01	3,43	2,91	-	-	-	-	-	4,14	3,55	3,01	0,00
Qu	-	-	-	-	38722	36252	33703	-	-	-	-	-	40806	38229	35574	0
ΔP	-	-	-	-	90	79	68	-	-	-	-	-	100	88	76	0

Data 14511:2018

TA b.s. External air temperature with dry bulb (°C)
TWu Temperature of System side Water Produced (°C)
Glycol Suggested ethylene glycol percentage (%)
Pc Cooling capacity [kW]
Pe Input power (kW)
Qu System side Water flow rate [l/h]
ΔP Pressure drop to the exchanger (kPa)
- Conditions outside the operating range

Capacities and pressure drops in the heat exchangers, calculated with ΔT 5 °C

Note: For operating conditions different to those declared refer to the selection program Magellano, available on www.Airedale.com

valve Z | valve O | valve X | double valve Y

TWu -10 °C | TWu 4 °C | TWu 18 °C

OPERATION IN COOLING MODE - VERSION E

■ = DCPX standard

0754 E

TA b.s.	-10	0	10	20	30	35	40	46	-10	0	10	20	30	35	40	46
TWu	-10								-8							
Glycol	31	31	31	31	31	-	-	-	29	29	29	29	29	-	-	-
Pc	144,1	139,7	132,0	120,0	105,1	-	-	-	155,3	150,8	142,5	129,6	113,9	-	-	-
Pe	25,1	28,3	34,4	41,4	50,6	-	-	-	25,7	28,9	34,9	42,0	51,4	-	-	-
EER	5,74	4,93	3,84	2,90	2,08	-	-	-	6,05	5,21	4,08	3,08	2,22	-	-	-
Qu	27853	27008	25507	23165	20287	-	-	-	29775	28903	27297	24812	21788	-	-	-
ΔP	49	46	41	34	26	-	-	-	55	51	46	38	29	-	-	-

TA b.s.	-10	0	10	20	30	35	40	46	-10	0	10	20	30	35	40	46
TWu	-6								-4							
Glycol	27	26	26	26	26	26	-	-	27	23	23	23	23	23	23	-
Pc	167,3	162,7	153,6	139,8	123,2	113,9	-	-	179,4	175,2	165,3	150,5	132,9	123,2	113,0	-
Pe	26,3	29,6	35,6	42,8	52,2	57,7	-	-	27,0	30,3	36,3	43,5	53,1	58,7	64,8	-
EER	6,36	5,50	4,32	3,27	2,36	1,97	-	-	6,64	5,79	4,56	3,46	2,50	2,10	1,74	-
Qu	31802	30822	29092	26464	23295	21547	-	-	34094	32840	30962	28184	24865	23041	21126	-
ΔP	61	57	50	42	32	28	-	-	69	62	56	46	36	31	26	-

TA b.s.	-10	0	10	20	30	35	40	46	-10	0	10	20	30	35	40	46
TWu	-2								0							
Glycol	27	20	20	20	20	20	20	-	27	17	17	17	17	17	17	17
Pc	192,0	188,3	177,4	161,7	143,0	132,8	122,1	-	205,2	202,0	190,0	173,3	153,6	142,8	131,5	122,4
Pe	27,8	31,0	37,0	44,4	54,0	59,6	65,9	-	28,6	31,8	37,9	45,3	55,0	60,7	66,9	73,9
EER	6,92	6,07	4,79	3,64	2,65	2,23	1,85	-	7,18	6,35	5,02	3,83	2,79	2,35	1,96	1,66
Qu	36489	34951	32907	29974	26498	24594	22599	-	38983	37154	34929	31832	28193	26206	24128	22443
ΔP	79	69	61	51	40	34	29	-	89	76	67	56	44	38	32	28

TA b.s.	-10	0	10	20	30	35	40	46	-10	0	10	20	30	35	40	46
TWu	2								4							
Glycol	27	13	13	13	13	13	13	13	27	10	10	10	10	10	10	10
Pc	218,9	216,5	203,3	185,5	164,7	153,4	141,5	132,1	233,0	231,2	216,9	198,0	176,1	164,1	151,7	142,1
Pe	29,5	32,7	38,8	46,2	56,0	61,8	68,1	74,8	30,5	33,6	39,8	47,3	57,1	62,9	69,3	75,8
EER	7,42	6,62	5,24	4,01	2,94	2,48	2,08	1,77	7,64	6,87	5,46	4,19	3,08	2,61	2,19	1,88
Qu	41570	39385	36968	33708	29904	27833	25670	23964	44246	41766	39145	35709	31726	29565	27311	25587
ΔP	101	83	73	61	48	42	35	31	114	92	81	67	53	46	39	35

TA b.s.	-10	0	10	20	30	35	40	46	-10	0	10	20	30	35	40	46
TWu	6								7							
Glycol	27	10	0	0	0	0	0	0	-	10	0	0	0	**0**	0	0
Pc	247,5	245,7	232,7	212,5	189,2	176,6	163,4	153,7	-	253,0	239,5	218,8	195,0	**182,6**	168,6	158,9
Pe	31,5	34,7	40,8	48,4	58,4	64,3	70,7	77,0	-	35,2	41,3	49,0	59,0	**64,9**	71,3	77,5
EER	7,85	7,09	5,71	4,39	3,24	2,75	2,31	2,00	-	7,19	5,80	4,47	3,31	**2,81**	2,36	2,05
Qu	47002	44394	40209	36694	32644	30453	28171	26492	-	45736	41420	37806	33654	**31424**	29076	27395
ΔP	128	104	82	68	54	47	40	36	-	110	87	72	57	**50**	43	38

TA b.s.	-10	0	10	20	30	35	40	46	-10	0	10	20	30	35	40	46
TWu	8								10							
Glycol	-	-	0	0	0	0	0	-	-	-	0	0	0	0	0	-
Pc	-	-	246,4	225,2	200,8	187,6	173,8	-	-	-	260,5	238,2	212,6	198,8	184,4	-
Pe	-	-	41,9	49,6	59,6	65,5	71,9	-	-	-	43,1	50,8	60,9	66,7	73,3	-
EER	-	-	5,88	4,54	3,37	2,86	2,42	-	-	-	6,05	4,69	3,49	2,98	2,52	-
Qu	-	-	42648	38933	34677	32382	29993	-	-	-	45155	41233	36765	34361	31863	-
ΔP	-	-	92	77	61	53	46	-	-	-	103	86	68	60	51	-

TA b.s.	-10	0	10	20	30	35	40	46	-10	0	10	20	30	35	40	46
TWu	12								14							
Glycol	-	-	-	0	0	0	0	-	-	-	-	0	0	0	0	-
Pc	-	-	-	251,5	224,7	210,3	195,3	-	-	-	-	265,0	237,0	222,0	206,4	-
Pe	-	-	-	52,1	62,2	68,1	74,6	-	-	-	-	53,5	63,6	69,5	76,1	-
EER	-	-	-	4,82	3,61	3,09	2,62	-	-	-	-	4,95	3,73	3,19	2,71	-
Qu	-	-	-	43592	38905	36390	33778	-	-	-	-	46007	41095	38465	35737	-
ΔP	-	-	-	96	77	67	58	-	-	-	-	107	85	75	65	-

TA b.s.	-10	0	10	20	30	35	40	46	-10	0	10	20	30	35	40	46
TWu	16								18							
Glycol	-	-	-	-	0	0	0	-	-	-	-	-	0	0	0	-
Pc	-	-	-	-	249,6	233,9	217,7	-	-	-	-	-	262,4	246,1	229,2	-
Pe	-	-	-	-	65,1	71,0	77,6	-	-	-	-	-	66,7	72,6	79,2	-
EER	-	-	-	-	3,83	3,29	2,81	-	-	-	-	-	3,94	3,39	2,89	-
Qu	-	-	-	-	43333	40584	37738	-	-	-	-	-	45616	42746	39777	-
ΔP	-	-	-	-	95	83	72	-	-	-	-	-	105	92	80	-

Data 14511:2018

TA b.s. External air temperature with dry bulb (°C)
TWu Temperature of System side Water Produced (°C)
Glycol Suggested ethylene glycol percentage (%)
Pc Cooling capacity [kW]
Pe Input power (kW)
Qu System side Water flow rate [l/h]
ΔP Pressure drop to the exchanger (kPa)
- Conditions outside the operating range

Capacities and pressure drops in the heat exchangers, calculated with ΔT 5 °C

Note: For operating conditions different to those declared refer to the selection program Magellano, available on www.Airedale.com

YIELDS AND ABSORPTION DIFFERENT THAN NOMINAL

OPERATION IN HEATING MODE - VERSIONS ° / L

version ° = DCPX accessory
version L = DCPX accessory from 0282 to 0352 and DCPX standard from 0502 to 0754

ATTENTION: DCPX, if provided, starts operating at 30 °C external air temperature.

0282 L

TA b.s.	-15	-5	5	7	15	25	35	42	-15	-5	5	7	15	25	35	42
TWu	25								35							
Glycol	-	0	0	0	0	0	0	0	0	0	0	0	0	0	0	0
Ph	-	42,8	54,7	60,0	70,3	78,0	82,1	82,9	35,4	41,8	53,6	59,0	69,6	77,4	81,7	82,6
Pe	-	10,8	10,9	11,0	11,3	11,5	11,7	11,9	13,7	13,7	13,8	13,9	14,1	14,2	14,3	14,4
COP	-	3,95	5,01	5,44	6,24	6,79	7,01	6,99	2,58	3,05	3,89	4,25	4,95	5,46	5,72	5,75
Qu	-	7354	9385	10298	12061	13362	14062	14195	6116	7220	9232	10169	11983	13314	14042	14193
ΔP	-	18	29	35	48	60	66	67	12	17	28	34	48	59	66	67

TA b.s.	-15	-5	5	7	15	25	35	42	-15	-5	5	7	15	25	35	42
TWu	45								50							
Glycol	-	0	0	**0**	0	0	0	0	-	-	0	0	0	0	0	0
Ph	-	41,2	52,2	**57,5**	68,5	76,5	80,9	81,9	-	-	51,5	56,9	67,8	75,9	80,3	81,4
Pe	-	17,5	17,5	**17,6**	17,7	17,7	17,7	17,7	-	-	19,7	19,8	19,9	19,8	19,8	19,7
COP	-	2,35	2,98	**3,27**	3,87	4,32	4,56	4,62	-	-	2,61	2,87	3,42	3,83	4,06	4,12
Qu	-	7126	9032	**9972**	11838	13200	13956	14125	-	-	8922	9861	11741	13118	13888	14066
ΔP	-	17	27	**41**	47	58	65	67	-	-	27	32	46	57	64	66

0302 L

TA b.s.	-15	-5	5	7	15	25	35	42	-15	-5	5	7	15	25	35	42
TWu	25								35							
Glycol	-	0	0	0	0	0	0	0	0	0	0	0	0	0	0	0
Ph	-	49,0	61,6	67,5	79,3	88,1	93,1	94,4	41,4	48,3	60,8	66,9	78,7	87,5	92,5	93,8
Pe	-	13,0	13,0	13,2	13,4	13,6	13,9	14,1	16,1	16,2	16,3	16,5	16,5	16,6	16,7	16,8
COP	-	3,77	4,72	5,13	5,92	6,46	6,71	6,72	2,57	2,98	3,73	4,07	4,76	5,26	5,52	5,57
Qu	-	8415	10567	11582	13577	15083	15937	16148	7142	8329	10480	11518	13526	15035	15890	16100
ΔP	-	24	37	45	61	76	85	87	17	23	37	44	61	75	84	86

TA b.s.	-15	-5	5	7	15	25	35	42	-15	-5	5	7	15	25	35	42
TWu	45								50							
Glycol	-	0	0	**0**	0	0	0	0	-	-	0	0	0	0	0	0
Ph	-	47,7	59,8	**65,7**	77,7	86,6	91,6	92,8	-	-	59,1	65,2	77,2	86,0	91,0	92,2
Pe	-	20,4	20,6	**20,7**	20,7	20,7	20,7	20,6	-	-	23,0	23,2	23,2	23,1	23,0	23,0
COP	-	2,33	2,91	**3,17**	3,75	4,18	4,43	4,50	-	-	2,57	2,81	3,33	3,72	3,95	4,02
Qu	-	8249	10331	**11376**	13418	14930	15786	15995	-	-	10240	11286	13342	14856	15712	15921
ΔP	-	23	36	**53**	60	74	83	85	-	-	35	42	59	73	82	84

0332 L

TA b.s.	-15	-5	5	7	15	25	35	42 *	-15	-5	5	7	15	25	35	42 *
TWu	25								35							
Glycol	-	0	0	0	0	0	0	0	0	0	0	0	0	0	0	0
Ph	-	55,6	71,4	78,9	93,3	103,5	108,7	109,8	46,8	54,9	70,0	77,3	91,9	102,4	107,9	109,3
Pe	-	14,6	14,6	14,7	15,0	15,3	15,6	15,6	18,0	18,1	18,3	18,4	18,3	18,4	18,6	18,3
COP	-	3,80	4,88	5,35	6,23	6,76	6,95	7,05	2,60	3,03	3,83	4,20	5,01	5,55	5,81	5,96
Qu	-	9563	12261	13538	15999	17737	18626	15711	8081	9480	12062	13318	15821	17619	18565	15690
ΔP	-	18	30	36	51	62	69	49	13	18	29	35	50	62	68	49

TA b.s.	-15	-5	5	7	15	25	35	42	-15	-5	5	7	15	25	35	42
TWu	45								50							
Glycol	-	0	0	**0**	0	0	0	0	-	-	0	0	0	0	0	0
Ph	-	54,0	68,3	**75,3**	90,2	101,0	106,9	108,0	-	-	67,4	74,5	89,2	100,2	106,2	107,4
Pe	-	22,7	22,9	**23,1**	23,0	22,8	22,7	22,7	-	-	25,7	25,8	25,7	25,5	25,3	25,2
COP	-	2,38	2,98	**3,26**	3,93	4,42	4,70	4,76	-	-	2,63	2,89	3,47	3,93	4,20	4,27
Qu	-	9358	11823	**13056**	15587	17444	18446	18639	-	-	11688	12913	15447	17335	18365	18577
ΔP	-	17	28	**42**	48	60	68	69	-	-	27	33	47	60	67	68

0352 L

TA b.s.	-15	-5	5	7	15	25	35	42	-15	-5	5	7	15	25	35	42
TWu	25								35							
Glycol	-	0	0	0	0	0	0	0	0	0	0	0	0	0	0	0
Ph	-	63,7	80,4	88,5	104,3	115,5	121,4	122,5	53,6	62,8	78,9	87,0	103,0	114,5	120,7	121,9
Pe	-	17,2	17,3	17,5	17,6	17,7	17,7	17,7	21,4	21,3	21,3	21,5	21,7	21,7	21,6	21,6
COP	-	3,71	4,66	5,07	5,92	6,54	6,88	6,94	2,50	2,95	3,70	4,04	4,75	5,28	5,58	5,65
Qu	-	10944	13795	15180	17865	19774	20787	20963	9252	10824	13600	14973	17709	19673	20736	20945
ΔP	-	25	40	49	67	83	91	93	18	25	39	47	66	82	91	93

TA b.s.	-15	-5	5	7	15	25	35	42	-15	-5	5	7	15	25	35	42
TWu	45								50							
Glycol	-	0	0	**0**	0	0	0	0	-	-	0	0	0	0	0	0
Ph	-	61,5	77,2	**84,9**	101,2	112,9	119,4	120,9	-	-	76,2	84,1	100,1	112,0	118,6	120,1
Pe	-	26,7	26,7	**26,9**	27,0	27,0	26,9	26,8	-	-	29,9	30,1	30,1	30,1	29,9	29,9
COP	-	2,30	2,89	**3,16**	3,75	4,19	4,45	4,51	-	-	2,55	2,80	3,32	3,73	3,96	4,02
Qu	-	10651	13352	**14710**	17465	19482	20597	20839	-	-	13208	14563	17309	19354	20493	20753
ΔP	-	24	38	**54**	64	80	90	92	-	-	37	45	63	79	89	91

Sizes 0282-0302-0332-0352 are only available in the silenced versions (L)

* Simulation made with ΔT>5 (source side) for respect of "maximum water flow rate" condition

Data 14511:2018

TA b.s. External air temperature with dry bulb (°C)
TWu Temperature of System side Water Produced (°C)
Glycol Suggested ethylene glycol percentage (%)
Ph Heating capacity [kW]
Pe Input power (kW)
Qu System side Water flow rate [l/h]
ΔP Pressure drop to the exchanger (kPa)
- Conditions outside the operating range

Capacities and pressure drops in the heat exchangers, calculated with ΔT 5 °C
Note: For operating conditions different to those declared refer to the selection program Magellano, available on www.Airedale.com

OPERATION IN HEATING MODE - VERSIONS ° / L

version ° = DCPX accessory
version L = DCPX accessory from 0282 to 0352 and DCPX standard from 0502 to 0754

ATTENTION: DCPX, if provided, starts operating at 30 °C external air temperature.

0502 °/L

TA b.s.	-15	-5	5	7	15	25	35	42 *	-15	-5	5	7	15	25	35	42 *
TWu	25								35							
Glycol	-	0	0	0	0	0	0	0	0	0	0	0	0	0	0	0
Ph	-	72,1	91,3	100,6	118,8	132,0	139,0	140,8	61,0	71,3	89,8	99,0	117,6	130,9	138,2	140,2
Pe	-	20,6	20,8	21,0	21,3	21,5	21,6	21,3	24,8	24,9	25,2	25,4	25,6	25,8	25,9	25,5
COP	-	3,51	4,39	4,79	5,58	6,14	6,43	6,62	2,46	2,86	3,57	3,90	4,58	5,08	5,34	5,50
Qu	-	12408	15690	17282	20396	22632	23825	20148	10542	12306	15485	17061	20248	22537	23779	20138
ΔP	-	19	30	36	50	62	68	49	13	18	29	35	49	61	68	49

TA b.s.	-15	-5	5	7	15	25	35	42	-15	-5	5	7	15	25	35	42
TWu	45								50							
Glycol	-	0	0	**0**	0	0	0	0	-	-	0	0	0	0	0	0
Ph	-	70,1	87,9	**96,8**	115,5	129,2	136,7	138,3	-	-	86,8	95,8	114,2	128,0	135,7	137,4
Pe	-	30,6	30,8	**31,0**	31,3	31,4	31,4	31,4	-	-	34,1	34,4	34,6	34,6	34,6	34,6
COP	-	2,29	2,85	**3,12**	3,69	4,12	4,35	4,41	-	-	2,54	2,79	3,30	3,70	3,92	3,97
Qu	-	12141	15218	**16773**	19972	22315	23607	23885	-	-	15060	16609	19785	22155	23472	23767
ΔP	-	18	28	**40**	48	60	67	69	-	-	27	33	47	59	66	68

0552 °/L

TA b.s.	-15	-5	5	7	15	25	35	42 *	-15	-5	5	7	15	25	35	42 *
TWu	25								35							
Glycol	-	0	0	0	0	0	0	0	0	0	0	0	0	0	0	0
Ph	-	78,7	98,6	108,5	128,6	143,4	151,6	154,1	67,4	78,2	97,6	107,4	127,6	142,4	150,6	153,1
Pe	-	22,2	22,6	22,9	23,2	23,5	23,8	23,5	26,5	26,9	27,4	27,7	27,9	28,3	28,8	28,6
COP	-	3,55	4,36	4,75	5,54	6,10	6,37	6,56	2,55	2,91	3,56	3,88	4,57	5,02	5,23	5,36
Qu	-	13538	16938	18629	22054	24575	25983	22050	11638	13500	16829	18511	21972	24497	25904	21981
ΔP	-	22	35	42	58	73	81	58	16	22	34	41	58	72	81	58

TA b.s.	-15	-5	5	7	15	25	35	42	-15	-5	5	7	15	25	35	42
TWu	45								50							
Glycol	-	0	0	**0**	0	0	0	0	-	-	0	0	0	0	0	0
Ph	-	77,4	96,3	**105,8**	126,0	140,7	148,9	150,7	-	-	95,5	105,2	124,8	139,6	147,7	149,6
Pe	-	32,8	33,4	**33,8**	34,1	34,7	35,3	35,7	-	-	36,9	37,2	37,8	38,5	39,1	39,5
COP	-	2,36	2,88	**3,13**	3,69	4,05	4,22	4,23	-	-	2,59	2,82	3,30	3,63	3,78	3,78
Qu	-	13407	16666	**18334**	21765	24293	25699	26017	-	-	16564	18229	21613	24143	25549	25865
ΔP	-	22	33	**47**	57	71	79	81	-	-	33	40	56	70	79	80

0602 °/L

TA b.s.	-15	-5	5	7	15	25	35 *	42 *	-15	-5	5	7	15	25	35 *	42 *
TWu	25								35							
Glycol	-	0	0	0	0	0	0	0	0	0	0	0	0	0	0	0
Ph	-	91,3	118,4	131,1	155,2	171,3	179,5	179,7	77,0	90,0	115,3	127,6	152,9	170,1	179,3	180,1
Pe	-	25,5	26,0	26,3	26,7	27,1	26,8	26,9	30,3	30,9	31,4	31,7	32,2	32,4	32,1	32,1
COP	-	3,59	4,56	4,99	5,80	6,32	6,69	6,67	2,54	2,92	3,67	4,02	4,76	5,24	5,59	5,61
Qu	-	15712	20344	22513	26639	29387	25700	25718	13297	15545	19885	22001	26335	29274	25758	25879
ΔP	-	20	33	41	57	69	53	53	14	19	32	39	56	69	53	54

TA b.s.	-15	-5	5	7	15	25	35	42 *	-15	-5	5	7	15	25	35	42 *
TWu	45								50							
Glycol	-	0	0	**0**	0	0	0	0	-	-	0	0	0	0	0	0
Ph	-	88,5	112,0	**123,7**	149,4	167,7	177,3	179,5	-	-	110,2	122,0	147,3	166,1	176,2	178,8
Pe	-	37,7	38,3	**38,7**	39,0	39,2	39,3	38,7	-	-	42,3	42,7	43,0	43,2	43,3	42,6
COP	-	2,35	2,92	**3,20**	3,83	4,27	4,51	4,64	-	-	2,60	2,86	3,42	3,85	4,07	4,20
Qu	-	15339	19385	**21442**	25838	28971	30613	25883	-	-	19119	21153	25518	28748	30482	25826
ΔP	-	19	30	**43**	54	68	75	54	-	-	29	36	52	66	75	54

0652 °/L

TA b.s.	-15	-5	5	7	15	25	35	42	-15	-5	5	7	15	25	35	42
TWu	25								35							
Glycol	-	0	0	0	0	0	0	0	0	0	0	0	0	0	0	0
Ph	-	101,2	129,8	143,5	169,3	186,6	194,7	194,9	86,5	100,0	126,7	140,0	167,0	185,4	194,6	195,6
Pe	-	28,4	29,0	29,3	29,8	30,2	30,4	30,5	33,9	34,5	35,1	35,4	35,9	36,2	36,3	36,4
COP	-	3,56	4,48	4,89	5,68	6,19	6,41	6,40	2,55	2,90	3,61	3,95	4,66	5,13	5,36	5,38
Qu	-	17401	22297	24639	29039	31971	33343	33381	14938	17253	21836	24122	28759	31893	33457	33624
ΔP	-	24	40	49	68	82	89	90	18	24	38	47	67	82	90	91

TA b.s.	-15	-5	5	7	15	25	35	42	-15	-5	5	7	15	25	35	42
TWu	45								50							
Glycol	-	0	0	**0**	0	0	0	0	-	-	0	0	0	0	0	0
Ph	-	98,7	123,5	**136,1**	163,7	183,2	193,5	195,2	-	-	121,9	134,6	161,6	181,7	192,5	194,7
Pe	-	42,3	42,8	**43,3**	43,6	43,8	43,9	43,9	-	-	47,4	47,7	48,1	48,2	48,3	48,3
COP	-	2,34	2,88	**3,15**	3,76	4,18	4,41	4,45	-	-	2,57	2,82	3,36	3,77	3,99	4,03
Qu	-	17101	21371	**23594**	28290	31629	33387	33683	-	-	21136	23334	27985	31426	33282	33643
ΔP	-	24	37	**52**	64	80	90	91	-	-	36	44	63	79	89	91

* Simulation made with ΔT>5 (source side) for respect of "maximum water flow rate" condition

Data 14511:2018

TA b.s. External air temperature with dry bulb (°C)
TWu Temperature of System side Water Produced (°C)
Glycol Suggested ethylene glycol percentage (%)
Ph Heating capacity [kW]
Pe Input power (kW)
Qu System side Water flow rate [l/h]
ΔP Pressure drop to the exchanger (kPa)
\- Conditions outside the operating range

Capacities and pressure drops in the heat exchangers, calculated with ΔT 5 °C

Note: For operating conditions different to those declared refer to the selection program Magellano, available on www.Airedale.com

OPERATION IN HEATING MODE - VERSIONS ° / L

version ° = DCPX accessory
version L = DCPX accessory from 0282 to 0352 and DCPX standard from 0502 to 0754

ATTENTION: DCPX, if provided, starts operating at 30 °C external air temperature.

0682 °/L

TA b.s.	-15	-5	5	7	15	25	35 *	42 *	-15	-5	5	7	15	25	35	42 *
TWu	25								35							
Glycol	-	0	0	0	0	0	0	0	0	0	0	0	0	0	0	0
Ph	-	117,9	152,2	168,3	198,4	219,4	230,9	232,5	100,1	116,3	148,2	164,0	195,3	217,2	228,7	231,4
Pe	-	33,7	34,4	34,8	35,8	36,6	36,5	36,9	40,6	40,9	41,5	41,9	42,6	43,3	43,9	43,2
COP	-	3,50	4,42	4,83	5,55	5,99	6,32	6,29	2,46	2,84	3,58	3,91	4,58	5,01	5,21	5,36
Qu	-	20272	26138	28899	34016	37573	33024	33256	17276	20064	25559	28252	33613	37334	39293	33226
ΔP	-	27	44	54	75	91	71	72	19	26	42	52	73	90	100	71

TA b.s.	-15	-5	5	7	15	25	35	42 *	-15	-5	5	7	15	25	35	42
TWu	45								50							
Glycol	-	0	0	**0**	0	0	0	0	-	-	0	0	0	0	0	0
Ph	-	114,2	143,9	**158,7**	190,9	213,7	226,1	229,3	-	-	141,6	156,6	188,3	211,6	224,3	227,1
Pe	-	50,4	50,8	**51,2**	51,7	52,2	52,5	51,6	-	-	56,2	56,6	57,1	57,4	57,6	57,7
COP	-	2,27	2,84	**3,10**	3,69	4,10	4,31	4,44	-	-	2,52	2,77	3,30	3,68	3,89	3,94
Qu	-	19786	24908	**27527**	32988	36886	38989	33039	-	-	24555	27144	32591	36583	38761	39233
ΔP	-	25	40	**56**	70	88	98	71	-	-	39	48	69	87	97	100

0702 °/L

TA b.s.	-15	-5	5	7	15	25	35	42 *	-15	-5	5	7	15	25	35	42 *
TWu	25								35							
Glycol	-	0	0	0	0	0	0	0	0	0	0	0	0	0	0	0
Ph	-	132,1	169,9	187,2	220,4	244,3	257,5	261,5	113,7	130,7	166,6	183,6	217,6	241,9	255,0	258,6
Pe	-	37,7	38,5	39,0	41,5	43,6	44,2	42,7	45,9	46,1	46,7	47,2	49,6	51,6	52,2	50,7
COP	-	3,51	4,42	4,80	5,31	5,61	5,82	6,13	2,48	2,84	3,57	3,89	4,39	4,69	4,88	5,10
Qu	-	22698	29165	32122	37760	41789	44023	37365	19618	22542	28711	31620	37416	41532	43761	37097
ΔP	-	33	55	66	91	112	124	89	25	33	53	64	90	111	123	88

TA b.s.	-15	-5	5	7	15	25	35	42	-15	-5	5	7	15	25	35	42
TWu	45								50							
Glycol	-	0	0	**0**	0	0	0	0	-	-	0	0	0	0	0	0
Ph	-	129,0	162,5	**178,4**	213,5	238,4	251,8	254,6	-	-	160,2	176,4	210,9	236,3	249,9	252,7
Pe	-	57,3	57,6	**58,2**	60,5	62,5	63,2	62,8	-	-	64,2	64,6	67,0	69,0	69,7	69,3
COP	-	2,25	2,82	**3,07**	3,53	3,82	3,99	4,06	-	-	2,50	2,73	3,15	3,42	3,59	3,65
Qu	-	22327	28110	**30948**	36847	41099	43373	43847	-	-	27754	30558	36471	40811	43125	43601
ΔP	-	32	51	**69**	87	108	121	123	-	-	49	60	85	107	119	122

0752 °/L

TA b.s.	-15	-5	5	7	15	25	35	42 *	-15	-5	5	7	15	25	35	42 *
TWu	25								35							
Glycol	-	0	0	0	0	0	0	0	0	0	0	0	0	0	0	0
Ph	-	147,7	186,3	204,5	241,0	269,3	285,9	291,0	129,0	146,8	184,4	202,6	239,1	267,1	283,3	288,2
Pe	-	42,0	42,9	43,6	45,5	47,3	48,8	47,9	51,6	51,7	52,4	53,1	54,9	56,4	57,4	56,2
COP	-	3,52	4,34	4,69	5,30	5,69	5,86	6,07	2,50	2,84	3,52	3,82	4,36	4,74	4,94	5,12
Qu	-	25371	31961	35058	41245	46014	48795	41538	22246	25310	31750	34856	41056	45794	48537	41296
ΔP	-	41	65	79	109	136	153	111	32	41	65	78	108	134	151	109

TA b.s.	-15	-5	5	7	15	25	35	42	-15	-5	5	7	15	25	35	42
TWu	45								50							
Glycol	-	0	0	**0**	0	0	0	0	-	-	0	0	0	0	0	0
Ph	-	145,9	181,6	**198,7**	236,1	263,8	279,7	283,9	-	-	179,9	197,8	234,2	261,8	277,6	281,6
Pe	-	64,8	65,3	**66,0**	67,3	68,4	69,0	69,1	-	-	72,9	73,4	74,6	75,5	75,9	75,9
COP	-	2,25	2,78	**3,01**	3,51	3,86	4,05	4,11	-	-	2,47	2,69	3,14	3,47	3,66	3,71
Qu	-	25256	31383	**34459**	40694	45402	48106	48806	-	-	31161	34219	40448	45140	47825	48509
ΔP	-	41	63	**84**	106	132	148	153	-	-	62	75	105	131	147	151

0604 °/L

TA b.s.	-15	-5	5	7	15	25	35 *	42 *	-15	-5	5	7	15	25	35 *	42 *
TWu	25								35							
Glycol	-	0	0	0	0	0	0	0	0	0	0	0	0	0	0	0
Ph	-	95,2	123,6	136,8	160,8	177,7	188,2	,191,2	79,3	93,6	120,3	133,2	158,2	176,2	187,7	191,4
Pe	-	27,5	27,6	27,8	28,2	28,9	28,9	29,6	33,7	33,8	34,0	34,2	34,3	34,6	34,3	34,6
COP	-	3,47	4,48	4,92	5,69	6,15	6,50	6,47	2,35	2,77	3,54	3,89	4,61	5,09	5,48	5,53
Qu	-	16368	21217	23473	27558	30423	26918	27331	13682	16154	20732	22938	27222	30274	26944	27459
ΔP	-	27	46	57	78	95	74	77	19	27	44	54	76	94	74	77

TA b.s.	-15	-5	5	7	15	25	35 *	42 *	-15	-5	5	7	15	25	35	42 *
TWu	45								50							
Glycol	-	0	0	**0**	0	0	0	0	-	-	0	0	0	0	0	0
Ph	-	91,9	116,9	**129,0**	154,8	173,8	186,4	190,7	-	-	115,1	127,5	152,8	172,3	184,9	190,1
Pe	-	42,2	42,3	**42,6**	42,5	42,4	41,6	41,7	-	-	47,2	47,5	47,3	47,0	46,9	46,1
COP	-	2,18	2,76	**3,03**	3,65	4,10	4,48	4,57	-	-	2,44	2,68	3,23	3,66	3,94	4,12
Qu	-	15913	20218	**22371**	26741	29980	26849	27467	-	-	19950	22082	26446	29779	31922	27425
ΔP	-	26	42	**55**	73	92	74	77	-	-	41	50	72	91	105	77

* Simulation made with ΔT>5 (source side) for respect of "maximum water flow rate" condition

Data 14511:2018

TA b.s. External air temperature with dry bulb (°C)
TWu Temperature of System side Water Produced (°C)
Glycol Suggested ethylene glycol percentage (%)
Ph Heating capacity [kW]
Pe Input power (kW)
Qu System side Water flow rate [l/h]
ΔP Pressure drop to the exchanger (kPa)
\- Conditions outside the operating range

Capacities and pressure drops in the heat exchangers, calculated with ΔT 5 °C

Note: For operating conditions different to those declared refer to the selection program Magellano, available on www.Airedale.com

OPERATION IN HEATING MODE - VERSIONS ° / L

version ° = DCPX accessory
version L = DCPX accessory from 0282 to 0352 and DCPX standard from 0502 to 0754

ATTENTION: DCPX, if provided, starts operating at 30 °C external air temperature.

0654 °/L

TA b.s.	-15	-5	5	7	15	25	35 *	42 *	-15	-5	5	7	15	25	35	42 *
TWu	25								35							
Glycol	-	0	0	0	0	0	0	0	0	0	0	0	0	0	0	0
Ph	-	105,6	135,8	150,1	177,9	197,5	208,3	209,8	88,5	104,3	133,2	147,2	175,2	195,3	205,9	208,4
Pe	-	31,0	30,9	31,2	31,6	32,4	32,4	32,9	37,7	37,9	38,1	38,4	38,3	38,5	38,8	38,3
COP	-	3,41	4,39	4,82	5,62	6,10	6,43	6,37	2,35	2,75	3,49	3,84	4,58	5,07	5,31	5,45
Qu	-	18148	23329	25766	30503	33824	29794	30013	15282	17997	22962	25361	30156	33577	35388	29926
ΔP	-	26	42	52	72	89	69	70	18	25	41	50	71	88	97	70

TA b.s.	-15	-5	5	7	15	25	35	42	-15	-5	5	7	15	25	35	42
TWu	45								50							
Glycol	-	0	0	**0**	0	0	0	0	-	-	0	0	0	0	0	0
Ph	-	102,5	130,1	**143,4**	171,9	192,5	203,7	205,9	-	-	128,3	141,9	170,0	190,9	202,3	204,7
Pe	-	46,9	47,3	**47,7**	47,4	47,1	47,0	46,9	-	-	52,7	53,0	52,8	52,4	52,0	51,7
COP	-	2,19	2,75	**3,01**	3,63	4,09	4,34	4,39	-	-	2,43	2,68	3,22	3,65	3,89	3,96
Qu	-	17758	22506	**24862**	29702	33227	35127	35499	-	-	22245	24586	29435	33012	34959	35360
ΔP	-	24	39	**52**	69	86	96	98	-	-	38	47	67	85	95	97

0704 °/L

TA b.s.	-15	-5	5	7	15	25	35	42 *	-15	-5	5	7	15	25	35	42
TWu	25								35							
Glycol	-	0	0	0	0	0	0	0	0	0	0	0	0	0	0	0
Ph	-	128,6	164,8	181,9	214,3	236,1	247,7	251,2	106,7	126,1	160,8	177,5	211,3	234,0	245,7	248,3
Pe	-	37,7	37,9	38,3	38,7	38,9	38,9	37,7	46,4	46,0	46,0	46,4	46,9	46,9	46,9	46,8
COP	-	3,41	4,35	4,75	5,53	6,07	6,36	6,66	2,30	2,74	3,49	3,82	4,51	4,99	5,24	5,30
Qu	-	22087	28268	31176	36676	40343	42293	35878	18404	21746	27689	30555	36301	40147	42121	42557
ΔP	-	38	62	76	105	127	140	101	26	37	60	73	103	126	139	141

TA b.s.	-15	-5	5	7	15	25	35	42	-15	-5	5	7	15	25	35	42
TWu	45								50							
Glycol	-	0	0	**0**	0	0	0	0	-	-	0	0	0	0	0	0
Ph	-	122,9	156,1	**171,8**	207,1	231,2	243,3	245,7	-	-	153,4	169,7	204,6	229,4	241,9	244,3
Pe	-	57,0	56,9	**57,3**	57,5	57,5	57,4	57,2	-	-	63,3	63,6	63,8	63,8	63,6	63,4
COP	-	2,16	2,75	**3,00**	3,60	4,02	4,24	4,29	-	-	2,43	2,67	3,20	3,60	3,80	3,85
Qu	-	21276	26978	**29796**	35717	39803	41861	42264	-	-	26572	29375	35341	39570	41694	42096
ΔP	-	35	57	**75**	100	124	137	140	-	-	55	67	98	122	136	138

0754 °/L

TA b.s.	-15	-5	5	7	15	25	35	42 *	-15	-5	5	7	15	25	35	42 *
TWu	25								35							
Glycol	-	0	0	0	0	0	0	0	0	0	0	0	0	0	0	0
Ph	-	140,1	176,8	194,9	231,2	256,8	270,9	274,6	115,8	138,0	175,0	193,2	228,7	254,7	269,2	273,2
Pe	-	40,5	41,0	41,4	42,2	42,7	43,0	42,0	49,1	49,3	49,9	50,3	51,0	51,4	51,6	50,4
COP	-	3,46	4,32	4,71	5,48	6,02	6,29	6,54	2,36	2,80	3,51	3,84	4,49	4,96	5,21	5,42
Qu	-	24085	30360	33448	39600	43930	46308	39240	19985	23814	30160	33265	39325	43741	46194	39183
ΔP	-	34	54	65	91	112	125	90	23	33	53	64	90	111	124	89

TA b.s.	-15	-5	5	7	15	25	35	42	-15	-5	5	7	15	25	35	42
TWu	45								50							
Glycol	-	0	0	**0**	0	0	0	0	-	-	0	0	0	0	0	0
Ph	-	135,8	171,4	**188,6**	224,8	251,2	266,1	269,6	-	-	168,9	186,5	222,3	249,0	264,0	267,7
Pe	-	60,8	61,3	**61,8**	62,3	62,6	62,8	62,7	-	-	68,0	68,5	69,0	69,2	69,3	69,2
COP	-	2,23	2,80	**3,05**	3,61	4,01	4,24	4,30	-	-	2,48	2,72	3,22	3,60	3,81	3,87
Qu	-	23505	29648	**32710**	38802	43305	45833	46432	-	-	29274	32302	38446	42993	45559	46181
ΔP	-	32	51	**65**	88	109	122	125	-	-	50	61	86	108	121	124

* Simulation made with ΔT>5 (source side) for respect of "maximum water flow rate" condition

Data 14511:2018

TA b.s. External air temperature with dry bulb (°C)
TWu Temperature of System side Water Produced (°C)
Glycol Suggested ethylene glycol percentage (%)
Ph Heating capacity [kW]
Pe Input power (kW)
Qu System side Water flow rate [l/h]
ΔP Pressure drop to the exchanger (kPa)
\- Conditions outside the operating range

Capacities and pressure drops in the heat exchangers, calculated with ΔT 5 °C

Note: For operating conditions different to those declared refer to the selection program Magellano, available on www.Airedale.com

YIELDS AND ABSORPTION DIFFERENT THAN NOMINAL

OPERATION IN HEATING MODE - VERSIONS A / E

version ° = DCPX accessory
version L = DCPX accessory from 0282 to 0352 and DCPX standard from 0502 to 0754

ATTENTION: DCPX, if provided, starts operating at 30 °C external air temperature.

0282 E

TA b.s.	-15	-5	5	7	15	25	35	42	-15	-5	5	7	15	25	35	42
TWu	25								35							
Glycol	-	0	0	0	0	0	0	0	0	0	0	0	0	0	0	0
Ph	-	43,9	56,1	61,7	72,3	80,0	83,9	84,5	36,3	42,9	55,0	60,6	71,6	79,5	83,8	84,5
Pe	-	10,9	11,0	11,1	11,3	11,5	11,7	11,8	13,7	13,7	13,8	13,9	14,0	14,1	14,2	14,3
COP	-	4,04	5,13	5,58	6,41	6,97	7,20	7,17	2,65	3,12	3,99	4,37	5,11	5,63	5,90	5,92
Qu	-	7553	9653	10602	12424	13733	14405	14496	6270	7406	9487	10457	12339	13703	14427	14554
ΔP	-	11	19	22	31	37	41	42	8	11	18	22	30	37	41	42

TA b.s.	-15	-5	5	7	15	25	35	42	-15	-5	5	7	15	25	35	42
TWu	45								55							
Glycol	-	0	0	**0**	0	0	0	0	-	-	0	0	0	0	0	0
Ph	-	42,0	53,4	**59,0**	70,3	78,6	83,1	84,0	-	-	51,7	57,2	68,6	77,2	82,0	83,1
Pe	-	17,5	17,4	**17,5**	17,6	17,6	17,6	17,6	-	-	22,0	22,1	22,0	21,9	21,8	21,7
COP	-	2,41	3,06	**3,37**	4,00	4,46	4,72	4,78	-	-	2,35	2,59	3,12	3,52	3,76	3,82
Qu	-	7287	9256	**10226**	12171	13589	14367	14529	-	-	8986	9943	11918	13392	14223	14421
ΔP	-	11	17	**26**	29	37	41	42	-	-	16	20	28	36	40	41

0302 E

TA b.s.	-15	-5	5	7	15	25	35 *	42 *	-15	-5	5	7	15	25	35	42 *
TWu	25								35							
Glycol	-	0	0	0	0	0	0	0	0	0	0	0	0	0	0	0
Ph	-	50,3	65,3	72,3	85,7	94,3	98,9	99,8	41,7	49,4	63,5	70,3	84,3	93,5	98,0	99,2
Pe	-	12,7	12,8	12,9	13,2	13,5	13,5	13,8	15,8	15,9	16,0	16,1	16,2	16,3	16,4	16,3
COP	-	3,95	5,10	5,60	6,50	6,99	7,31	7,25	2,64	3,10	3,97	4,36	5,21	5,73	5,96	6,10
Qu	-	8652	11222	12413	14701	16172	14156	14278	7200	8528	10961	12127	14525	16102	16864	14256
ΔP	-	15	25	31	43	52	40	41	10	14	24	29	42	52	57	40

TA b.s.	-15	-5	5	7	15	25	35	42 *	-15	-5	5	7	15	25	35	42
TWu	45								55							
Glycol	-	0	0	**0**	0	0	0	0	-	-	0	0	0	0	0	0
Ph	-	48,4	61,7	**68,2**	82,6	92,4	97,1	98,4	-	-	59,7	66,1	80,5	91,0	96,0	96,9
Pe	-	20,1	20,2	**20,3**	20,3	20,2	20,2	19,8	-	-	25,3	25,4	25,4	25,2	24,9	24,8
COP	-	2,41	3,06	**3,36**	4,07	4,57	4,82	4,96	-	-	2,36	2,60	3,17	3,62	3,85	3,91
Qu	-	8384	10677	**11816**	14277	15965	16778	14184	-	-	10372	11487	13975	15779	16648	16796
ΔP	-	14	23	**35**	41	51	56	40	-	-	21	26	39	50	55	56

0332 E

TA b.s.	-15	-5	5	7	15	25	35 *	42 *	-15	-5	5	7	15	25	35	42 *
TWu	25								35							
Glycol	-	0	0	0	0	0	0	0	0	0	0	0	0	0	0	0
Ph	-	56,6	73,4	81,2	96,3	106,0	111,2	112,2	46,9	55,5	71,4	79,1	94,8	105,1	110,2	111,6
Pe	-	14,4	14,4	14,6	14,9	15,2	15,3	15,5	17,9	18,0	18,1	18,2	18,3	18,4	18,5	18,4
COP	-	3,93	5,08	5,58	6,48	6,97	7,28	7,23	2,62	3,09	3,95	4,34	5,19	5,71	5,94	6,08
Qu	-	9730	12620	13960	16533	18188	15920	16058	8097	9591	12327	13638	16335	18109	18966	16032
ΔP	-	14	24	29	40	49	37	38	10	14	22	27	39	48	53	38

TA b.s.	-15	-5	5	7	15	25	35	42 *	-15	-5	5	7	15	25	35	42
TWu	45								55							
Glycol	-	0	0	**0**	0	0	0		-	-	0	0	0	0	0	0
Ph	-	54,4	69,3	**76,6**	92,8	103,9	109,2	110,6	-	-	67,1	74,3	90,5	102,3	107,9	108,9
Pe	-	22,7	22,8	**22,9**	22,9	22,8	22,7	22,4	-	-	28,6	28,7	28,7	28,4	28,1	28,0
COP	-	2,40	3,04	**3,35**	4,06	4,55	4,80	4,94	-	-	2,35	2,59	3,16	3,60	3,84	3,90
Qu	-	9429	12008	**13288**	16057	17955	18869	15951	-	-	11665	12918	15717	17746	18723	18890
ΔP	-	13	21	**31**	38	48	53	38	-	-	20	25	36	47	52	53

0352 E

TA b.s.	-15	-5	5	7	15	25	35 *	42 *	-15	-5	5	7	15	25	35 *	42 *
TWu	25								35							
Glycol	-	0	0	0	0	0	0	0	0	0	0	0	0	0	0	0
Ph	-	64,6	84,6	93,7	111,3	122,6	128,7	130,0	52,9	63,1	81,8	90,6	109,0	121,1	127,5	128,7
Pe	-	16,9	17,0	17,2	17,3	17,2	16,8	16,7	21,1	21,0	21,0	21,1	21,2	21,1	20,7	20,6
COP	-	3,82	4,98	5,46	6,44	7,12	7,67	7,76	2,50	3,01	3,90	4,29	5,13	5,73	6,17	6,25
Qu	-	11103	14525	16082	19081	21008	18410	18595	9141	10888	14100	15619	18763	20829	18303	18473
ΔP	-	19	33	41	57	69	53	54	13	19	31	38	55	68	52	53

TA b.s.	-15	-5	5	7	15	25	35 *	42 *	-15	-5	5	7	15	25	35	42
TWu	45								55							
Glycol	-	0	0	**0**	0	0	0	0	-	-	0	0	0	0	0	0
Ph	-	61,3	78,7	**87,1**	106,1	119,1	125,8	126,9	-	-	75,4	83,7	102,7	116,6	123,3	124,5
Pe	-	26,3	26,3	**26,4**	26,5	26,3	25,8	25,6	-	-	32,9	33,0	32,9	32,7	32,5	32,4
COP	-	2,33	3,00	**3,30**	4,01	4,52	4,88	4,95	-	-	2,29	2,54	3,12	3,56	3,79	3,84
Qu	-	10621	13623	**15099**	18337	20559	18131	18295	-	-	13091	14531	17817	20212	21367	21567
ΔP	-	18	29	**41**	53	66	51	52	-	-	27	33	50	64	72	73

Sizes 0282-0302-0332-0352 are only available in the silenced versions (E)

* Simulation made with ΔT>5 (source side) for respect of "maximum water flow rate" condition

Data 14511:2018

TA b.s. External air temperature with dry bulb (°C)
TWu Temperature of System side Water Produced (°C)
Glycol Suggested ethylene glycol percentage (%)
Ph Heating capacity [kW]
Pe Input power (kW)
Qu System side Water flow rate [l/h]
ΔP Pressure drop to the exchanger (kPa)
- Conditions outside the operating range

Capacities and pressure drops in the heat exchangers, calculated with ΔT 5 °C
Note: For operating conditions different to those declared refer to the selection program Magellano, available on www.Airedale.com

OPERATION IN HEATING MODE - VERSIONS A / E

version ° = DCPX accessory
version L = DCPX accessory from 0282 to 0352 and DCPX standard from 0502 to 0754

ATTENTION: DCPX, if provided, starts operating at 30 °C external air temperature.

0502 A/E

TA b.s.	-15	-5	5	7	15	25	35 *	42 *	-15	-5	5	7	15	25	35 *	42 *
TWu	25								35							
Glycol	-	0	0	0	0	0	0	0	0	0	0	0	0	0	0	0
Ph	-	73,8	97,2	107,8	128,1	141,7	148,8	149,0	60,8	72,3	94,1	104,3	125,5	140,1	148,1	149,0
Pe	-	20,4	20,7	20,9	21,2	21,4	21,1	21,1	24,6	24,7	25,0	25,2	25,4	25,5	25,2	25,2
COP	-	3,61	4,70	5,16	6,05	6,63	7,05	7,05	2,47	2,93	3,76	4,14	4,94	5,49	5,87	5,91
Qu	-	12706	16712	18530	22001	24329	21310	21343	10507	12495	16237	18006	21646	24145	21293	21418
ΔP	-	13	22	28	39	48	37	37	9	13	21	26	38	47	36	37

TA b.s.	-15	-5	5	7	15	25	35 *	42 *	-15	-5	5	7	15	25	35	42 *
TWu	45								55							
Glycol	-	0	0	**0**	0	0	0	0	-	-	0	0	0	0	0	0
Ph	-	70,4	90,5	**100,3**	122,0	137,5	146,4	147,9	-	-	86,6	96,3	117,4	133,9	143,1	145,8
Pe	-	30,3	30,5	**30,7**	30,9	31,0	30,6	30,5	-	-	37,3	37,6	37,7	37,7	37,7	37,1
COP	-	2,33	2,96	**3,27**	3,94	4,44	4,79	4,85	-	-	2,32	2,56	3,11	3,55	3,80	3,93
Qu	-	12213	15689	**17405**	21110	23783	21127	21345	-	-	15067	16736	20393	23239	24829	21122
ΔP	-	12	20	**28**	36	46	36	37	-	-	18	23	33	43	50	36

0552 A/E

TA b.s.	-15	-5	5	7	15	25	35 *	42 *	-15	-5	5	7	15	25	35 *	42 *
TWu	25								35							
Glycol	-	0	0	0	0	0	0	0	0	0	0	0	0	0	0	0
Ph	-	81,2	106,5	118,1	140,4	155,4	163,1	163,3	67,4	79,9	103,5	114,8	138,0	154,0	162,6	163,5
Pe	-	22,1	22,6	22,8	23,3	23,7	23,6	23,7	26,2	26,7	27,3	27,6	27,9	28,3	28,0	28,1
COP	-	3,68	4,72	5,17	6,02	6,55	6,92	6,89	2,57	2,99	3,80	4,17	4,94	5,45	5,80	5,82
Qu	-	13976	18304	20288	24106	26670	23360	23389	11645	13802	17863	19797	23780	26517	23370	23492
ΔP	-	16	27	33	47	57	44	44	11	15	26	32	46	57	44	44

TA b.s.	-15	-5	5	7	15	25	35 *	42 *	-15	-5	5	7	15	25	35	42 *
TWu	45								55							
Glycol	-	0	0	**0**	0	0	0	0	-	-	0	0	0	0	0	0
Ph	-	78,2	100,2	**110,9**	134,5	151,5	161,0	162,5	-	-	96,4	107,0	130,0	147,9	157,8	160,6
Pe	-	32,5	33,2	**33,5**	33,9	34,1	33,8	33,8	-	-	40,3	40,7	41,1	41,3	41,4	40,8
COP	-	2,40	3,02	**3,31**	3,97	4,44	4,77	4,81	-	-	2,39	2,63	3,16	3,58	3,81	3,94
Qu	-	13558	17348	**19229**	23272	26184	23231	23446	-	-	16760	18594	22581	25668	27368	23249
ΔP	-	15	24	**34**	44	55	43	44	-	-	23	28	41	53	60	43

0602 A/E

TA b.s.	-15	-5	5	7	15	25	35 *	42 *	-15	-5	5	7	15	25	35 *	42 *
TWu	25								35							
Glycol	-	0	0	0	0	0	0	0	0	0	0	0	0	0	0	0
Ph	-	91,4	119,0	131,8	156,0	172,5	181,2	181,8	76,5	90,1	115,8	128,3	153,6	171,0	180,7	181,8
Pe	-	24,8	25,3	25,6	26,0	26,3	26,1	26,2	29,6	30,1	30,6	30,9	31,2	31,4	31,1	31,1
COP	-	3,68	4,71	5,15	6,00	6,56	6,95	6,95	2,58	2,99	3,79	4,16	4,92	5,44	5,81	5,84
Qu	-	15737	20456	22646	26786	29605	25957	26038	13226	15558	19992	22131	26477	29464	25969	26135
ΔP	-	16	27	33	46	56	43	43	11	15	25	31	44	55	43	43

TA b.s.	-15	-5	5	7	15	25	35 *	42 *	-15	-5	5	7	15	25	35	42 *
TWu	45								55							
Glycol	-	0	0	**0**	0	0	0	0	-	-	0	0	0	0	0	0
Ph	-	88,4	112,4	**124,3**	150,1	168,4	178,9	180,7	-	-	108,6	120,4	145,4	164,7	175,3	178,4
Pe	-	36,8	37,3	**37,6**	37,9	38,0	37,6	37,5	-	-	45,4	45,7	46,0	46,0	46,0	45,3
COP	-	2,41	3,02	**3,31**	3,96	4,43	4,76	4,81	-	-	2,39	2,64	3,16	3,58	3,81	3,94
Qu	-	15324	19471	**21553**	25968	29125	25817	26069	-	-	18891	20924	25255	28585	30422	25840
ΔP	-	15	24	**33**	43	54	42	43	-	-	23	28	40	52	59	42

0652 A/E

TA b.s.	-15	-5	5	7	15	25	35	42 *	-15	-5	5	7	15	25	35	42 *
TWu	25								35							
Glycol	-	0	0	0	0	0	0	0	0	0	0	0	0	0	0	0
Ph	-	102,4	131,6	145,5	171,8	189,9	199,1	201,1	86,9	101,1	128,5	142,0	169,5	188,4	198,4	200,8
Pe	-	27,7	28,2	28,5	28,9	29,2	29,4	28,9	33,1	33,6	34,1	34,4	34,8	35,0	35,1	34,6
COP	-	3,70	4,68	5,11	5,94	6,50	6,77	6,95	2,63	3,01	3,77	4,13	4,87	5,38	5,64	5,81
Qu	-	17616	22626	25005	29486	32578	34144	28788	15018	17453	22170	24495	29206	32446	34141	28851
ΔP	-	19	32	39	55	67	73	52	14	19	31	38	54	66	73	52

TA b.s.	-15	-5	5	7	15	25	35	42 *	-15	-5	5	7	15	25	35	42
TWu	45								55							
Glycol	-	0	0	**0**	0	0	0	0	-	-	0	0	0	0	0	0
Ph	-	99,6	125,2	**138,2**	166,1	185,8	196,5	199,4	-	-	121,8	134,6	161,4	182,0	193,4	196,1
Pe	-	41,1	41,6	**42,0**	42,2	42,4	42,4	41,7	-	-	50,7	51,1	51,3	51,3	51,3	51,2
COP	-	2,42	3,01	**3,29**	3,93	4,39	4,63	4,78	-	-	2,40	2,64	3,15	3,55	3,77	3,83
Qu	-	17265	21686	**23952**	28719	32111	33941	28753	-	-	21173	23390	28021	31572	33541	33992
ΔP	-	19	30	**41**	52	65	72	52	-	-	28	34	49	63	71	73

* Simulation made with ΔT>5 (source side) for respect of "maximum water flow rate" condition

Data 14511:2018

TA b.s. External air temperature with dry bulb (°C)
TWu Temperature of System side Water Produced (°C)
Glycol Suggested ethylene glycol percentage (%)
Ph Heating capacity [kW]
Pe Input power (kW)
Qu System side Water flow rate [l/h]
ΔP Pressure drop to the exchanger (kPa)
\- Conditions outside the operating range

Capacities and pressure drops in the heat exchangers, calculated with ΔT 5 °C
Note: For operating conditions different to those declared refer to the selection program Magellano, available on www.Airedale.com

OPERATION IN HEATING MODE - VERSIONS A / E

version ° = DCPX accessory
version L = DCPX accessory from 0282 to 0352 and DCPX standard from 0502 to 0754

ATTENTION: DCPX, if provided, starts operating at 30 °C external air temperature.

0682 A/E

TA b.s.	-15	-5	5	7	15	25	35 *	42 *	-15	-5	5	7	15	25	35 *	42 *
TWu	25								35							
Glycol	-	0	0	0	0	0	0	0	0	0	0	0	0	0	0	0
Ph	-	121,3	157,1	173,9	205,6	227,7	239,9	241,5	102,7	119,7	153,1	169,4	202,4	225,4	238,3	240,4
Pe	-	33,2	33,8	34,2	35,0	35,9	35,8	36,2	39,9	40,2	40,7	41,1	41,8	42,4	42,0	42,3
COP	-	3,65	4,65	5,08	5,87	6,35	6,70	6,67	2,57	2,97	3,76	4,12	4,85	5,32	5,67	5,69
Qu	-	20859	26997	29871	35291	39048	34340	34568	17749	20664	26409	29210	34866	38791	34243	34541
ΔP	-	22	36	44	62	76	59	59	16	21	35	42	60	75	58	59

TA b.s.	-15	-5	5	7	15	25	35	42 *	-15	-5	5	7	15	25	35	42
TWu	45								55							
Glycol	-	0	0	**0**	0	0	0	0	-	-	0	0	0	0	0	0
Ph	-	117,7	148,7	**164,1**	197,8	221,7	234,6	238,1	-	-	143,9	159,2	191,8	216,7	230,5	233,6
Pe	-	49,5	49,8	**50,2**	50,6	51,0	51,2	50,4	-	-	61,1	61,4	61,6	61,7	61,7	61,7
COP	-	2,38	2,99	**3,27**	3,91	4,35	4,58	4,72	-	-	2,36	2,59	3,11	3,51	3,73	3,79
Qu	-	20397	25746	**28469**	34202	38303	40516	34332	-	-	25006	27660	33296	37581	39951	40491
ΔP	-	21	33	**45**	58	73	81	58	-	-	31	38	55	70	79	81

0702 A/E

TA b.s.	-15	-5	5	7	15	25	35 *	42 *	-15	-5	5	7	15	25	35 *	42 *
TWu	25								35							
Glycol	-	0	0	0	0	0	0	0	0	0	0	0	0	0	0	0
Ph	-	133,0	170,4	188,3	223,0	248,0	262,2	264,5	113,9	131,9	167,1	184,5	220,0	245,5	260,1	262,8
Pe	-	36,6	37,3	37,8	39,0	40,4	40,8	41,7	44,6	44,8	45,3	45,7	46,8	47,9	48,0	48,7
COP	-	3,63	4,56	4,98	5,71	6,14	6,42	6,34	2,55	2,95	3,69	4,04	4,70	5,12	5,42	5,39
Qu	-	22877	29278	32331	38248	42488	37505	37840	19670	22759	28814	31806	37869	42208	37346	37731
ΔP	-	26	43	53	74	91	71	72	19	26	42	51	72	90	70	72

TA b.s.	-15	-5	5	7	15	25	35	42 *	-15	-5	5	7	15	25	35	42
TWu	45								55							
Glycol	-	0	0	**0**	0	0	0	0	-	-	0	0	0	0	0	0
Ph	-	130,1	163,2	**179,7**	215,6	241,5	255,8	259,7	-	-	158,7	175,3	209,8	236,3	251,0	254,4
Pe	-	55,6	55,9	**56,3**	57,1	57,9	58,8	58,3	-	-	69,1	69,5	69,8	70,4	71,0	71,4
COP	-	2,34	2,92	**3,19**	3,78	4,17	4,35	4,46	-	-	2,30	2,52	3,01	3,36	3,54	3,57
Qu	-	22541	28248	**31171**	37253	41691	44131	37425	-	-	27580	30444	36397	40935	43467	44046
ΔP	-	26	40	**54**	70	88	98	71	-	-	38	47	67	84	95	98

0752 A/E

TA b.s.	-15	-5	5	7	15	25	35	42 *	-15	-5	5	7	15	25	35	42 *
TWu	25								35							
Glycol	-	0	0	0	0	0	0	0	0	0	0	0	0	0	0	0
Ph	-	148,1	186,3	205,2	243,8	272,9	289,5	294,5	128,9	147,5	185,2	204,1	241,7	270,3	286,5	291,2
Pe	-	40,3	41,1	41,6	42,1	44,6	47,7	47,4	49,5	49,6	50,2	50,7	50,9	53,5	57,0	57,2
COP	-	3,68	4,53	4,93	5,79	6,11	6,07	6,21	2,60	2,97	3,69	4,03	4,75	5,05	5,03	5,10
Qu	-	25470	32004	35245	41812	46734	49540	42115	22259	25450	31924	35178	41601	46471	49217	41805
ΔP	-	29	45	55	78	97	109	79	22	29	45	55	77	96	107	77

TA b.s.	-15	-5	5	7	15	25	35	42	-15	-5	5	7	15	25	35	42
TWu	45								55							
Glycol	-	0	0	**0**	0	0	0	0	-	-	0	0	0	0	0	0
Ph	-	146,9	182,6	**200,6**	238,5	266,7	282,5	286,0	-	-	178,5	196,5	234,2	262,0	277,3	280,6
Pe	-	62,1	62,4	**62,9**	62,6	65,3	69,1	70,9	-	-	77,7	78,1	77,8	80,4	84,4	86,6
COP	-	2,37	2,93	**3,19**	3,81	4,09	4,09	4,04	-	-	2,30	2,52	3,01	3,26	3,28	3,24
Qu	-	25449	31594	**34799**	41203	46019	48705	49317	-	-	31006	34122	40616	45379	48003	48567
ΔP	-	29	44	**57**	75	94	105	108	-	-	43	52	73	91	102	105

0604 A/E

TA b.s.	-15	-5	5	7	15	25	35 *	42 *	-15	-5	5	7	15	25	35 *	42 *
TWu	25								35							
Glycol	-	0	0	0	0	0	0	0	0	0	0	0	0	0	0	0
Ph	-	95,4	124,2	137,5	162,8	180,3	189,8	190,8	78,8	93,7	120,9	133,9	160,1	178,4	188,7	190,2
Pe	-	26,2	26,2	26,5	27,0	27,6	27,7	28,2	32,1	32,2	32,3	32,6	32,7	32,9	32,6	32,8
COP	-	3,65	4,73	5,20	6,04	6,53	6,85	6,77	2,46	2,91	3,74	4,11	4,90	5,42	5,78	5,79
Qu	-	16408	21345	23620	27933	30910	27160	27304	13605	16176	20852	23080	27570	30699	27099	27318
ΔP	-	21	35	43	61	74	57	58	14	20	34	41	59	73	57	58

TA b.s.	-15	-5	5	7	15	25	35	42 *	-15	-5	5	7	15	25	35	42 *
TWu	45								55							
Glycol	-	0	0	**0**	0	0	0	0	-	-	0	0	0	0	0	0
Ph	-	91,7	117,3	**129,7**	156,5	175,6	186,0	188,7	-	-	113,5	125,8	152,0	172,0	183,1	186,4
Pe	-	40,1	40,3	**40,5**	40,4	40,3	40,2	39,5	-	-	50,0	50,2	50,1	49,6	49,2	48,2
COP	-	2,29	2,91	**3,20**	3,87	4,36	4,62	4,77	-	-	2,27	2,50	3,03	3,46	3,72	3,86
Qu	-	15897	20312	**22488**	27051	30335	32109	27209	-	-	19723	21855	26375	29817	31736	26974
ΔP	-	20	32	**42**	57	71	80	58	-	-	30	37	54	69	78	57

* Simulation made with ΔT>5 (source side) for respect of "maximum water flow rate" condition

Data 14511:2018

TA b.s. External air temperature with dry bulb (°C)
TWu Temperature of System side Water Produced (°C)
Glycol Suggested ethylene glycol percentage (%)
Ph Heating capacity [kW]
Pe Input power (kW)
Qu System side Water flow rate [l/h]
ΔP Pressure drop to the exchanger (kPa)
- Conditions outside the operating range

Capacities and pressure drops in the heat exchangers, calculated with ΔT 5 °C

Note: For operating conditions different to those declared refer to the selection program Magellano, available on www.Airedale.com

OPERATION IN HEATING MODE - VERSIONS A / E

version ° = DCPX accessory
version L = DCPX accessory from 0282 to 0352 and DCPX standard from 0502 to 0754

ATTENTION: DCPX, if provided, starts operating at 30 °C external air temperature.

0654 A/E

TA b.s.	-15	-5	5	7	15	25	35 *	42 *	-15	-5	5	7	15	25	35 *	42 *
TWu	25								35							
Glycol	-	0	0	0	0	0	0	0	0	0	0	0	0	0	0	0
Ph	-	110,1	143,8	159,3	188,4	208,8	219,7	220,7	91,4	108,2	139,8	154,9	184,7	206,1	217,7	219,3
Pe	-	30,9	30,9	31,1	31,9	32,8	33,0	33,7	37,4	37,5	37,6	37,9	38,0	38,4	38,0	38,3
COP	-	3,57	4,66	5,12	5,91	6,36	6,66	6,56	2,45	2,89	3,71	4,08	4,87	5,37	5,73	5,73
Qu	-	18927	24698	27345	32281	35752	31408	31554	15786	18666	24094	26677	31773	35412	31251	31479
ΔP	-	28	47	58	81	99	77	77	19	27	45	55	78	97	76	77

TA b.s.	-15	-5	5	7	15	25	35	42 *	-15	-5	5	7	15	25	35	42
TWu	45								55							
Glycol	-	0	0	**0**	0	0	0	0	-	-	0	0	0	0	0	0
Ph	-	105,8	135,2	**149,4**	180,3	202,6	214,5	217,3	-	-	130,2	144,4	175,1	198,3	211,1	213,8
Pe	-	46,1	46,4	**46,7**	46,5	46,4	46,3	45,3	-	-	57,2	57,5	57,4	56,8	56,2	55,8
COP	-	2,29	2,91	**3,20**	3,88	4,37	4,63	4,79	-	-	2,28	2,51	3,05	3,49	3,76	3,83
Qu	-	18316	23399	**25913**	31130	34939	36967	31296	-	-	22611	25067	30349	34332	36519	36993
ΔP	-	26	42	**56**	75	95	106	76	-	-	40	49	71	91	104	106

0704 A/E

TA b.s.	-15	-5	5	7	15	25	35	42 *	-15	-5	5	7	15	25	35	42 *
TWu	25								35							
Glycol	-	0	0	0	0	0	0	0	0	0	0	0	0	0	0	0
Ph	-	128,2	165,0	182,2	215,2	237,3	249,1	253,0	106,0	125,8	161,0	177,9	212,2	235,2	247,1	250,4
Pe	-	35,8	36,0	36,3	36,6	36,7	36,7	35,7	44,1	43,7	43,7	44,0	44,3	44,3	44,2	43,1
COP	-	3,58	4,59	5,01	5,87	6,47	6,80	7,09	2,40	2,88	3,68	4,04	4,79	5,31	5,59	5,81
Qu	-	22044	28336	31275	36891	40650	42647	36180	18307	21715	27758	30653	36514	40442	42452	35946
ΔP	-	28	45	55	77	94	103	74	19	27	44	53	75	93	102	73

TA b.s.	-15	-5	5	7	15	25	35	42	-15	-5	5	7	15	25	35	42
TWu	45								55							
Glycol	-	0	0	**0**	0	0	0	0	-	-	0	0	0	0	0	0
Ph	-	122,7	156,3	**172,3**	207,9	232,3	244,5	246,8	-	-	150,8	167,0	202,4	228,4	241,4	243,7
Pe	-	54,1	53,9	**54,3**	54,4	54,3	54,1	54,0	-	-	66,7	67,0	66,9	66,7	66,5	66,2
COP	-	2,27	2,90	**3,17**	3,82	4,28	4,52	4,57	-	-	2,26	2,49	3,03	3,42	3,63	3,68
Qu	-	21250	27043	**29888**	35922	40084	42169	42561	-	-	26189	28995	35096	39557	41781	42178
ΔP	-	26	41	**54**	73	91	101	103	-	-	39	48	70	89	99	101

0754 A/E

TA b.s.	-15	-5	5	7	15	25	35 *	42 *	-15	-5	5	7	15	25	35	42 *
TWu	25								35							
Glycol	-	0	0	0	0	0	0	0	0	0	0	0	0	0	0	0
Ph	-	141,0	178,6	197,1	234,6	260,9	276,1	278,9	118,0	139,4	176,0	194,2	231,9	258,7	273,4	277,3
Pe	-	39,1	39,5	40,0	40,6	41,1	40,4	40,5	47,4	47,6	48,1	48,5	49,1	49,5	49,7	48,6
COP	-	3,61	4,52	4,93	5,77	6,35	6,84	6,89	2,49	2,93	3,66	4,00	4,72	5,23	5,50	5,71
Qu	-	24242	30686	33839	40214	44684	39481	39884	20370	24052	30352	33474	39914	44471	46967	39808
ΔP	-	29	46	56	79	98	76	78	20	28	45	55	78	97	108	78

TA b.s.	-15	-5	5	7	15	25	35	42 *	-15	-5	5	7	15	25	35	42
TWu	45								55							
Glycol	-	0	0	**0**	0	0	0	0	-	-	0	0	0	0	0	0
Ph	-	136,9	172,6	**190,0**	227,8	255,0	270,1	274,3	-	-	168,4	186,1	222,2	249,8	265,3	268,9
Pe	-	58,6	59,1	**59,5**	60,0	60,3	60,4	59,1	-	-	72,6	73,0	73,4	73,6	73,5	73,4
COP	-	2,34	2,92	**3,19**	3,80	4,23	4,47	4,64	-	-	2,32	2,55	3,03	3,40	3,61	3,66
Qu	-	23717	29871	**32956**	39353	43998	46570	39514	-	-	29243	32302	38528	43262	45911	46531
ΔP	-	28	44	**55**	76	95	106	77	-	-	42	51	73	92	103	106

* Simulation made with ΔT>5 (source side) for respect of "maximum water flow rate" condition

Data 14511:2018

TA b.s. External air temperature with dry bulb (°C)
TWu Temperature of System side Water Produced (°C)
Glycol Suggested ethylene glycol percentage (%)
Ph Heating capacity [kW]
Pe Input power (kW)
Qu System side Water flow rate [l/h]
ΔP Pressure drop to the exchanger (kPa)
\- Conditions outside the operating range

Capacities and pressure drops in the heat exchangers, calculated with ΔT 5 °C

Note: For operating conditions different to those declared refer to the selection program Magellano, available on www.Airedale.com

PRESSURE DROPS - VERSIONS H - HL

Evaporator outlet water temperature	7°C
Evaporator inlet water temperature	12°C
External air temperature	35 °C
Average water temperature	10° C

For temperatures different than 10° C refer to the chapter "corrective factors"

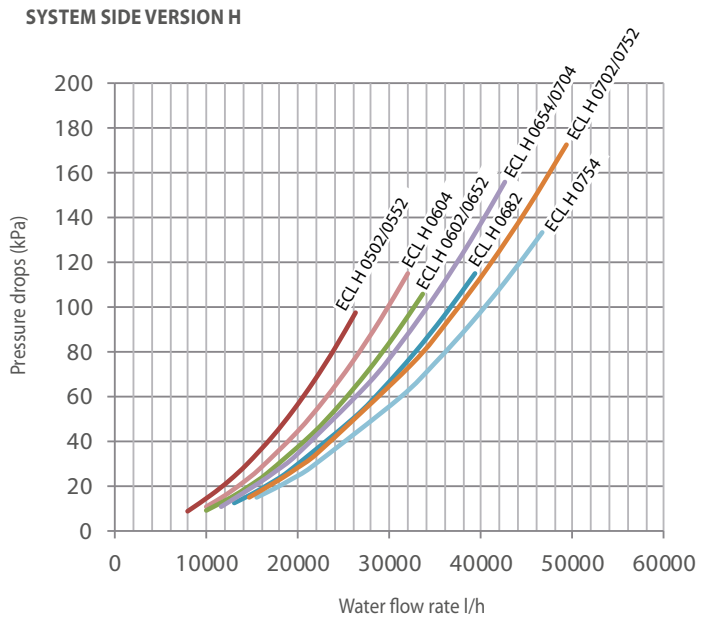

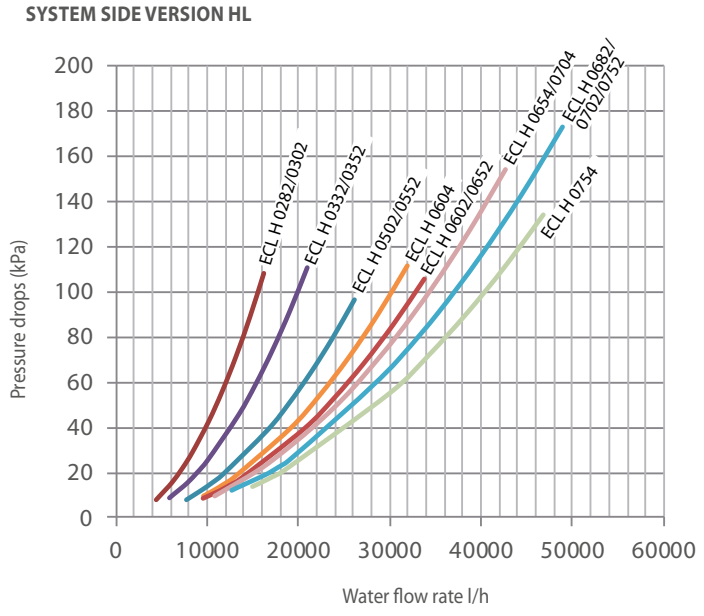

ECL H - HEAT EXCHANGER SYSTEM SIDE

Sizes		Vers.	0282	0302	0332	0352	0502	0552	0602	0652	0682	0702	0752	0604	0654	0704	0754
Q.min	[l/h]	°	-	-	-	-	7853	8588	9986	10742	12999	14623	16118	9938	11494	13767	15558
Q.max	[l/h]		-	-	-	-	23962	26192	30633	33706	39324	44212	49228	31959	35518	42567	46729
Q.min	[l/h]	L	4487	5099	5792	6727	7617	8315	9600	10270	12656	14162	15534	9510	10888	13339	14979
Q.max	[l/h]		14247	16252	18652	21015	23962	26192	30633	33706	39324	44212	49228	31959	35518	42567	46729

Key:
Q.min Minimum water flow to the heat exchanger
Q.max Maximum water flow to the heat exchanger

PRESSURE DROPS - VERSIONS HA - HE

Evaporator outlet water temperature	7°C
Evaporator inlet water temperature	12°C
External air temperature	35 °C
Average water temperature	10° C

For temperatures different than 10° C refer to the chapter "corrective factors"

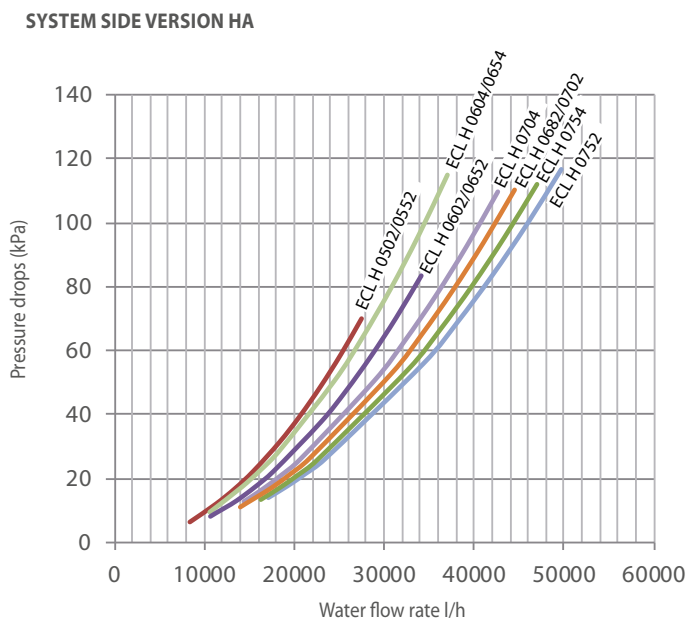

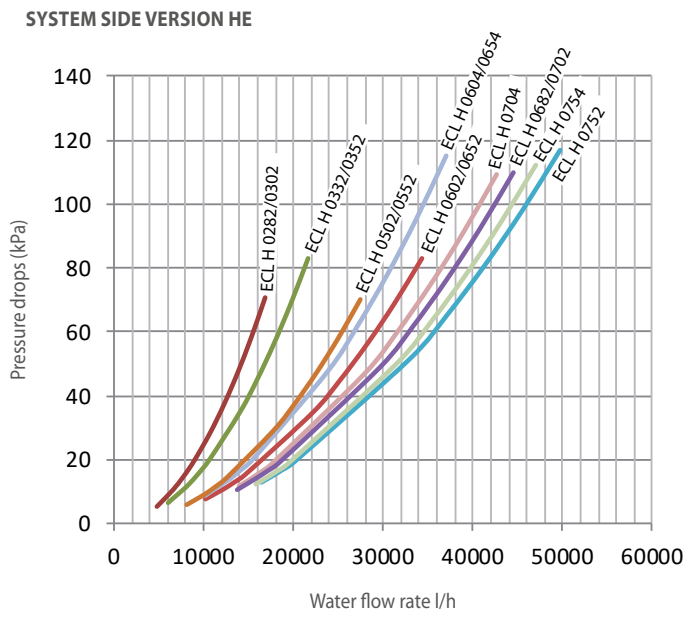

ECL H - HEAT EXCHANGER SYSTEM SIDE

Sizes		Vers.	0282	0302	0332	0352	0502	0552	0602	0652	0682	0702	0752	0604	0654	0704	0754
Q.min	[l/h]	A	-	-	-	-	8342	9165	10638	11503	14108	15363	17203	10603	12231	14462	16349
Q.max	[l/h]		-	-	-	-	24865	27471	30790	34218	40670	44531	49714	32127	37020	42699	47081
Q.min	[l/h]	E	4765	5348	6026	6992	8090	8861	10249	11018	13715	14846	16500	10127	11909	13973	15712
Q.max	[l/h]		14610	16881	18984	21571	24865	27471	30790	34218	40670	44531	49714	32127	37020	42699	47081

Key:
Q.min Minimum water flow to the heat exchanger
Q.max Maximum water flow to the heat exchanger

PRESSURE DROPS DESUPERHEATER - VERSIONS H - HL

DESUPERHEATER

Water temperature inlet	40 °C
Water temperature outlet	45 °C
Average water temperature	43° C

SYSTEM SIDE

Evaporator outlet water temperature	7°C
Evaporator inlet water temperature	12°C
External air temperature	35 °C

For temperatures different than 43° C refer to the chapter "corrective factors"

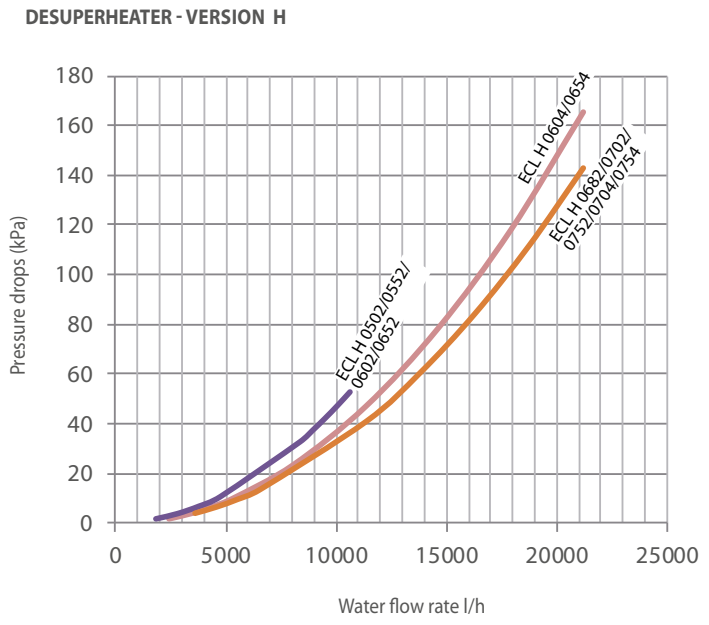

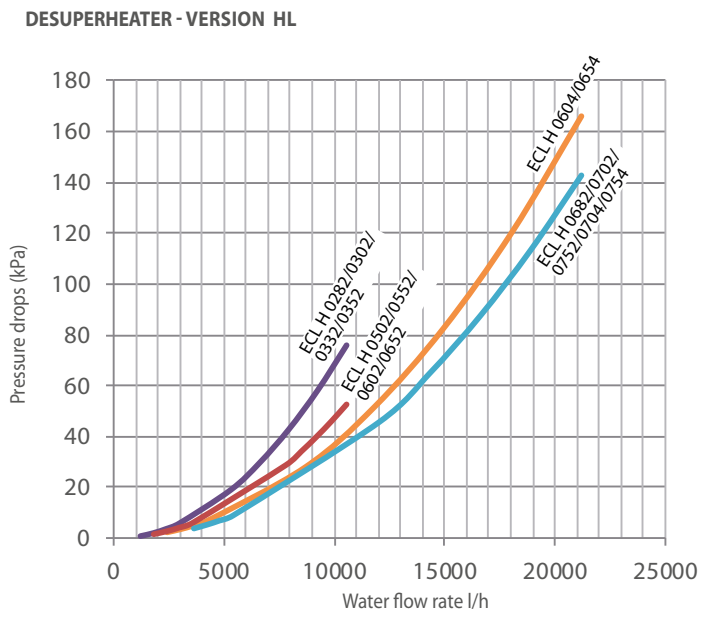

ECL H - DESUPERHEATER

Sizes		Vers.	0282	0302	0332	0352	0502	0552	0602	0652	0682	0702	0752	0604	0654	0704	0754
Q.min	[l/h]	°	-	-	-	-	1800	1800	1800	1800	5000	5000	5000	2400	2400	3600	3600
Q.max	[l/h]		-	-	-	-	10600	10600	10600	10600	18000	18000	18000	21200	21200	21200	21200
Q.min	[l/h]	L	1200	1200	1200	1200	1800	1800	1800	1800	5000	5000	5000	2400	2400	3600	3600
Q.max	[l/h]		10600	10600	10600	10600	10600	10600	10600	10600	18000	18000	18000	21200	21200	21200	21200

Key:
Q.min Minimum water flow to the heat exchanger
Q.max Maximum water flow to the heat exchanger

PRESSURE DROPS DESUPERHEATER - VERSIONS HA - HE

DESUPERHEATER

Water temperature inlet	40 °C
Water temperature outlet	45 °C
Average water temperature	43° C

SYSTEM SIDE

Evaporator outlet water temperature	7°C
Evaporator inlet water temperature	12°C
External air temperature	35 °C

For temperatures different than 43° C refer to the chapter "corrective factors"

DESUPERHEATER - VERSION HA

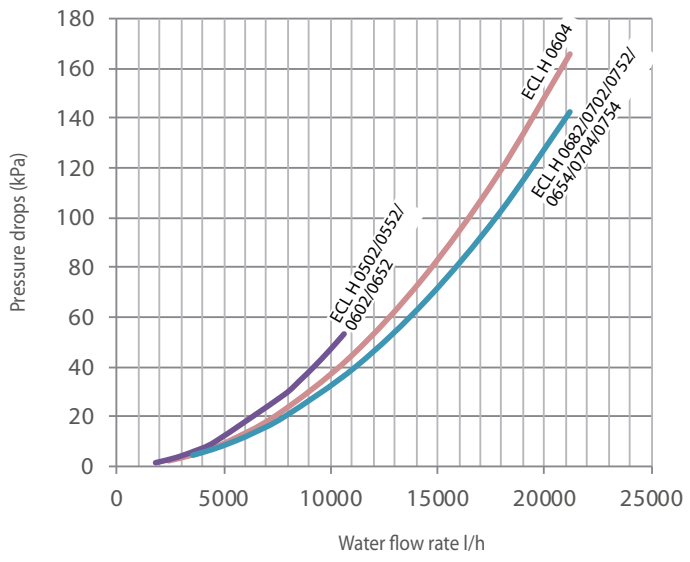

DESUPERHEATER - VERSION HE

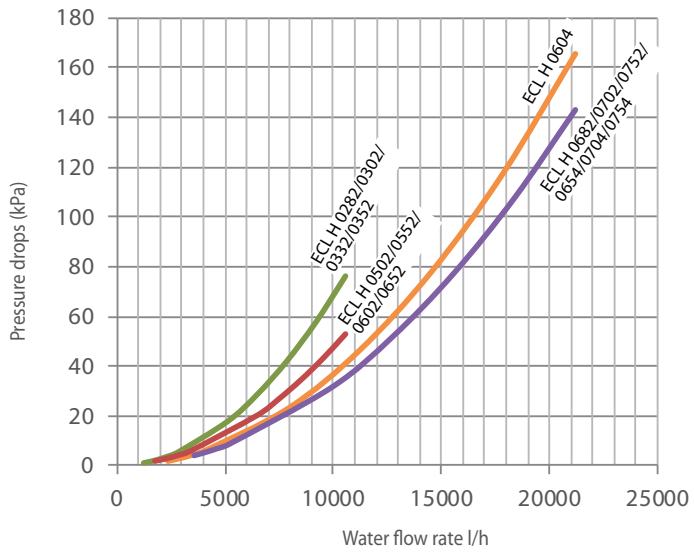

ECL H - DESUPERHEATER

Sizes		Vers.	0282	0302	0332	0352	0502	0552	0602	0652	0682	0702	0752	0604	0654	0704	0754
Q.min	[l/h]	A	-	-	-	-	1800	1800	1800	1800	5000	5000	5000	2400	3600	3600	3600
Q.max	[l/h]		-	-	-	-	10600	10600	10600	10600	18000	18000	18000	21200	21200	21200	21200
Q.min	[l/h]	E	1200	1200	1200	1200	1800	1800	1800	1800	5000	5000	5000	2400	3600	3600	3600
Q.max	[l/h]		10600	10600	10600	10600	10600	10600	10600	10600	18000	18000	18000	21200	21200	21200	21200

Key:
Q.min Minimum water flow to the heat exchanger
Q.max Maximum water flow to the heat exchanger

USEFUL HEAD

HYDRONIC KIT - LOW HEAD P1-P2-01-02-05-06-I1-I2-K1-K2-W1-W2 - VERSION °

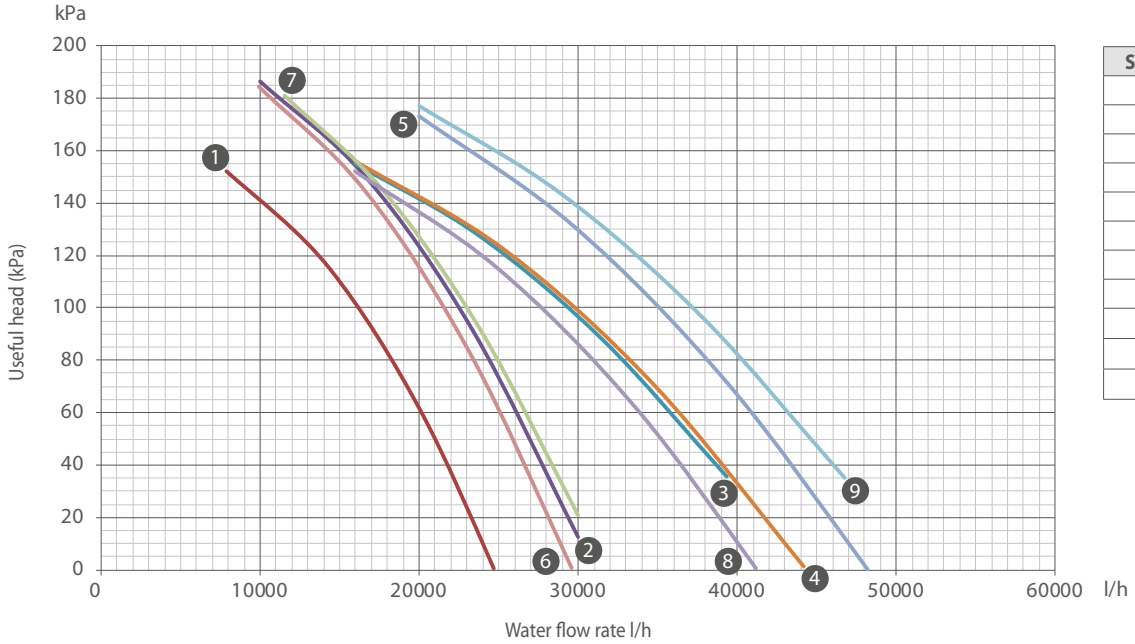

Size ECL	n.
0502	1
0552	
0602	2
0652	
0682	3
0702	4
0752	5
0604	6
0654	7
0704	8
0754	9

HYDRONIC KIT - LOW HEAD P1-P2-01-02-05-06-I1-I2-K1-K2-W1-W2 - VERSION L

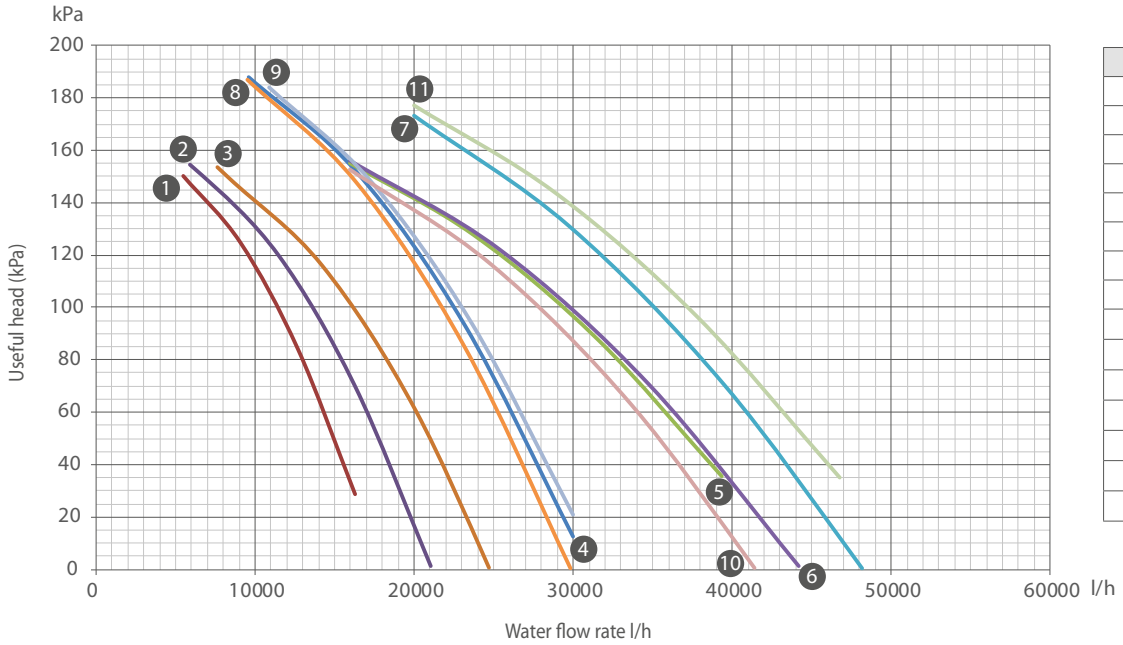

Size ECL	n.
0282	1
0302	
0332	2
0352	
0502	3
0552	
0602	4
0652	
0682	5
0702	6
0752	7
0604	8
0654	9
0704	10
0754	11

ECL H - HEAT EXCHANGER SYSTEM SIDE

Sizes		Vers.	0282	0302	0332	0352	0502	0552	0602	0652	0682	0702	0752	0604	0654	0704	0754
Q.min	[l/h]	°	-	-	-	-	7853	8588	9986	10742	12999	14623	16118	9938	11494	13767	15558
Q.max	[l/h]		-	-	-	-	23962	26192	30633	33706	39324	44212	49228	31959	35518	42567	46729
Q.min	[l/h]	L	4487	5099	5792	6727	7617	8315	9600	10270	12656	14162	15534	9510	10888	13339	14979
Q.max	[l/h]		14247	16252	18652	21015	23962	26192	30633	33706	39324	44212	49228	31959	35518	42567	46729

Key:
Q.min Minimum water flow to the heat exchanger
Q.max Maximum water flow to the heat exchanger

HYDRONIC KIT - LOW HEAD P1-P2-01-02-05-06-I1-I2-K1-K2-W1-W2 - VERSION A

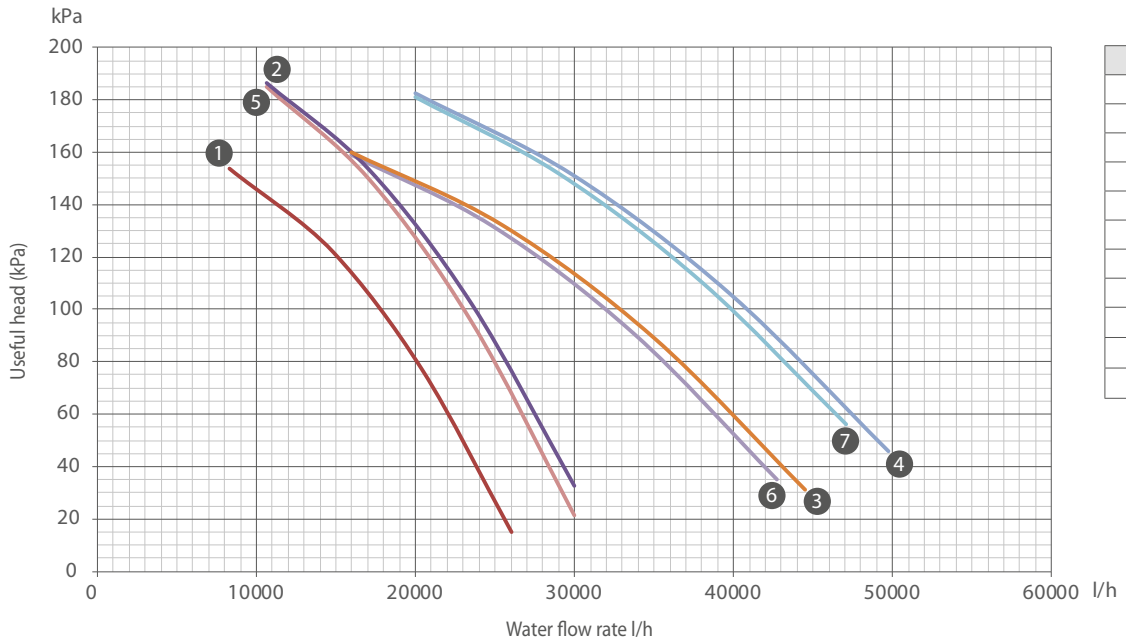

Size ECL	n.
0502	1
0552	
0602	2
0652	
0682	3
0702	
0752	4
0604	5
0654	
0704	6
0754	7

HYDRONIC KIT - LOW HEAD P1-P2-01-02-05-06-I1-I2-K1-K2-W1-W2 - VERSION E

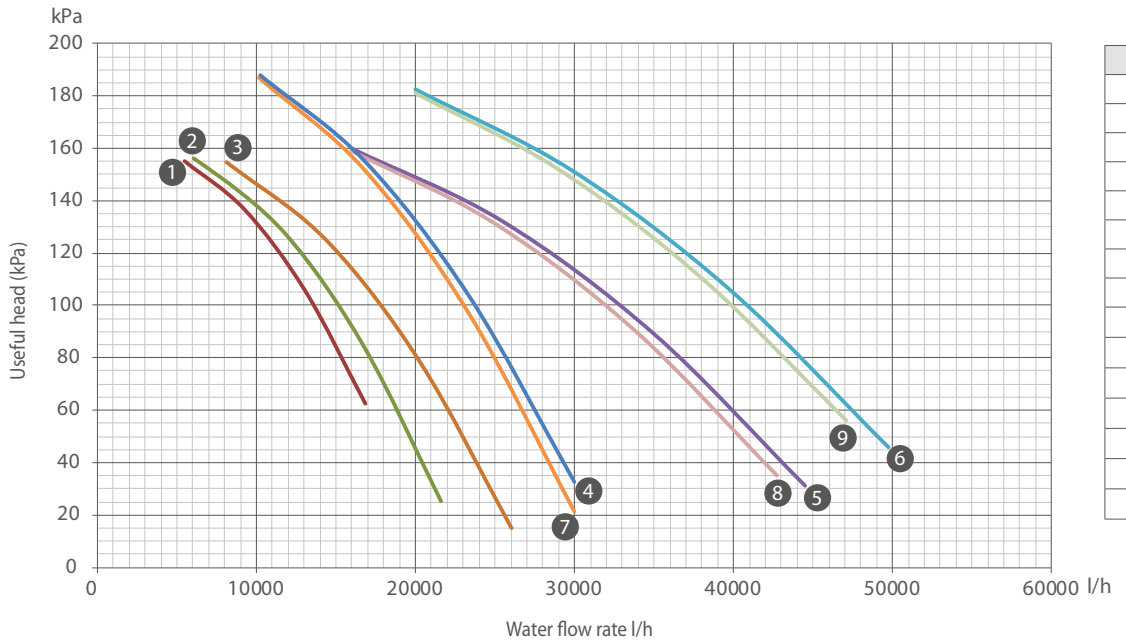

Size ECL	n.
0282	1
0302	
0332	2
0352	
0502	3
0552	
0602	4
0652	
0682	5
0702	
0752	6
0604	7
0654	
0704	8
0754	9

ECL H - HEAT EXCHANGER SYSTEM SIDE

Sizes		Vers.	0282	0302	0332	0352	0502	0552	0602	0652	0682	0702	0752	0604	0654	0704	0754
Q.min	[l/h]	A	-	-	-	-	8342	9165	10638	11503	14108	15363	17203	10603	12231	14462	16349
Q.max	[l/h]		-	-	-	-	24865	27471	30790	34218	40670	44531	49714	32127	37020	42699	47081
Q.min	[l/h]	E	4765	5348	6026	6992	8090	8861	10249	11018	13715	14846	16500	10127	11909	13973	15712
Q.max	[l/h]		14610	16881	18984	21571	24865	27471	30790	34218	40670	44531	49714	32127	37020	42699	47081

Key:
Q.min Minimum water flow to the heat exchanger
Q.max Maximum water flow to the heat exchanger

HYDRONIC KIT- HIGH HEAD P3-P4-03-04-07-08-I3-I4-K3-K4-W3-W4 - VERSION °

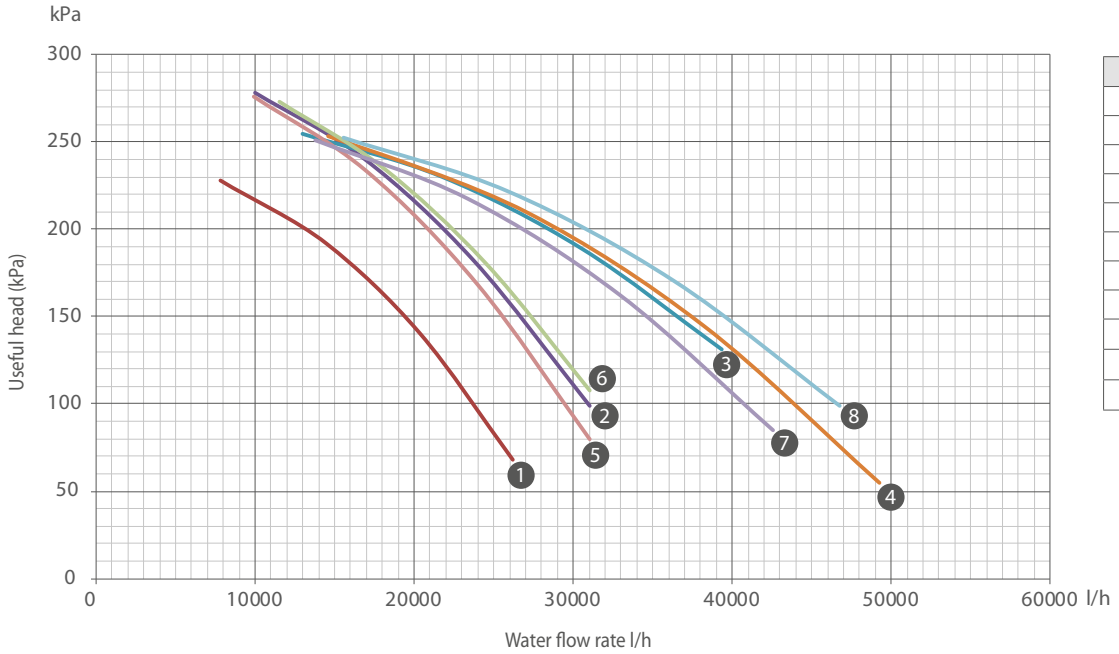

Size ECL	n.
0502	1
0552	
0602	2
0652	
0682	3
0702	4
0752	
0604	5
0654	6
0704	7
0754	8

HYDRONIC KIT- HIGH HEAD P3-P4-03-04-07-08-I3-I4-K3-K4-W3-W4 - VERSION L

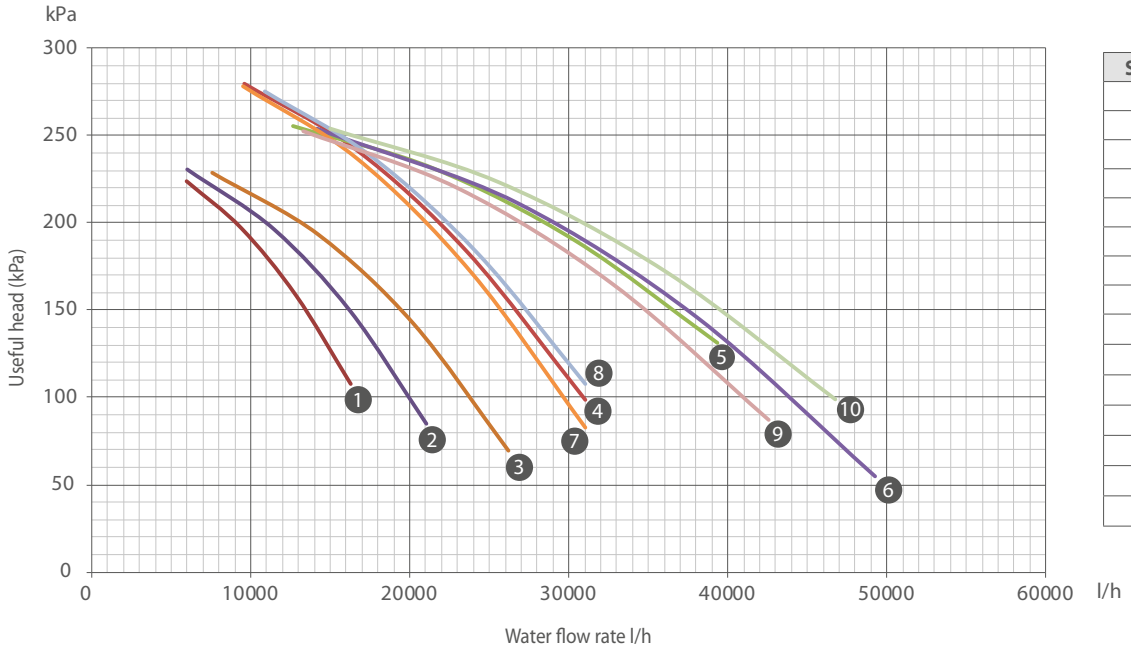

Size ECL	n.
0282	1
0302	
0332	2
0352	
0502	3
0552	
0602	4
0652	
0682	5
0702	6
0752	
0604	7
0654	8
0704	9
0754	10

ECL H - HEAT EXCHANGER SYSTEM SIDE

Sizes		Vers.	0282	0302	0332	0352	0502	0552	0602	0652	0682	0702	0752	0604	0654	0704	0754
Q.min	[l/h]	°	-	-	-	-	7853	8588	9986	10742	12999	14623	16118	9938	11494	13767	15558
Q.max	[l/h]		-	-	-	-	23962	26192	30633	33706	39324	44212	49228	31959	35518	42567	46729
Q.min	[l/h]	L	4487	5099	5792	6727	7617	8315	9600	10270	12656	14162	15534	9510	10888	13339	14979
Q.max	[l/h]		14247	16252	18652	21015	23962	26192	30633	33706	39324	44212	49228	31959	35518	42567	46729

Key:
Q.min Minimum water flow to the heat exchanger
Q.max Maximum water flow to the heat exchanger

HYDRONIC KIT- HIGH HEAD P3-P4-03-04-07-08-I3-I4-K3-K4-W3-W4 - VERSION A

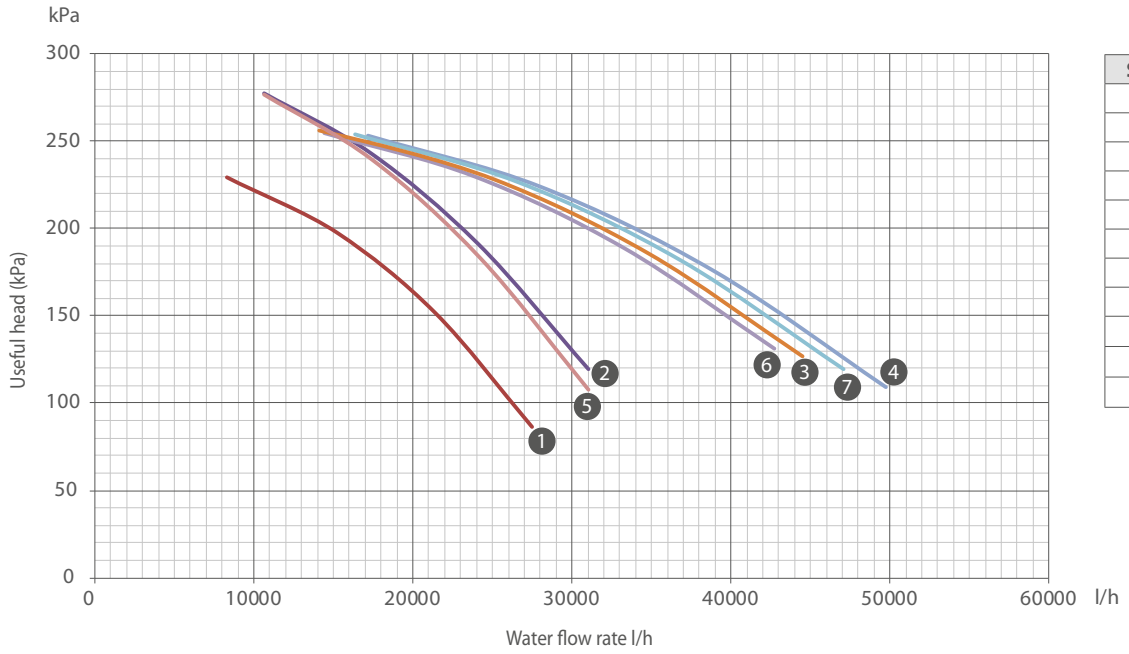

Size ECL	n.
0502	1
0552	
0602	2
0652	
0682	3
0702	
0752	4
0604	5
0654	
0704	6
0754	7

HYDRONIC KIT- HIGH HEAD P3-P4-03-04-07-08-I3-I4-K3-K4-W3-W4 - VERSION E

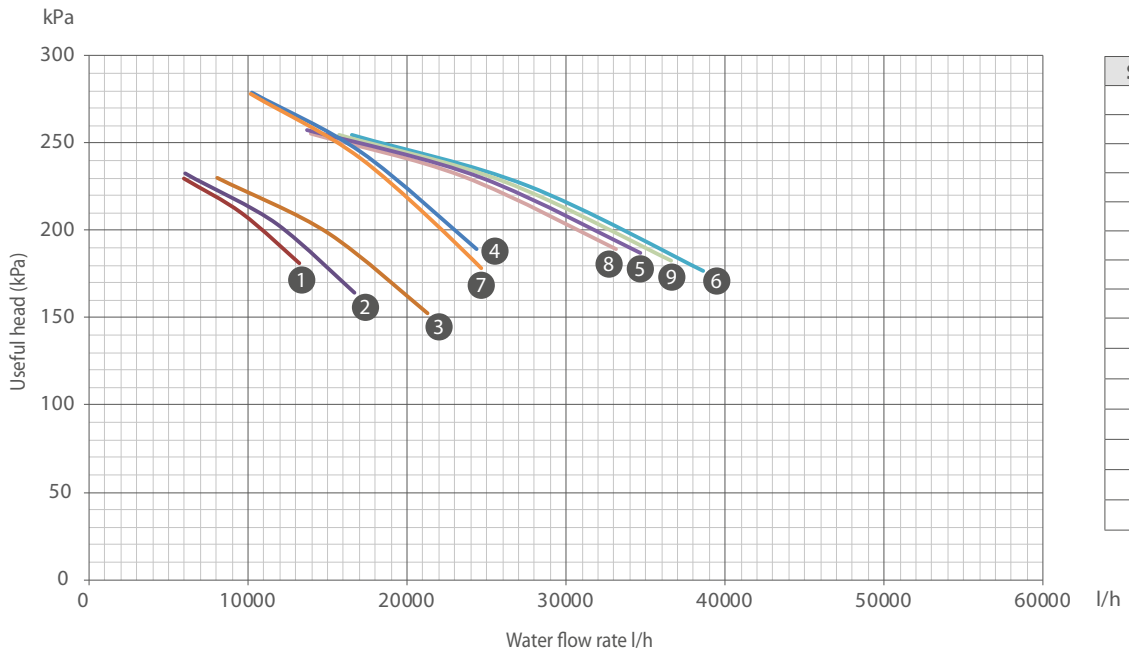

Size ECL	n.
0282	1
0302	
0332	2
0352	
0502	3
0552	
0602	4
0652	
0682	5
0702	
0752	6
0604	7
0654	
0704	8
0754	9

ECL H - HEAT EXCHANGER SYSTEM SIDE

Sizes		Vers.	0282	0302	0332	0352	0502	0552	0602	0652	0682	0702	0752	0604	0654	0704	0754
Q.min	[l/h]	A	-	-	-	-	8342	9165	10638	11503	14108	15363	17203	10603	12231	14462	16349
Q.max	[l/h]		-	-	-	-	24865	27471	30790	34218	40670	44531	49714	32127	37020	42699	47081
Q.min	[l/h]	E	4765	5348	6026	6992	8090	8861	10249	11018	13715	14846	16500	10127	11909	13973	15712
Q.max	[l/h]		14610	16881	18984	21571	24865	27471	30790	34218	40670	44531	49714	32127	37020	42699	47081

Key:
Q.min Minimum water flow to the heat exchanger
Q.max Maximum water flow to the heat exchanger

WATER SYSTEM CONTENT

The minimum water content of the system allows you to limit the switch-ons and offs of the compressor.
To calculate it use the formula Pc (kW) X l.

Minimum system water content	ver	u.m.	0282	0302	0332	0352	0502	0552	0602	0652	0682	0702	0752	0604	0654	0704	0754
For air conditioning systems		l/kW								4							
For systems with process water		l/kW								8							
Minimum water content on the total recovery circuit (option T)		l/kW								10							

EXPANSION VESSEL CALIBRATION

Standard pre-load pressure value of the expansion vessel is 1.5 bar, whereas volume is 24 litres. Maximum pressure 6 bar.
Calibration of the vessel must be regulated using the maximum level difference (H) of the user (see diagram) by using the following formula:
p (calibration) [bar] = H [m] / 10.2 + 0.3.
For example: if the level difference H is equal to 20 m, the calibration value of the vessel will be 2.3 bar.
If the calibration value obtained from the formula is less than 1.5 bar (i.e. for H < 12.25), use the standard calibration.

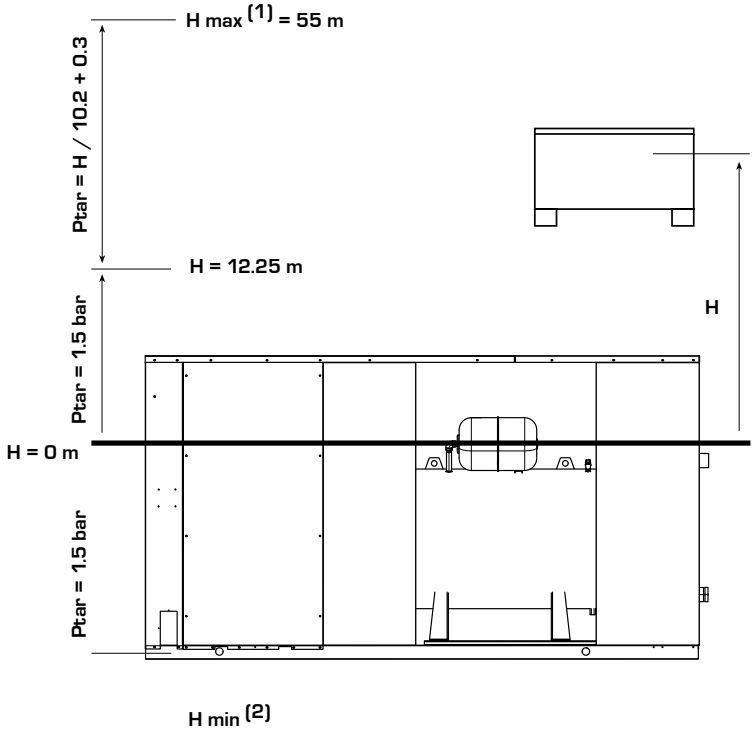

KEY
(1) Check that highest installation is not higher than 55 metres.

(2) Ensure that lowest user can withstand global pressure in that position.

System water temperature max/min	**°C**			**40/4**		
Hydraulic height	**m**	**30**	**25**	**20**	**15**	**>12.25**
Expansion vessel pre-load	bar	3.2	2.8	2.3	1.8	1.5
Maximum water content	l	2174	2646	3118	3590	3852
System water temperature max/min	**°C**			**60/4**		
Expansion vessel pre-load	bar	3.2	2.8	2.3	1.8	1.5
Maximum water content	l	978	1190	1404	1616	1732
System water temperature max/min	**°C**			**85/4**		
Expansion vessel pre-load	bar	3.2	2.8	2.3	1.8	1.5
Maximum water content	l	510	622	732	844	904

The data in the table refer to units with a 24l expansion vessel and a water temperature (in/out) of 12°C/7°C.

CORRECTIVE FACTORS

		Corrective factors for Average water temperatures different from the nominal														
System side heat exchanger		**Operation in cooling mode**							**Heating or recovery mode**							
Average water temperatures	**(°C)**	**5**	**10**	**15**	**20**	**30**	**40**	**50**	**23**	**28**	**33**	**38**	**43**	**48**	**53**	**58**
Corrective factor		1.02	**1**	0.98	0.97	0.95	0.93	0.91	1.04	1.03	1.02	1.01	**1**	0.99	0.98	0.97

DIRT

	Deposit corrective factors [K*m²]/[kW]			
	0,0	**0,00005**	**0,0001**	**0,0002**
Cooling capacity correction factors	**1,0**	**1,00**	0,98	0,94
Input power correction factors	**1,0**	**1,00**	0,98	0,95

GLYCOL

ETHYLENE GLYCOL

COOLING MODE

CORRECTION FACTOR WITH ETHYLENE GLYCOL - COOLING MODE											
Freezing Point	°C	0	-3.63	-6.10	-8.93	-12.11	-15.74	-19.94	-24.79	-30.44	-37.10
Percent ethylene glycol	%	0	10	15	20	25	30	35	40	45	50
Qwc	-	1.000	1.033	1.040	1.049	1.060	1.072	1.086	1.102	1.120	1.141
Pc	-	1.000	0.990	0.985	0.980	0.975	0.970	0.965	0.960	0.955	0.950
Pa	-	1.000	0.996	0.994	0.992	0.990	0.988	0.986	0.984	0.982	0.980
Dp	-	1.000	1.109	1.157	1.209	1.268	1.336	1.414	1.505	1.609	1.728

Average water temperature = 9.5 °C

HEATING MODE

CORRECTION FACTOR WITH ETHYLENE GLYCOL - HEATING MODE											
Freezing Point	°C	0	-3.63	-6.10	-8.93	-12.11	-15.74	-19.94	-24.79	-30.44	-37.10
Percent ethylene glycol	%	0	10	15	20	25	30	35	40	45	50
Qwh	-	1.000	1.027	1.038	1.050	1.063	1.078	1.095	1.114	1.135	1.158
Ph	-	1.000	1.000	1.000	1.000	1.000	1.000	1.000	1.000	1.000	1.000
Pa	-	1.000	1.002	1.003	1.004	1.005	1.007	1.008	1.010	1.012	1.015
Dp	-	1.000	1.087	1.128	1.175	1.227	1.286	1.353	1.428	1.514	1.610

Average water temperature = 42.5 °C

Qwc: Corrective factor of flow rates (middle water temperatur 9.5°C)
Qwh: Corrective factor of flow rates (middle water temperatur 42.5°C)
Pc: Corrective factor of cooling capacity
Ph: Corrective factor of heating capacity
Pa: Corrective factor of imput power
Dp: Corrective factor of pressure drop

PROPYLENE GLYCOL

COOLING MODE

CORRECTION FACTOR WITH PROPILENE GLYCOL - COOLING MODE											
Freezing Point	°C	0	-3.43	-5.30	-7.44	-9.98	-13.08	-16.86	-21.47	-27.04	-33.72
Percent PROPILENE glycol	%	0	10	15	20	25	30	35	40	45	50
Qwc	-	1.000	1.007	1.006	1.007	1.010	1.015	1.022	1.032	1.044	1.058
Pc	-	1.000	0.985	0.978	0.970	0.963	0.955	0.947	0.939	0.932	0.924
Pa	-	1.000	0.996	0.994	0.992	0.990	0.988	0.986	0.984	0.982	0.980
Dp	-	1.000	1.082	1.102	1.143	1.201	1.271	1.351	1.435	1.520	1.602

Average water temperature = 9.5 °C

HEATING MODE

CORRECTION FACTOR WITH PROPILENE GLYCOL - HEATING MODE											
Freezing Point	°C	0	-3.43	-5.30	-7.44	-9.98	-13.08	-16.86	-21.47	-27.04	-33.72
Percent PROPILENE glycol	%	0	10	15	20	25	30	35	40	45	50
Qwh	-	1.000	1.008	1.014	1.021	1.030	1.042	1.055	1.071	1.090	1.112
Ph	-	1.000	1.000	1.000	1.000	1.000	1.000	1.000	1.000	1.000	1.000
Pa	-	1.000	1.003	1.004	1.005	1.007	1.009	1.011	1.014	1.018	1.023
Dp	-	1.000	1.050	1.077	1.111	1.153	1.202	1.258	1.321	1.390	1.467

Average water temperature =42.5 °C

Qwc: Corrective factor of flow rates (middle water temperatur 9.5°C)
Qwh: Corrective factor of flow rates (middle water temperatur 42.5°C)
Pc: Corrective factor of cooling capacity
Ph: Corrective factor of heating capacity
Pa: Corrective factor of imput power
Dp: Corrective factor of pressure drop

Do not fill up the hydraulic system by glycol near the suction of the pump. High concentration of glycol could stuck the pump. Do not use the pump to mix water and glycol

SOUND DATA

Sound power levels on the basis of measurements taken in accordance with ISO 9614 in compliance with EUROVENT certification (Eurovent 8/1 sound tests). This certification refers to the Sound Power in dB(A) which is therefore the only acoustic data to be considered binding.

Unit ECL H	Vers.	Notes	Total sound levels			Octave band (Hz)						
			Pow. dB(A)	Pres. 10m dB(A)	Pres. 1m dB(A)	125	250	500	1000	2000	4000	8000
						Sound power for central band [dB] (A) frequency						
Sound data - COOLING MODE												
0282	°		-	-	-	-	-	-	-	-	-	-
0302	°		-	-	-	-	-	-	-	-	-	-
0332	°		-	-	-	-	-	-	-	-	-	-
0352	°		-	-	-	-	-	-	-	-	-	-
0502	°		**86,6**	**54,8**	**68,6**	76,4	77,7	80,3	82,6	77,7	70,4	59,8
0552	°		**86,9**	**55,0**	**68,8**	76,9	78,4	80,5	82,8	77,8	70,4	59,8
0602	°		**87,1**	**55,2**	**69,0**	76,6	78,4	80,6	83,2	78,0	70,4	59,9
0652	°		**87,3**	**55,4**	**69,2**	76,1	78,5	80,6	83,7	78,1	70,5	60,0
0682	°		**88,8**	**56,8**	**70,3**	77,7	79,7	82,2	85,2	79,6	72,2	61,7
0702	°		**88,9**	**56,9**	**70,3**	77,7	79,7	82,4	85,3	79,6	72,2	61,6
0752	°		**89,4**	**57,4**	**70,8**	77,6	79,9	82,5	86,2	79,9	72,2	61,7
0604	°		**86,5**	**54,6**	**68,4**	75,9	76,9	80,2	82,6	77,5	70,4	59,9
0654	°		**86,5**	**54,6**	**68,4**	76,1	76,9	80,3	82,6	77,5	70,4	59,9
0704	°		**88,2**	**56,2**	**69,6**	77,6	78,6	81,8	84,3	79,3	72,1	61,6
0754	°		**89,5**	**57,5**	**70,9**	79,3	80,6	83,1	85,4	80,4	73,0	62,5
0282	**L**		**72,4**	**40,7**	**55,1**	58,4	60,0	68,5	68,8	59,8	51,3	40,8
0302	**L**		**73,5**	**41,7**	**56,1**	61,9	60,9	69,2	69,8	61,5	53,0	42,4
0332	**L**		**73,9**	**42,1**	**56,2**	63,6	61,0	69,3	70,3	62,1	53,3	43,0
0352	**L**		**74,5**	**42,7**	**56,8**	61,6	61,9	69,6	71,3	63,5	54,4	44,1
0502	**L**		**82,2**	**50,3**	**64,1**	70,8	75,7	76,2	77,6	71,6	63,5	54,7
0552	**L**		**82,9**	**51,0**	**64,8**	72,4	76,7	76,8	77,9	72,2	63,6	54,7
0602	**L**		**83,3**	**51,4**	**65,2**	71,4	76,8	76,9	79,2	72,7	63,7	54,9
0652	**L**		**83,7**	**51,8**	**65,6**	69,9	76,9	77,0	80,1	73,1	63,9	55,2
0682	**L**		**84,9**	**52,9**	**66,3**	70,9	77,9	78,4	81,3	74,0	65,5	56,7
0702	**L**		**85,0**	**53,1**	**66,5**	70,8	77,8	78,7	81,6	73,9	65,5	56,6
0752	**L**		**86,1**	**54,1**	**67,5**	70,6	78,2	79,0	83,3	74,9	65,6	56,7
0604	**L**		**76,7**	**44,8**	**58,7**	65,2	65,3	72,3	73,0	64,8	57,0	47,2
0654	**L**		**77,1**	**45,3**	**59,1**	66,9	65,3	72,5	73,4	65,3	57,2	47,6
0704	**L**		**78,0**	**46,0**	**59,4**	65,3	66,7	73,0	74,6	67,0	58,7	49,0
0754	**L**		**84,0**	**52,0**	**65,4**	74,7	76,9	78,3	79,1	72,8	62,2	51,8
0282	**A**		-	-	-	-	-	-	-	-	-	-
0302	**A**		-	-	-	-	-	-	-	-	-	-
0332	**A**		-	-	-	-	-	-	-	-	-	-
0352	**A**		-	-	-	-	-	-	-	-	-	-
0502	**A**		**86,6**	**54,8**	**68,6**	76,4	77,7	80,3	82,6	77,7	70,4	59,8
0552	**A**		**86,9**	**55,0**	**68,8**	76,9	78,4	80,5	82,8	77,8	70,4	59,8
0602	**A**		**87,1**	**55,2**	**69,0**	76,6	78,4	80,6	83,2	78,0	70,4	59,9
0652	**A**		**87,3**	**55,4**	**69,2**	76,1	78,5	80,6	83,7	78,1	70,5	60,0
0682	**A**		**88,8**	**56,8**	**70,3**	77,7	79,7	82,2	85,2	79,6	72,2	61,7
0702	**A**		**88,9**	**56,9**	**70,3**	77,7	79,7	82,4	85,3	79,6	72,2	61,6
0752	**A**		**89,4**	**57,4**	**70,8**	77,6	79,9	82,5	86,2	79,9	72,2	61,7
0604	**A**		**86,5**	**54,6**	**68,4**	75,9	76,9	80,2	82,6	77,5	70,4	59,9
0654	**A**		**88,2**	**56,2**	**69,6**	77,7	78,6	81,9	84,3	79,3	72,1	61,6
0704	**A**		**88,2**	**56,2**	**69,6**	77,6	78,6	81,8	84,3	79,3	72,1	61,6
0754	**A**		**89,5**	**57,5**	**70,9**	79,3	80,6	83,1	85,4	80,4	73,0	62,5
0282	**E**		**73,0**	**41,3**	**55,6**	58,9	60,9	69,0	69,3	60,8	52,7	41,8
0302	**E**		**73,5**	**41,7**	**55,8**	61,9	60,9	69,2	69,8	61,5	53,0	42,4
0332	**E**		**74,3**	**42,5**	**56,6**	63,8	61,7	69,8	70,6	62,7	54,2	43,6
0352	**E**		**74,5**	**42,7**	**56,8**	61,6	61,9	69,6	71,3	63,5	54,4	44,1
0502	**E**		**82,2**	**50,3**	**64,1**	70,8	75,7	76,2	77,6	71,6	63,5	54,7
0552	**E**		**82,9**	**51,0**	**64,8**	72,4	76,7	76,8	77,9	72,2	63,6	54,7
0602	**E**		**83,3**	**51,4**	**65,2**	71,4	76,8	76,9	79,2	72,7	63,7	54,9
0652	**E**		**83,7**	**51,8**	**65,6**	69,9	76,9	77,0	80,1	73,1	63,9	55,2
0682	**E**		**84,9**	**52,9**	**66,3**	70,9	77,9	78,4	81,3	74,0	65,5	56,7
0702	**E**		**85,0**	**53,1**	**66,5**	70,8	77,8	78,7	81,6	73,9	65,5	56,6
0752	**E**		**86,1**	**54,1**	**67,5**	70,6	78,2	79,0	83,3	74,9	65,6	56,7
0604	**E**		**76,7**	**44,8**	**58,7**	65,2	65,3	72,3	73,0	64,8	57,0	47,2
0654	**E**		**77,8**	**45,8**	**59,3**	67,2	66,6	73,2	73,9	66,3	58,6	48,8
0704	**E**		**78,0**	**46,0**	**59,4**	65,3	66,7	73,0	74,6	67,0	58,7	49,0
0754	**E**		**84,0**	**52,0**	**65,4**	74,7	76,9	78,3	79,1	72,8	62,2	51,8

Water temperature system side (in/out) 12°C/7°C
External air temperature 35°C
With standard fans (°)
NB: Sizes 0282-0302-0332-0352 are only available in the silenced versions "HL/HE"

SOUND DATA

Sound power levels on the basis of measurements taken in accordance with ISO 9614 in compliance with EUROVENT certification (Eurovent 8/1 sound tests). This certification refers to the Sound Power in dB(A) which is therefore the only acoustic data to be considered binding.

Unit ECL H	Vers.	Notes	Total sound levels			Octave band (Hz)						
			Pow. dB(A)	Pres. 10m dB(A)	Pres. 1m dB(A)	125	250	500	1000	2000	4000	8000
						Sound power for central band [dB] (A) frequency						
Sound data - HEATING MODE												
0282	°		-	-	-	-	-	-	-	-	-	-
0302	°		-	-	-	-	-	-	-	-	-	-
0332	°		-	-	-	-	-	-	-	-	-	-
0352	°		-	-	-	-	-	-	-	-	-	-
0502	°		**86,6**	**54,8**	**68,6**	76,4	77,7	80,3	82,6	77,7	70,4	59,8
0552	°		**86,9**	**55,0**	**68,8**	76,9	78,4	80,5	82,8	77,8	70,4	59,8
0602	°		**87,1**	**55,2**	**69,0**	76,6	78,4	80,6	83,2	78,0	70,4	59,9
0652	°		**87,3**	**55,4**	**69,2**	76,1	78,5	80,6	83,7	78,1	70,5	60,0
0682	°		**88,8**	**56,8**	**70,3**	77,7	79,7	82,2	85,2	79,6	72,2	61,7
0702	°		**88,9**	**56,9**	**70,3**	77,7	79,7	82,4	85,3	79,6	72,2	61,6
0752	°		**89,4**	**57,4**	**70,8**	77,6	79,9	82,5	86,2	79,9	72,2	61,7
0604	°		**86,5**	**54,6**	**68,4**	75,9	76,9	80,2	82,6	77,5	70,4	59,9
0654	°		**86,5**	**54,6**	**68,4**	76,1	76,9	80,3	82,6	77,5	70,4	59,9
0704	°		**88,2**	**56,2**	**69,6**	77,6	78,6	81,8	84,3	79,3	72,1	61,6
0754	°		**89,5**	**57,5**	**70,9**	79,3	80,6	83,1	85,4	80,4	73,0	62,5
0282	**L**		**72,4**	**40,7**	**55,1**	58,4	60,0	68,5	68,8	59,8	51,3	40,8
0302	**L**		**73,5**	**41,7**	**56,1**	61,9	60,9	69,2	69,8	61,5	53,0	42,4
0332	**L**		**73,9**	**42,1**	**56,2**	63,6	61,0	69,3	70,3	62,1	53,3	43,0
0352	**L**		**74,5**	**42,7**	**56,8**	61,6	61,9	69,6	71,3	63,5	54,4	44,1
0502	**L**		**86,6**	**54,8**	**68,6**	70,8	75,7	76,2	77,6	71,6	63,5	54,7
0552	**L**		**86,9**	**55,0**	**68,8**	76,9	78,4	80,5	82,8	77,8	70,4	59,8
0602	**L**		**87,1**	**55,2**	**69,0**	76,6	78,4	80,6	83,2	78,0	70,4	59,9
0652	**L**		**87,3**	**55,4**	**69,2**	76,1	78,5	80,6	83,7	78,1	70,5	60,0
0682	**L**		**88,8**	**56,8**	**70,3**	77,7	79,7	82,2	85,2	79,6	72,2	61,7
0702	**L**		**88,9**	**56,9**	**70,3**	77,7	79,7	82,4	85,3	79,6	72,2	61,6
0752	**L**		**89,4**	**57,4**	**70,8**	77,6	79,9	82,5	86,2	79,9	72,2	61,7
0604	**L**		**86,5**	**54,6**	**68,4**	75,9	76,9	80,2	82,6	77,5	70,4	59,9
0654	**L**		**86,5**	**54,6**	**68,4**	76,1	76,9	80,3	82,6	77,5	70,4	59,9
0704	**L**		**88,2**	**56,2**	**69,6**	77,6	78,6	81,8	84,3	79,3	72,1	61,6
0754	**L**		**89,5**	**57,5**	**70,9**	79,3	80,6	83,1	85,4	80,4	73,0	62,5
0282	**A**		-	-	-	-	-	-	-	-	-	-
0302	**A**		-	-	-	-	-	-	-	-	-	-
0332	**A**		-	-	-	-	-	-	-	-	-	-
0352	**A**		-	-	-	-	-	-	-	-	-	-
0502	**A**		**86,6**	**54,8**	**68,6**	76,4	77,7	80,3	82,6	77,7	70,4	59,8
0552	**A**		**86,9**	**55,0**	**68,8**	76,9	78,4	80,5	82,8	77,8	70,4	59,8
0602	**A**		**87,1**	**55,2**	**69,0**	76,6	78,4	80,6	83,2	78,0	70,4	59,9
0652	**A**		**87,3**	**55,4**	**69,2**	76,1	78,5	80,6	83,7	78,1	70,5	60,0
0682	**A**		**88,8**	**56,8**	**70,3**	77,7	79,7	82,2	85,2	79,6	72,2	61,7
0702	**A**		**88,9**	**56,9**	**70,3**	77,7	79,7	82,4	85,3	79,6	72,2	61,6
0752	**A**		**89,4**	**57,4**	**70,8**	77,6	79,9	82,5	86,2	79,9	72,2	61,7
0604	**A**		**86,5**	**54,6**	**68,4**	75,9	76,9	80,2	82,6	77,5	70,4	59,9
0654	**A**		**88,2**	**56,2**	**69,6**	77,7	78,6	81,9	84,3	79,3	72,1	61,6
0704	**A**		**88,2**	**56,2**	**69,6**	77,6	78,6	81,8	84,3	79,3	72,1	61,6
0754	**A**		**89,5**	**57,5**	**70,9**	79,3	80,6	83,1	85,4	80,4	73,0	62,5
0282	**E**		**73,0**	**41,3**	**55,6**	58,9	60,9	69,0	69,3	60,8	52,7	41,8
0302	**E**		**73,5**	**41,7**	**55,8**	61,9	60,9	69,2	69,8	61,5	53,0	42,4
0332	**E**		**74,3**	**42,5**	**56,6**	63,8	61,7	69,8	70,6	62,7	54,2	43,6
0352	**E**		**74,5**	**42,7**	**56,8**	61,6	61,9	69,6	71,3	63,5	54,4	44,1
0502	**E**		**86,6**	**54,8**	**68,6**	70,8	75,7	76,2	77,6	71,6	63,5	54,7
0552	**E**		**86,9**	**55,0**	**68,8**	76,9	78,4	80,5	82,8	77,8	70,4	59,8
0602	**E**		**87,1**	**55,2**	**69,0**	76,6	78,4	80,6	83,2	78,0	70,4	59,9
0652	**E**		**87,3**	**55,4**	**69,2**	76,1	78,5	80,6	83,7	78,1	70,5	60,0
0682	**E**		**88,8**	**56,8**	**70,3**	77,7	79,7	82,2	85,2	79,6	72,2	61,7
0702	**E**		**88,9**	**56,9**	**70,3**	77,7	79,7	82,4	85,3	79,6	72,2	61,6
0752	**E**		**89,4**	**57,4**	**70,8**	77,6	79,9	82,5	86,2	79,9	72,2	61,7
0604	**E**		**86,5**	**54,6**	**68,4**	75,9	76,9	80,2	82,6	77,5	70,4	59,9
0654	**E**		**88,2**	**56,2**	**69,6**	77,7	78,6	81,9	84,3	79,3	72,1	61,6
0704	**E**		**88,2**	**56,2**	**69,6**	77,6	78,6	81,8	84,3	79,3	72,1	61,6
0754	**E**		**89,5**	**57,5**	**70,9**	79,3	80,6	83,1	85,4	80,4	73,0	62,5

Water temperature system side (in/out) 40°C/45°C;
External air temperature 7°C b.s/6°C b.u.
With standard fans (°)

NB: Sizes 0282-0302-0332-0352 are only available in the silenced versions "HL/HE"

MINIMUM TECHNICAL SPACES

ECL 0282 (HL)

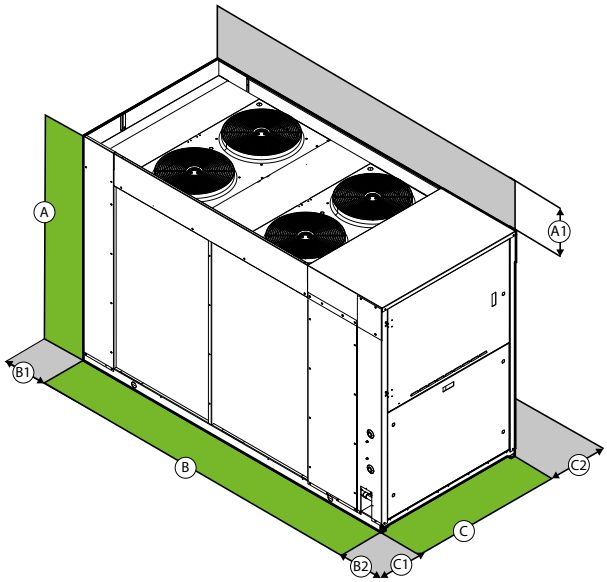

Minimum technical spaces		
ECL		
A1	mm	3000
B1	mm	800
B2	mm	1100
C1	mm	800
C2	mm	800

ECL 0282 (HE)
ECL 0302 (HL-HE)
ECL 0332 (HL)

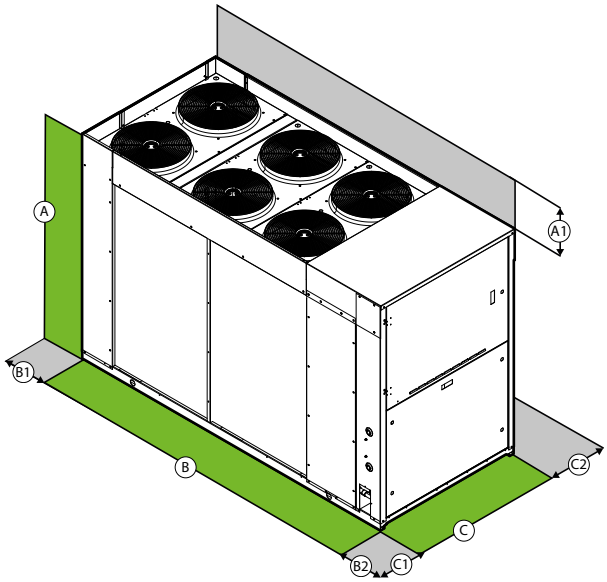

Minimum technical spaces		
ECL		
A1	mm	3000
B1	mm	800
B2	mm	1100
C1	mm	800
C2	mm	800

ECL 0332 (HA-HE)
ECL 0352 (HL-HE)

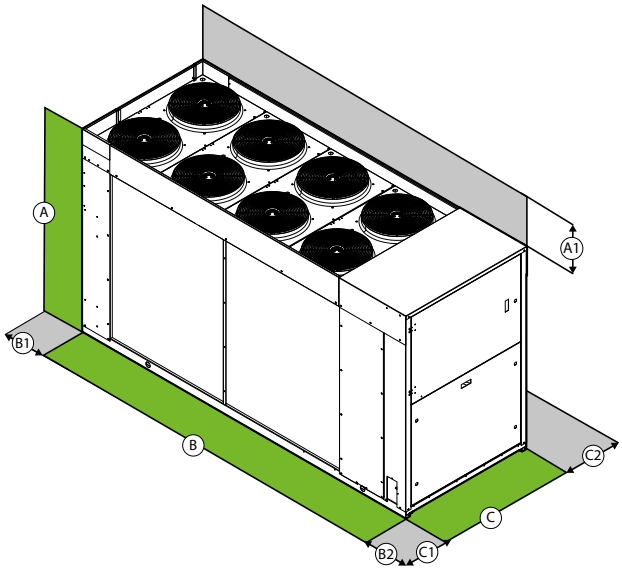

Minimum technical spaces		
ECL		
A1	mm	3000
B1	mm	800
B2	mm	1100
C1	mm	800
C2	mm	800

ECL 0502 (H-HL-HA-HE)
ECL 0552 (H-HL-HA-HE)
ECL 0602 (H-HL-HA-HE)
ECL 0652 (H-HL-HA-HE)
ECL 0604 (H-HL-HA-HE)
ECL 0654 (H-HL)

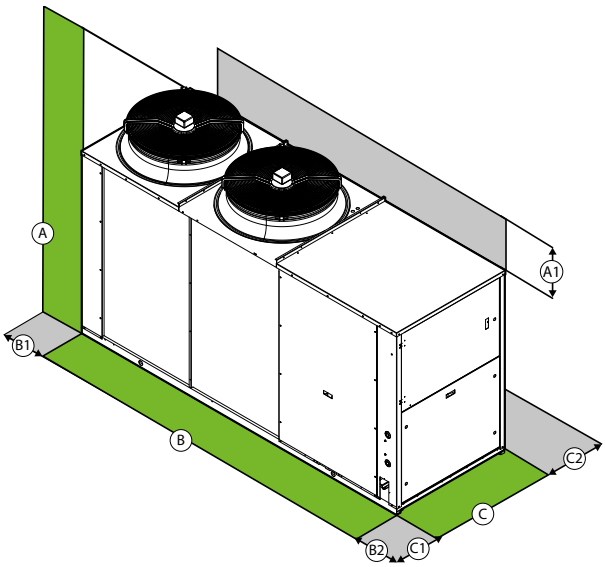

Minimum technical spaces

ECL		
A1	mm	3000
B1	mm	800
B2	mm	1100
C1	mm	800
C2	mm	800

ECL 0682 (H-HL-HA-HE)
ECL 0702 (H-HL-HA-HE)
ECL 0752 (H-HL-HA-HE)
ECL 0654 (HA-HE)
ECL 0704 (H-HL-HA-HE)
ECL 0754 (H-HL-HA-HE)

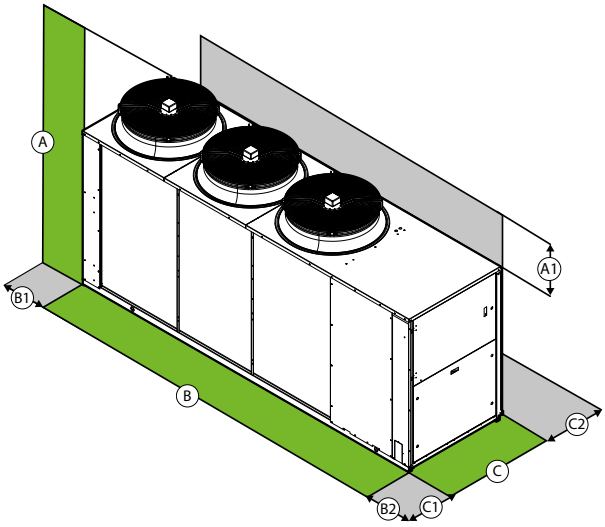

Minimum technical spaces

ECL		
A1	mm	3000
B1	mm	800
B2	mm	1100
C1	mm	800
C2	mm	800

Example units in parallel

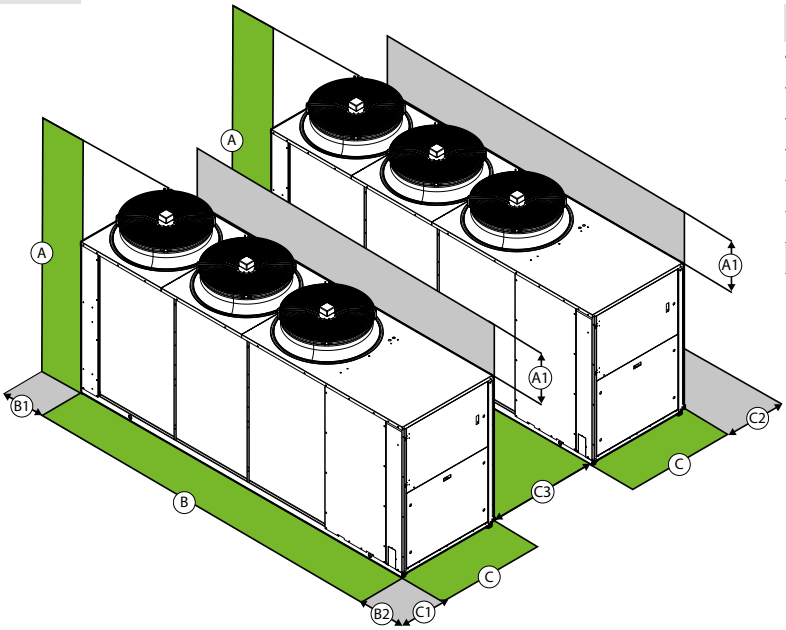

Minimum technical spaces

ECL		
A1	mm	3000
B1	mm	800
B2	mm	1100
C1	mm	800
C2	mm	800
C3	**mm**	**1600**

After Sales

Warranty

All Airedale products or parts (non consumable) supplied for installation within the UK mainland and commissioned by an Airedale engineer, carry a full Parts & Labour warranty for a period of 12 months from the date of commissioning or 18 months from the date of despatch, whichever is the sooner.
Parts or Equipment supplied by Airedale for installation within the UK or for Export that are properly commissioned in accordance with Airedale standards and specification, not commissioned by an Airedale engineer; carry a 12 month warranty on non consumable Parts only from the date of commissioning or 18 months from the date of despatch, whichever is the sooner.
Parts or equipment installed or commissioned not to acceptable Airedale standards or specification invalidate all warranty.

Warranty is only valid in the event that

In the period between delivery and commissioning the equipment:

- is properly protected & serviced as per the Airedale installation & maintenance manual provided
- where applicable the glycol content is maintained to the correct level.

In the event of a problem being reported and once warranty is confirmed* as valid under the given installation and operating conditions, the Company will provide the appropriate warranty coverage (as detailed above) attributable to the rectification of any affected Airedale equipment supplied (excluding costs for any specialist access or lifting equipment that must be ordered by the customer).

*Once warranty is confirmed, maintenance must be continued to validate the warranty period.
Any spare part supplied by Airedale under warranty shall be warranted for the unexpired period of the warranty or 3 months from delivery, whichever period is the longer. To be read in conjunction with the Airedale Conditions of Sale - Warranty and Warranty Procedure, available upon request.

Procedure

When a component part fails, a replacement part should be obtained through our Spares department. If the part is considered to be under warranty, the following details are required to process this requirement. Full description of part required, including Airedale's part number, if known. The original equipment serial number. An appropriate purchase order number.
A spares order will be raised under our warranty system and the replacement part will be despatched, usually within 24 hours should they be in stock. When replaced, the faulty part must be returned to Airedale with a suitably completed and securely attached "Faulty Component Return" (FCR) tag. FCR tags are available from Airedale and supplied with each Warranty order.
On receipt of the faulty part, suitably tagged, Airedale will pass to its Warranty department, where it will be fully inspected and tested in order to identify the reason for failure, identifying at the same time whether warranty is justified or not.
On completion of the investigation of the returned part, a full "Report on Goods Returned" will be issued. On occasion the release of this complete report may be delayed as component manufacturers become involved in the investigation. When warranty is allowed, a credit against the Warranty invoice will be raised. Should warranty be refused the Warranty invoice becomes payable on normal terms.

Exclusions

Warranty may be refused for the following reasons.

- Misapplication of product or component
- Incorrect site installation
- Incomplete commissioning documentation
- Inadequate site installation
- Inadequate site maintenance
- Damage caused by mishandling
- Replaced part being returned damaged without explanation
- Unnecessary delays incurred in return of defective component

Returns analysis

All faulty components returned under warranty are analysed on a monthly basis as a means of verifying component and product reliability as well as supplier performance. It is important that all component failures are reported correctly.

Head Office
Airedale International Air Conditioning Ltd
Leeds Road
Rawdon
Leeds LS19 6JY
Tel: +44 (0) 113 2391000
Fax:+44 (0) 113 2507219
E-mail enquiries@airedale.com
Web www.airedale.com